sweeek.

BOBBY

IGMH1GY

16/02/2026

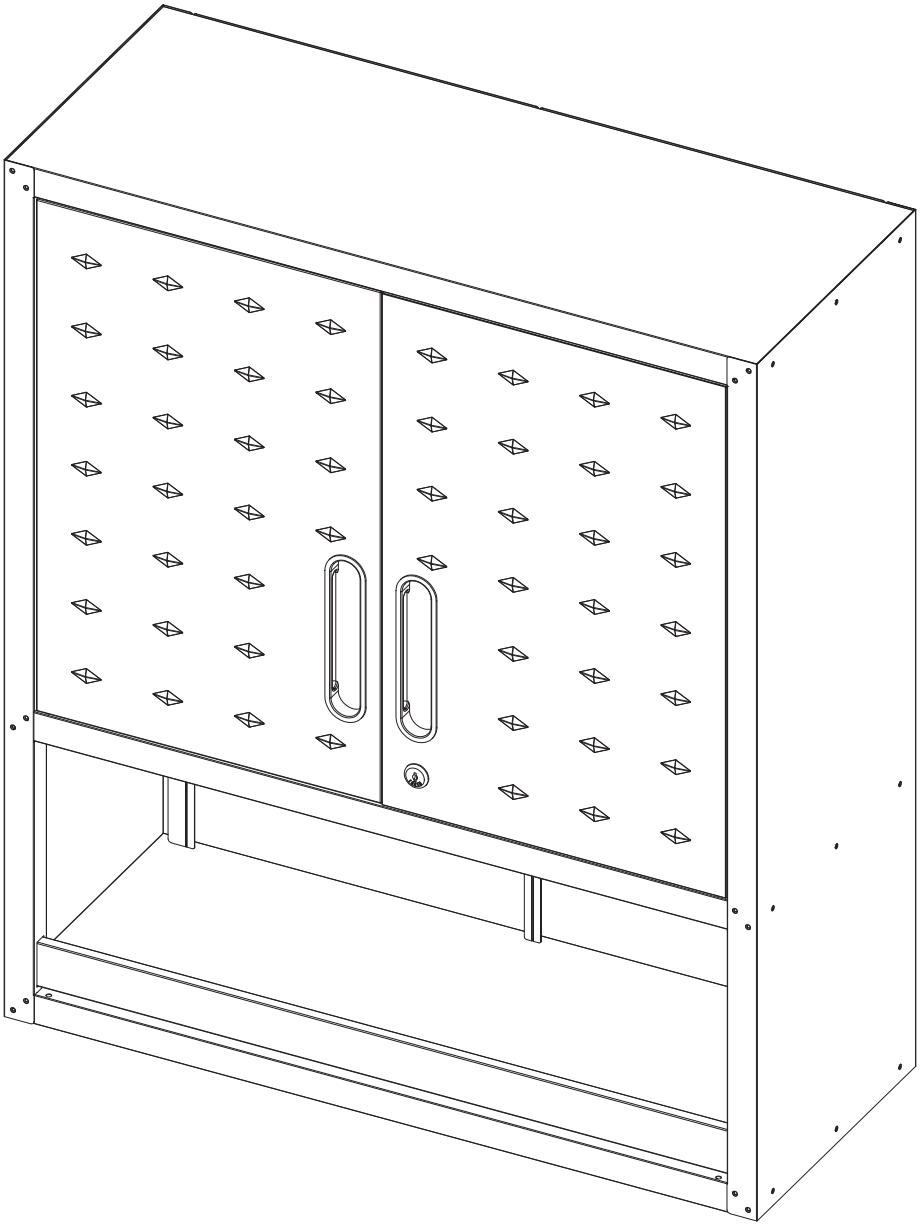



INDEX / ÍNDICE / CONTENTS / INHOUD / INDICE / INHALT / INDEKS

FRANÇAIS

Avertissements 4
Conseils d'utilisation 4
Conseils d'entretien 4
Garantie 5
Montage 20

IMPORTANT, À CONSERVER
POUR CONSULTATION ULTÉRIEURE :
À LIRE ATTENTIVEMENT

ENGLISH

Warning 6
Directions for use 6
Care and maintenance 6
Warranty 7
Assembly 20

IMPORTANT, RETAIN
FOR FUTURE REFERENCE :
READ CAREFULLY

ESPAÑOL

Advertencia 8
Consejos de utilización 8
Consejos de mantenimiento 8
Garantía 9
Montaje 20

IMPORTANTE, CONSERVAR
PARA FUTURAS CONSULTAS :
LEA ATENTAMENTE

PORTUGUÊS

Advertência 10
Conselhos de utilização 10
Cuidados e manutenção 10
Garantia 11
Montagem 20

IMPORTANTE, A MANTER
PARA REFERÊNCIA FUTURA :
PARA LER COM ATENÇÃO

ITALIANO

Avvertenze....12
Consigli per l'uso....12
Consigli per la manutenzione....12
Garanzia....13
Montaggio....20

IMPORTANTE, SI PREGA
DI CONSERVARE PER RIFERIMENTO FUTURO :
SI PREGA DI LEGGERE ATTENTAMENTE

NEDERLANDS

Waarschuwingen....14
Gebruiksaanwijzing....14
Onderhoudstips....14
Garantie....15
Montage....20

BELANGRIJK, BEWAAR VOOR
TOEKOMSTIGE REFERENTIE :
ZORGVULDIG LEZEN

DEUTSCH

Warnhinweise....16
Anwendungshinweise....16
Pflegehinweise....16
Garantie....17
Montage....20

WICHTIG, FÜR SPÄTEREN
GEBRAUCH AUFBEWAHREN :
BITTE SORGFÄLTIG LESEN

POLSKI

OstrzeŻenie....18
Instrukcje uzytkowania....18
Czyszczenie i konserwacja....18
Gwarancja....19
Montaż....20

WAŻNE, ZACHOWAĆ NA PRZYSZŁOŚĆ:
PRZECZYTAJ UWAŻNIE

FR



POIDS MAXIMUM SUPPORTÉ : 875 KG



ATTENTION: RISQUES DE BLESSURES



DESTINÉ À UN USAGE DOMESTIQUE



GARANTIE : 2 ANS

⚠ AVERTISSEMENTS

ATTENTION : Risque de blessure grave ou mortelle en cas de basculement du meuble. Pour éviter que le meuble ne bascule, il faut le fixer au mur de façon permanente. Les vis et chevilles ne sont pas incluses car leur choix dépend du matériau du mur sur lequel est fixé le meuble. Utilisez des vis et chevilles adaptées au matériau du mur.

- Veuillez vous tenir éloigné des conduites d'eau et des conduites électriques lorsque vous percez les murs.
- Ce rack n'est pas destiné à être utilisé par des enfants. Il est interdit de laisser les enfants grimper ou jouer avec le rack afin d'éviter tout incident grave causé par le basculement du rack.
- Pour éviter le danger potentiel de suffocation,jetez tous les emballages de manière responsable et gardez-les hors de portée des enfants.

1/ CONSEILS D'UTILISATION

- Le montage doit être effectué par un adulte.
- Éloignez les enfants lors de l'assemblage.
- Pour des raisons de stabilité, et afin de préserver les pas de vis d'un serrage de travers, il est impératif d'assembler manuellement tous les éléments, et de serrer toutes les vis à la main dans un premier temps. Une fois l'assemblage terminé, vous pouvez procéder au serrage de la visserie de manière plus ferme.
- Le produit doit être strictement assemblé et utilisé conformément aux dispositions de ce manuel.
- Après avoir déballé l'appareil, assurez-vous que toutes les pièces sont présentes. Veuillez informer immédiatement notre service clientèle si des pièces sont manquantes ou endommagées.
- Veuillez porter des gants lors de l'assemblage du produit pour éviter toute blessure.
- Attention! Ce rack de stockage est destiné à un usage intérieur uniquement.
- Placez le produit sur une surface plane et dure pour assurer sa stabilité.
- N'essayez pas de secouer le produit après l'avoir assemblé.
- La charge sur les étagères doit être répartie de manière homogène afin que les étagères ne subissent aucun dommage.
- Ne dépassez jamais la charge maximale des étagères pour l'ensemble de l'unité : 175 kg par étagère.
- Poids maximum supporté : 875 kg par meuble
- Ne dépassez jamais la charge maximale des étagères pour l'ensemble de l'unité.
- Ne placez pas ce rack dans une pièce à trop humide pour éviter d'endommager les étagères.
- Ne montez pas ou ne marchez pas sur le rack.
- Attention, ne pas s'asseoir sur le produit. En effet, cela peut entraîner une dégradation du produit, voire des blessures, n'entrant pas dans le cadre de la garantie.

2/ CONSEILS D'ENTRETIEN

- Veuillez essuyer avec un chiffon humide, puis utiliser un chiffon sec pour éliminer toute humidité pendant le nettoyage.

3/ GARANTIE

- Sweeek garantit ses produits contre tout vice de fabrication et de matériau pour une durée de 2 ans à partir de la date de réception par le consommateur. En cas de défaut de conformité, nous vous invitons à contacter rapidement notre service client et à ne pas utiliser le produit.
- Si une pièce s'avère défectueuse pendant la période de garantie, sweeek prendra en charge la réparation ou le remplacement de la pièce, et ce selon les modalités définies par le SAV sweeek. La mise en œuvre de la garantie Sweeek s'effectue par le remplacement des pièces endommagées. Sweeek se réserve le droit de contrôler le produit avant l'acceptation de sa prise en garantie.
- Si un produit est jugé défectueux par Sweeek, la garantie couvre la réparation ou le remplacement du produit défectueux uniquement. Sweeek ne sera pas responsable des coûts ou dommages subis à la suite d'une utilisation abusive de ce produit. Sweeek ne sera pas responsable des coûts, pertes ou dommages engendrés par la perte de ce produit.
- Cette garantie ne s'applique pas en cas d'abus, de mauvaise manipulation ou de réparation non autorisée.
- Nos produits sont prévus pour une utilisation dans un cadre privé et personnel. Toute utilisation dans un cadre professionnel (location, activités scolaires, …) annulerait automatiquement toutes les garanties.
- Ce produit est conçu pour une utilisation spécifique. Une utilisation inappropriée peut entraîner des risques graves pour l'utilisateur et annuler sa garantie.

LISTE DES EXCLUSIONS DE LA GARANTIE

- Les défauts ou dommages résultants d'une erreur de montage ou du non-respect des conditions d'utilisation du produit.
- Les dommages résultants d'une utilisation non conforme aux spécifications techniques ou d'utilisation du produit. (Non-respect des conseils d'utilisation, d'entretien, de stockage et de protection, défaut de surveillance).
- Les dommages liés à l'utilisation de produits abrasifs, ou d'entretien non adaptés.
- Les modifications, interventions ou réparations effectuées sur le produit sans accord préalable du vendeur.
- Les atteintes au produit résultant de son usure normale eu égard à sa nature, sa fonction, sa composition et son prix.
- Les dommages résultants de causes externes telles que : choc, négligence, incendie, inondation, vandalisme, catastrophe naturelle, neige, intempérie… Dans ce cas, nous vous invitons à contacter votre assurance.
- Les phénomènes de décoloration par lumières naturelles ou artificielles.
- L'apparition de rouille ou de corrosion.
- La décoloration ou corrosion prématurée suite à une utilisation proche du littoral (dans un rayon de 20km) ou dans une zone à risque caniculaire élevé.
- Les dommages sur les pièces d'usure ou sensibles non signalés à réception du produit (éléments gonflables, éléments en verre, pièces mobiles, pièces de frottements, éléments de protection ou antichute).
- Les dommages liés à une utilisation intensive ou professionnelle.
- Les défauts de couture ou d'arrachement non signalés à la réception du produit.

EN



MAXIMUM WEIGHT SUPPORTED : 875 KG / 1925 LBS



WARNING: RISK OF INJURIES



FOR DOMESTIC USE ONLY



WARRANTY : 2 YEARS

⚠ WARNING

WARNING : Risk of serious injury or death if the furniture tips over. To prevent the furniture from tipping over, it must be permanently fixed to the wall. Screws and dowels are not included as their choice depends on the wall material to which the furniture is attached. Use screws and dowels that are suitable for the wall material.

- Please keep away from water and electrical pipes when drilling into walls.
- This rack is not intended for use by children. Do not allow children to climb or play with the rack to avoid serious incidents caused by the rack tipping over.
- To avoid the potential danger of suffocation, dispose of all packaging responsibly and keep it out of reach of children.

1/ DIRECTIONS FOR USE

- This product must be assembled by an adult.
- Keep children away during assembly.
- For stability and to avoid cross-threading screws, assemble all parts manually and start by tightening all screws by hand. Once all parts have been assembled, you can tighten the screws more securely.
- The product must be strictly assembled and operated in accordance with the provisions of this manual. After unpacking the unit, make sure that all parts are present.
- Please inform our customer service immediately if any parts are missing or damaged.
- Please wear gloves when assembling the product to avoid injury.
- Warning! This storage rack is intended for indoor use only.
- Place the product on a flat, hard surface to ensure stability.
- Do not attempt to shake the product after assembling it.
- The load on the shelves must be distributed evenly so that the shelves are not damaged.
- Never exceed the maximum shelf load for the whole unit : 175kg per shelf.
- Maximum supported weight : 875kg per unit.
- Never exceed the maximum shelf load for the entire unit.
- Do not place this rack in a room with too much humidity to avoid damaging the shelves.
- Do not climb or walk on the rack.
- Do not sit on the product. Doing so may result in damage to the product or even injury, which is not covered by the warranty.

2/ CARE AND MAINTENANCE

- Please wipe with a damp cloth, then use a dry cloth to remove any moisture during cleaning

3/ WARRANTY

- Sweeek guarantees its products against any manufacturing and material defects for a period of 2 years from the date of receipt by the consumer. In the event of a lack of conformity, we invite you to quickly contact our customer service and not to use the product.
- If a part proves defective during the warranty period, sweeek will repair or replace the part in accordance with the terms and conditions defined by sweeek after-sales service. The Sweeek guarantee is implemented by replacing the damaged parts. Sweeek reserves the right to inspect the product before accepting its guarantee.
- If a product is deemed defective by Sweeek, the warranty covers repair or replacement of the defective product only. Sweeek will not be responsible for any costs or damages incurred as a result of misuse of this product. Sweeek will not be responsible for any costs, losses or damages caused by the loss of this product.
- This warranty does not apply in the event of abuse, mishandling or unauthorised repair.
- Our products are intended for use in a private and personal setting. Any use in a professional context (rental, school activities, etc.) will automatically void all warranties.
- This product is designed for a specific use. Improper use may cause serious risks to the user and void the warranty.

LIST OF WARRANTY EXCLUSIONS

- Defects or damage resulting from an assembly error or non-compliance with the conditions of use of the product.
- Damage resulting from use that does not comply with the technical specifications or use of the product. (Non-compliance with advice on use, maintenance, storage and protection, lack of supervision).
- Damage linked to the use of abrasive products or unsuitable maintenance.
- Modifications, interventions or repairs carried out on the product without prior agreement from the seller.
- Damage to the product resulting from normal wear and tear having regard to its nature, function, composition and price.
- Damage resulting from external causes such as : shock, negligence, fire, flooding, vandalism, natural disaster, snow, bad weather, etc. In this case, we invite you to contact your insurance.
- Discoloration phenomena caused by natural or artificial light.
- The appearance of rust or corrosion.
- Premature discoloration or corrosion following use near the coast (within a 12 miles radius) or in a high heatwave risk area.
- Damage to wearing or sensitive parts not reported upon receipt of the product (inflatable elements, glass elements, moving parts, friction parts, protection or fall protection elements).
- Damage linked to intensive or professional use.
- Sewing or tearing defects not reported upon receipt of the product.

ES



PESO MÁXIMO SOPORTADO : 875 KG



ADVERTENCIA: RIESGO DE LESIONES



SÓLO PARA USO DOMÉSTICO



GARANTÍA : 3 AÑOS

⚠ ADVERTENCIA

PRECAUCIÓN : riesgo de lesiones graves o de muerte si el mueble se vuelca. Para evitar que el mueble se vuelque, debe estar permanentemente fijado a la pared. Los tornillos y tacos no están incluidos, ya que su elección depende del material de la pared al que se fije el mueble. Utilice tornillos y tacos adecuados para el material de la pared.

- Por favor, manténgase alejado de las tuberías de agua y eléctricas cuando perfore en las paredes.
- Esta estantería no está pensada para que la utilicen los niños. No permita que los niños trepen o jueguen con la estantería para evitar incidentes graves causados por el vuelco de la misma.
- Para evitar el peligro potencial de asfixia, elimine todos los envases de forma responsable y manténgalos fuera del alcance de los niños.

1/ CONSEJOS DE UTILIZACIÓN

- El montaje tiene que ser efectuado por un adulto.
- Mantenga alejados a los niños durante el montaje.
- Por razones de estabilidad, y con el fin de preservar las roscas de tornillo a la hora de atornillar de forma transversal, es obligatorio ensamblar manualmente todos los elementos y apretar primero todos los tornillos a mano. Una vez que el montaje haya sido realizado , podrá apretar los tornillos de manera más firme.
- El producto debe ser montado y operado estrictamente de acuerdo con las disposiciones de este manual. Después de desembalar la unidad, asegúrese de que todas las piezas están presentes.
- Por favor, informe inmediatamente a nuestro servicio de atención al cliente si falta alguna pieza o está dañada.
- Por favor, utilice guantes cuando monte el producto para evitar lesiones.
- Precaución. Este estante de almacenamiento está destinado a ser utilizado únicamente en interiores.
- Coloque el producto sobre una superficie plana y dura para asegurar su estabilidad.
- No intente agitar el producto después de montarlo.
- La carga en los estantes debe distribuirse uniformemente para que los estantes no se dañen.
- No supere nunca la carga máxima de la estantería para todo el conjunto : 175 kg por estantería.
- Peso máximo soportado : 875 kg por unidad.
- No supere nunca la carga máxima de la estantería para toda la unidad.
- No coloque esta estantería en una habitación con demasiada humedad para evitar que se dañen los estantes.
- No se suba ni camine sobre la estantería.
- No se siente sobre el producto. De lo contrario, el producto podría resultar dañado o incluso sufrir lesiones, lo que no está cubierto por la garantía.

2/ CONSEJOS DE MANTENIMIENTO

- Por favor, limpie con un paño húmedo y luego utilice un paño seco para eliminar la humedad durante la limpieza.

3/ GARANTÍA

- Sweeek garantiza sus productos contra cualquier defecto de fabricación y material por un período de 3 años a partir de la fecha de recepción por parte del consumidor. En caso de falta de conformidad, le invitamos a ponerse en contacto rápidamente con nuestro servicio de atención al cliente y no utilizar el producto.
- Si una pieza resulta defectuosa durante el periodo de garantía, sweeek reparará o sustituirá la pieza de acuerdo con los términos y condiciones definidos por el servicio posventa de sweeek. La garantía Sweeek se aplica mediante la sustitución de las piezas dañadas. Sweeek se reserva el derecho de inspeccionar el producto antes de aceptar su garantía.
- Si Sweeek considera que un producto es defectuoso, la garantía cubre únicamente la reparación o el reemplazo del producto defectuoso. Sweeek no será responsable de ningún costo o daño incurrido como resultado del mal uso de este producto. Sweeek no se hará responsable por ningún costo, pérdida o daño derivado de la pérdida de este producto.
- Esta garantía no se aplica en caso de abuso, mal manejo o reparación no autorizada.
- Nuestros productos están diseñados para su uso en un entorno privado y personal. Cualquier uso en un contexto profesional (alquiler, actividades escolares, etc.) anulará automáticamente todas las garantías.
- Este producto está diseñado para un uso específico. El uso inadecuado puede causar riesgos graves al usuario y anular la garantía.

LISTA DE EXCLUSIONES DE GARANTÍA

- Defectos o daños resultantes de un error de montaje o incumplimiento de las condiciones de uso del producto.
- Daños resultantes de un uso que no se ajuste a las especificaciones técnicas o al uso del producto. (Incumplimiento de los consejos de uso, mantenimiento, almacenamiento y protección, falta de supervisión).
- Daños relacionados con el uso de productos abrasivos o un mantenimiento inadecuado.
- Modificaciones, intervenciones o reparaciones realizadas en el producto sin acuerdo previo del vendedor.
- Daños en el producto resultantes del desgaste normal teniendo en cuenta su naturaleza, función, composición y precio.
- Daños resultantes de causas externas como : shock, negligencia, incendio, inundación, vandalismo, desastres naturales, nieve, mal tiempo, etc. En este caso, le invitamos a contactar con su seguro.
- Fenómenos de decoloración provocados por la luz natural o artificial.
- La aparición de óxido o corrosión.
- Decoloración prematura o corrosión tras su uso cerca de la costa (dentro de un radio de 20 km) o en una zona con alto riesgo de olas de calor.
- Daños en piezas de desgaste o sensibles no reportados al recibir el producto (elementos inflables, elementos de vidrio, piezas móviles, piezas de fricción, elementos de protección o anticaídas).
- Daños relacionados con un uso intensivo o profesional.
- Defectos de costura o desgarro no reportados al recibir el producto.

PT



PESO MÁXIMO SUPORTADO : 875 KG



ADVERTÊNCIA: RISCOS DE FERIMENTOS



PARA UMA UTILIZAÇÃO DOMÉSTICA



GARANTIA : 3 ANOS

⚠ ADVERTÊNCIA

CUIDADO : Risco de ferimentos graves ou morte se o mobiliário cair. Para evitar que os móveis tombem, devem ser fixados permanentemente à parede. Os parafusos e cavilhas não estão incluídos, uma vez que a sua escolha depende do material da parede a que o mobiliário está ligado. Utilizar parafusos e cavilhas adequados para o material da parede.

- Por favor, mantenha-se afastado da água e dos canos eléctricos ao perfurar em paredes.
- Este suporte não se destina a ser utilizado por crianças. Não permitir que as crianças subam ou brinquem com o bastidor para evitar incidentes graves causados pela queda do bastidor.
- Para evitar o perigo potencial de asfixia, eliminar todas as embalagens de forma responsável e mantê-las fora do alcance das crianças.

1/ CONSELHOS DE UTILIZAÇÃO

- A montagem deve ser feita por um adulto.
- Separe as crianças durante a montagem.
- Por razões de estabilidade, e a fim de preservar os fios de um espeto, é imperativo montar todos os elementos manualmente e apertar todos os parafusos manualmente à mão. Quando a montagem estiver concluída, você poderá apertar o hardware com mais firmeza.
- O produto deve ser rigorosamente montado e operado em conformidade com as disposições deste manual. Depois de desembalar a unidade, certificar-se de que todas as peças estão presentes.
- Por favor, informe imediatamente o nosso serviço de atendimento ao cliente se alguma peça estiver em falta ou danificada.
- Por favor, usar luvas ao montar o produto para evitar ferimentos.
- Cuidado! Este suporte de armazenamento destina-se apenas a utilização em interiores.
- Colocar o produto sobre uma superfície plana e dura para assegurar a estabilidade.
- Não tentar sacudir o produto após a sua montagem.
- A carga nas prateleiras deve ser distribuída uniformemente de modo a que as prateleiras não sejam danificadas.
- Nunca exceder a carga máxima de prateleira para a unidade inteira : 175kg por prateleira.
- Peso máximo suportado : 875kg por unidade.
- Nunca exceder a carga máxima de prateleira para toda a unidade.
- Não colocar esta prateleira numa sala com demasiada humidade para evitar danificar as prateleiras.
- Não subir ou caminhar sobre a estante.
- Não se sentar sobre o produto. Fazê-lo pode resultar em danos no produto ou mesmo em ferimentos, que não estão cobertos pela garantia.

2/ CUIDADOS E MANUTENÇÃO

- Favor limpar com um pano húmido, depois utilizar um pano seco para remover qualquer humidade durante a limpeza.

3/ GARANTIA

- A Sweeek garante os seus produtos contra quaisquer defeitos de fabrico e de material por um período de 3 anos a partir da data de recepção pelo consumidor. Em caso de falta de conformidade, convidamo-lo a contactar rapidamente o nosso serviço de apoio ao cliente e a não utilizar o produto.
- Se uma peça se revelar defeituosa durante o período de garantia, a sweeek irá reparar ou substituir a peça de acordo com os termos e condições definidos pelo serviço pós-venda da sweeek. A garantia Sweeek é implementada através da substituição das peças danificadas. A Sweeek reserva-se o direito de inspecionar o produto antes de aceitar a sua garantia.
- Se um produto for considerado defeituoso pela Sweeek, a garantia cobre apenas a reparação ou substituição do produto defeituoso. A Sweeek não será responsável por quaisquer custos ou danos incorridos como resultado do uso indevido deste produto. A Sweeek não será responsável por quaisquer custos, perdas ou danos causados pela perda deste produto.
- Esta garantia não se aplica em caso de abuso, manuseio incorreto ou reparo não autorizado.
- Nossos produtos destinam-se ao uso em ambientes privados e pessoais. Qualquer utilização em contexto profissional (aluguer, atividades escolares, etc.) anulará automaticamente todas as garantias.
- Este produto foi concebido para uma utilização específica. O uso indevido pode causar sérios riscos ao usuário e anular a garantia.

LISTA DE EXCLUSÕES DE GARANTIA

- Defeitos ou danos resultantes de erro de montagem ou incumprimento das condições de utilização do produto.
- Danos resultantes de utilização não conforme com as especificações técnicas ou utilização do produto. (Não cumprimento dos conselhos de utilização, manutenção, armazenamento e proteção, falta de supervisão).
- Danos associados ao uso de produtos abrasivos ou manutenção inadequada.
- Modificações, intervenções ou reparos realizados no produto sem acordo prévio do vendedor.
- Danos ao produto resultantes do desgaste normal tendo em conta a sua natureza, função, composição e preço.
- Danos resultantes de causas externas como : choque, negligência, incêndio, inundação, vandalismo, catástrofe natural, neve, intempéries, etc. Neste caso, convidamo-lo a contactar o seu seguro.
- Fenómenos de descoloração provocados pela luz natural ou artificial.
- Aparecimento de ferrugem ou corrosão.
- Descoloração prematura ou corrosão após utilização perto da costa (num raio de 20 km) ou numa área de alto risco de ondas de calor.
- Danos em peças de desgaste ou sensíveis não comunicadas no momento da recepção do produto (elementos insufláveis, elementos de vidro, peças móveis, peças de fricção, elementos de protecção ou de protecção contra quedas).
- Danos ligados ao uso intensivo ou profissional.
- Defeitos de costura ou rasgo não informados no recebimento do produto.

IT



PESO MASSIMO SUPPORTATO : 875 KG



ATTENZIONE: RISCHIO DI LESIONI



SOLO PER USO DOMESTICO



GARANZIA : 2 ANNI

⚠ AVVERTENZE

ATTENZIONE : rischio di lesioni gravi o morte se il mobile si rovescia. Per evitare che i mobili si ribaltino, devono essere fissati in modo permanente al muro. Viti e tasselli non sono inclusi in quanto la loro scelta dipende dal materiale della parete a cui il mobile è fissato. Usare viti e tasselli adatti al materiale della parete.

- Si prega di tenere lontano dall'acqua e dai tubi elettrici quando si trapanano i muri.
- Questa rastrelliera non è destinata all'uso da parte dei bambini. Non permettere ai bambini di arrampicarsi o giocare con il rack per evitare gravi incidenti causati dal ribaltamento del rack.
- Per evitare il potenziale pericolo di soffocamento, smaltire tutti gli imballaggi in modo responsabile e tenerli fuori dalla portata dei bambini.

1/ CONSIGLI PER L'USO

- Il montaggio deve essere effettuato da un adulto.
- Mantenere i bambini lontani durante il montaggio.
- Per ragioni di stabilità, e al fine di evitare un montaggio errato, è necessario assemblare tutti gli elementi manualmente e stringere prima tutte le viti a mano. Una volta completato il montaggio, è possibile stringere le viti più saldamente.
- Il prodotto deve essere rigorosamente assemblato e utilizzato in conformità con le disposizioni di questo manuale. Dopo aver disimballato l'unità, assicurarsi che tutte le parti siano presenti.
- Si prega di informare immediatamente il nostro servizio clienti in caso di parti mancanti o danneggiate.
- Si prega di indossare i guanti quando si assembla il prodotto per evitare lesioni.
- Attenzione! Questo portaoggetti è destinato esclusivamente all'uso interno.
- Posizionare il prodotto su una superficie piana e dura per garantire la stabilità.
- Non tentare di scuotere il prodotto dopo averlo assemblato.
- Il carico sui ripiani deve essere distribuito uniformemente in modo che i ripiani non vengano danneggiati.
- Non superare mai il carico massimo del ripiano per l'intera unità: 175 kg per ripiano.
- Peso massimo supportato: 875kg per unità
- Non superare mai il carico massimo dello scaffale per l'intera unità.
- Non collocare questo scaffale in una stanza con troppa umidità per evitare di danneggiare i ripiani.
- Non salire o camminare sulla rastrelliera.
- Non sedersi sul prodotto. Ciò potrebbe causare danni al prodotto o addirittura lesioni, che non sono coperte dalla garanzia.

2/ CONSIGLI PER LA MANUTENZIONE

- Si prega di pulire con un panno umido, poi usare un panno asciutto per rimuovere l'umidità durante la pulizia.

3/ GARANZIA

- Sweeek garantisce i propri prodotti contro eventuali difetti di fabbricazione e di materiale per un periodo di 2 anni dalla data di ricevimento da parte del consumatore. In caso di difetto di conformità ti invitiamo a contattare tempestivamente il nostro servizio clienti e a non utilizzare il prodotto.
- Se un componente risulta difettoso durante il periodo di garanzia, sweeek riparerà o sostituirà il componente secondo i termini e le condizioni definiti dal servizio post-vendita sweeek. La garanzia Sweeek si attua con la sostituzione delle parti danneggiate. Sweeek si riserva il diritto di ispezionare il prodotto prima di accettare la garanzia.
- Se un prodotto viene ritenuto difettoso da Sweeek, la garanzia copre esclusivamente la riparazione o la sostituzione del prodotto difettoso. Sweeek non sarà responsabile per eventuali costi o danni sostenuti a seguito di un uso improprio di questo prodotto. Sweeek non sarà responsabile per eventuali costi, perdite o danni causati dalla perdita di questo prodotto.
- Questa garanzia non si applica in caso di abuso, cattiva gestione o riparazione non autorizzata.
- I nostri prodotti sono destinati all'uso in un ambiente privato e personale. Qualsiasi utilizzo in un contesto professionale (noleggio, attività scolastiche, ecc.) annullerà automaticamente tutte le garanzie.
- Questo prodotto è progettato per un uso specifico. Un uso improprio può comportare gravi rischi per l'utente e invalidare la garanzia.

ELENCO ESCLUSIONI DI GARANZIA

- Difetti o danni derivanti da un errore di montaggio o dal mancato rispetto delle condizioni d'uso del prodotto.
- Danni derivanti da un utilizzo non conforme alle specifiche tecniche o all'utilizzo del prodotto. (Non rispetto dei consigli d'uso, manutenzione, conservazione e protezione, mancanza di supervisione).
- Danni legati all'utilizzo di prodotti abrasivi o ad una manutenzione inadeguata.
- Modifiche, interventi o riparazioni effettuate sul prodotto senza previo consenso del venditore.
- Danni al prodotto derivanti dalla normale usura tenuto conto della sua natura, funzione, composizione e prezzo.
- Danni derivanti da cause esterne quali : urto, negligenza, incendio, inondazioni, atti vandalici, calamità naturali, neve, intemperie, ecc. In questo caso vi invitiamo a contattare la vostra assicurazione.
- Fenomeni di scolorimento causati dalla luce naturale o artificiale.
- La comparsa di ruggine o corrosione.
- Scolorimento o corrosione prematura in seguito all'uso vicino alla costa (entro un raggio di 20 km) o in un'area ad alto rischio di ondate di caldo.
- Danni a parti soggette ad usura o sensibili non segnalati al ricevimento del prodotto (elementi gonfiabili, elementi in vetro, parti mobili, parti di attrito, elementi di protezione o anticaduta).
- Danni legati all'uso intensivo o professionale.
- Difetti di cucitura o strappi non segnalati al ricevimento del prodotto.

NL



MAXIMUM DRAAGGEWICHT : 875 KG



WAARSCHUWING: RISICO OP VERWONDIGEN



BESTEMD VOOR HUISHOUDELIJK GEBRUIK



GARANTIE : 2 JAAR

⚠ WAARSCHUWINGEN

Voorzichtig: risico op ernstig letsel of de dood als het meubel omvalt. Om te voorkomen dat het meubel omvalt, moet het permanent aan de muur worden bevestigd. Schroeven en pluggen zijn niet inbegrepen omdat de keuze daarvan afhangt van het materiaal van de muur waaraan het meubel wordt bevestigd. Gebruik schroeven en pluggen die geschikt zijn voor het materiaal van de muur.

- Blijf uit de buurt van water- en elektriciteitsleidingen wanneer u in muren boort.
- Dit rek is niet bedoeld voor gebruik door kinderen. Laat kinderen niet met het rek klimmen of spelen om ernstige incidenten door het omvallen van het rek te voorkomen.
- Om verstikkingsgevaar te voorkomen, dient u de verpakking op verantwoorde wijze weg te gooien en buiten het bereik van kinderen te houden.

1/ GEBRUIKSAANWIJZING

- De Installatie moet worden uitgevoerd door een volwassene.
- Hou kinderen uit de buurt tijdens de montage.
- Voor stabiliteit en om doordraaien te voorkomen, gelieve alle onderdelen handmatig te monteren, te beginnen bij het handmatig aandraaien van de schroeven. Zodra alle onderdelen gemonteerd zijn kunt u de schroeven veilig aandraaien.
- Het product moet strikt volgens de bepalingen van deze handleiding worden geassembleerd en gebruikt. Controleer na het uitpakken van het toestel of alle onderdelen aanwezig zijn.
- Gelieve onze klantendienst onmiddellijk te verwittigen indien er onderdelen ontbreken of beschadigd zijn.
- Draag handschoenen bij het in elkaar zetten van het product om verwondingen te voorkomen.
- Voorzichtig! Dit opbergrek is alleen bedoeld voor gebruik binnenshuis.
- Plaats het product op een vlakke, harde ondergrond om de stabiliteit te waarborgen.
- Probeer het product niet te schudden nadat het in elkaar is gezet.
- De belasting op de planken moet gelijkmatig verdeeld zijn, zodat de planken niet beschadigd raken.
- Overschrijd nooit de maximale rekbelasting voor de hele unit : 175kg per rek.
- Maximaal ondersteund gewicht : 875kg per unit.
- Overschrijd nooit de maximale rekbelasting voor de hele unit.
- Plaats dit rek niet in een ruimte met een te hoge vochtigheidsgraad om beschadiging van de planken te voorkomen.
- Niet op het rek klimmen of lopen.

2/ ONDERHOUDSTIPS

- Veeg af met een vochtige doek en gebruik daarna een droge doek om eventueel vocht tijdens het schoonmaken te verwijderen.

3/ GARANTIE

- Sweeek garandeert haar producten tegen eventuele fabricage- en materiaalfouten gedurende een periode van 2 jaar vanaf de datum van ontvangst door de consument. In geval van een gebrek aan conformiteit nodigen wij u uit om snel contact op te nemen met onze klantenservice en het product niet te gebruiken.
- Als een onderdeel tijdens de garantieperiode defect blijkt te zijn, zal sweeek het onderdeel repareren of vervangen in overeenstemming met de voorwaarden die door sweeek after-sales service zijn gedefinieerd. De garantie van Sweeek wordt uitgevoerd door de beschadigde onderdelen te vervangen. Sweeek behoudt zich het recht voor om het product te inspecteren voordat de garantie wordt geaccepteerd.
- Indien een product door Sweeek als defect wordt beschouwd, dekt de garantie alleen reparatie of vervanging van het defecte product. Sweeek is niet verantwoordelijk voor eventuele kosten of schade als gevolg van misbruik van dit product. Sweeek is niet verantwoordelijk voor eventuele kosten, verliezen, omzetgemis of schade veroorzaakt door dit product.
- Deze garantie is niet van toepassing in geval van misbruik, verkeerd gebruik of ongeoorloofde reparatie.
- Onze producten zijn bedoeld voor gebruik in een privé- en persoonlijke context; bij gebruik in een professionele context (verhuur, schoolactiviteiten, enz.) vervallen automatisch alle garanties.
- Dit product is ontworpen voor een specifiek gebruik. Onjuist gebruik kan ernstige risico's voor de gebruiker veroorzaken en de garantie ongeldig maken.

LIJST MET UITSLUITINGEN VAN GARANTIE

- Defecten of schade als gevolg van een montagefout of het niet naleven van de gebruiksvoorwaarden van het product.
- Schade als gevolg van gebruik dat niet voldoet aan de technische specificaties of gebruik van het product. (Het niet opvolgen van adviezen over gebruik, onderhoud, opslag en bescherming, gebrek aan toezicht).
- Schade als gevolg van het gebruik van schurende producten of ongepast onderhoud.
- Wijzigingen, interventies of reparaties uitgevoerd aan het product zonder voorafgaand akkoord van de verkoper.
- Schade aan het product als gevolg van normale slijtage, gelet op de aard, functie, samenstelling en prijs.
- Schade als gevolg van externe oorzaken zoals : schok, nalatigheid, brand, overstroming, vandalisme, natuurramp, sneeuw, slecht weer, enz. In dit geval nodigen wij u uit om contact op te nemen met uw verzekering.
- Verkleuringsverschijnselen veroorzaakt door natuurlijk of kunstlicht.
- Het uiterlijk van roest of corrosie.
- Voortijdige verkleuring of corrosie na gebruik nabij de kust (binnen een straal van 20 km) of in een gebied met een hoog hittegolfrisico.
- Schade aan slijtage- of gevoelige onderdelen die niet bij ontvangst van het product zijn gemeld (opblaasbare elementen, glaselementen, bewegende delen, wrijvingsdelen, beschermings- of valbeveiligingselementen).
- Schade verbonden aan intensief of professioneel gebruik.
- Naai- of scheurfouten die niet zijn gemeld bij ontvangst van het product.

DE



MAXIMALE BELASTUNG : 875 KG



WARNUNG : VERLETZUNGSGEFAHR



FÜR DEN PRIVATEN GEBRAUCH BESTIMMT



GARANTIE : 2 JAHRE

⚠ WARNHINWEISE

BEWAREN : Gefahr von schweren Verletzungen oder Tod durch Umkippen des Möbels. Um ein Umkippen des Möbels zu verhindern, muss es dauerhaft an der Wand befestigt werden. Schrauben und Dübel sind nicht im Lieferumfang enthalten, da ihre Auswahl vom Wandmaterial abhängt, an dem das Möbel befestigt wird. Verwenden Sie Schrauben und Dübel, die für das Wandmaterial geeignet sind.

- Bitte halten Sie beim Bohren in Wänden Abstand zu Wasser- und Elektroleitungen.
- Dieses Gestell ist nicht für den Gebrauch durch Kinder bestimmt. Erlauben Sie Kindern nicht, auf das Gestell zu klettern oder damit zu spielen, um schwere Unfälle durch Umkippen des Gestells zu vermeiden.
- Um eine mögliche Erstickungsgefahr zu vermeiden, entsorgen Sie alle Verpackungen verantwortungsbewusst und bewahren Sie sie außerhalb der Reichweite von Kindern auf.

1/ ANWENDUNGSHINWEISE

- Der Aufbau muss von einem Erwachsenen durchgeführt werden.
- Halten Sie Kinder während der Montage fern.
- Aus Stabilitätsgründen und um ein Überziehen der Schraubengewinde zu verhindern, ist unbedingt erforderlich alle Teile vorerst manuell zu montieren und alle Schrauben von Hand anzuziehen. Nach Fertigstellung der Montage können die Schrauben fester angezogen werden.
- Das Produkt muss streng nach den Bestimmungen dieses Handbuchs montiert und betrieben werden. Vergewissern Sie sich nach dem Auspacken des Geräts, dass alle Teile vorhanden sind.
- Bitte informieren Sie sofort unseren Kundendienst, wenn Teile fehlen oder beschädigt sind.
- Bitte tragen Sie beim Zusammenbau des Produkts Handschuhe, um Verletzungen zu vermeiden.
- Achtung! Dieses Lagergestell ist nur für die Verwendung in Innenräumen vorgesehen.
- Stellen Sie das Produkt auf eine flache, harte Oberfläche, um die Stabilität zu gewährleisten.
- Versuchen Sie nicht, das Produkt zu schütteln, nachdem Sie es zusammengebaut haben.
- Die Last auf den Regalböden muss gleichmäßig verteilt sein, damit die Regalböden nicht beschädigt werden.
- Überschreiten Sie niemals die maximale Fachlast für das gesamte Gerät : 175 kg pro Fach.
- Maximal unterstütztes Gewicht : 875kg pro Gerät.
- Überschreiten Sie niemals die maximale Fachlast für das gesamte Gerät.
- Stellen Sie dieses Rack nicht in einem Raum mit zu hoher Luftfeuchtigkeit auf, um eine Beschädigung der Regalböden zu vermeiden.
- Steigen oder gehen Sie nicht auf das Gestell.
- Setzen Sie sich nicht auf das Produkt. Dies kann nämlich zu einer Beschädigung des Produkts oder sogar zu Verletzungen führen, die nicht unter die Garantie fallen.

2/ PFLEGEHINWEISE

- Bitte wischen Sie mit einem feuchten Tuch nach und verwenden Sie anschließend ein trockenes Tuch, um eventuelle Feuchtigkeit bei der Reinigung zu entfernen.

3/ GARANTIE

- Sweeek garantiert für einen Zeitraum von 2 Jahren ab dem Datum des Erhalts durch den Verbraucher, dass seine Produkte frei von Herstellungs- und Materialfehlern sind. Im Falle einer Nichtkonformität bitten wir Sie, sich umgehend an unseren Kundenservice zu wenden und das Produkt nicht zu verwenden.
- Sollte sich ein Teil während der Garantiezeit als defekt erweisen, wird sweeek die Reparatur oder den Ersatz des Teils übernehmen, und zwar gemäß den vom sweeek Kundendienst festgelegten Modalitäten. Die Inanspruchnahme der sweeek-Garantie erfolgt durch den Ersatz der beschädigten Teile. Sweeek behält sich das Recht vor, das Produkt vor der Garantieübernahme zu überprüfen.
- Wenn Sweeek ein Produkt als fehlerhaft erachtet, deckt die Garantie nur die Reparatur oder den Austausch des fehlerhaften Produkts ab. Sweeek übernimmt keine Verantwortung für Kosten oder Schäden, die durch eine nicht ordnungsgemäße Verwendung dieses Produkts entstehen. Sweeek übernimmt keine Verantwortung für Kosten, Verluste oder Schäden, die durch den Verlust dieses Produkts entstehen.
- Diese Garantie gilt nicht im Falle von Missbrauch, unsachgemäßer Handhabung oder unbefugter Reparatur.
- Unsere Produkte sind für den Einsatz im privaten und persönlichen Bereich bestimmt. Bei jeglicher Nutzung im beruflichen Kontext (Vermietung, Schulaktivitäten usw.) erlöschen automatisch sämtliche Garantien.
- Dieses Produkt ist für eine bestimmte Verwendung konzipiert. Eine unsachgemäße Verwendung kann zu ernsthaften Gefahren für den Benutzer führen und zum Erlöschen der Garantie führen.

LISTE DER GARANTIEAUSSCHLÜSSE

- Mängel oder Schäden, die auf einen Montagefehler oder die Nichteinhaltung der Nutzungsbedingungen des Produkts zurückzuführen sind.
- Schäden, die aus einer Verwendung resultieren, die nicht den technischen Spezifikationen oder der Nutzung des Produkts entspricht. (Nichtbeachtung der Hinweise zu Gebrauch, Wartung, Lagerung und Schutz, mangelnde Aufsicht).
- Schäden, die auf die Verwendung von Schleifmitteln oder unsachgemäße Wartung zurückzuführen sind.
- Änderungen, Eingriffe oder Reparaturen am Produkt ohne vorherige Zustimmung des Verkäufers.
- Schäden am Produkt, die auf normale Abnutzung in Bezug auf Beschaffenheit, Funktion, Zusammensetzung und Preis zurückzuführen sind.
- Schäden, die auf äußere Ursachen zurückzuführen sind, wie zum Beispiel: Schock, Fahrlässigkeit, Feuer, Überschwemmung, Vandalismus, Naturkatastrophe, Schnee, schlechtes Wetter usw. In diesem Fall bitten wir Sie, sich an Ihre Versicherung zu wenden.
- Verfärbungserscheinungen durch natürliches oder künstliches Licht.
- Das Auftreten von Rost oder Korrosion.
- Vorzeitige Verfärbung oder Korrosion nach Verwendung in Küstennähe (im Umkreis von 20 km) oder in einem Gebiet mit hohem Hitzewellenrisiko.
- Schäden an Verschleißteilen oder zerbrechlichen Teilen, die bei Erhalt des Produkts nicht gemeldet wurden (aufblasbare Elemente, Glaselemente, bewegliche Teile, Reibungsteile, Schutz- oder Absturzsicherungselemente).
- Schäden im Zusammenhang mit intensiver oder professioneller Nutzung.
- Naht- oder Reißfehler, die bei Erhalt des Produkts nicht gemeldet wurden.

PL



MAKSYMALNA OBSŁUGIWANA WAGA : 875 KG



UWAGA: RYZYKO OBRAŻEŃ



PRZEZNACZONE DO UŻYTKU DOMOWEGO



GWARANCJA : 2 LATA

⚠ OSTRZEŻENIE

UWAGA : Istnieje ryzyko poważnych obrażeń lub śmierci w przypadku przewrócenia się mebla. Aby zapobiec przewróceniu się mebla, należy go trwale przymocować do ściany. Śruby i kołki nie są dołączone do zestawu, ponieważ ich wybór zależy od materiału, z którego wykonana jest ściana, do której mebel jest przymocowany. Należy użyć śrub i kołków odpowiednich do materiału, z którego wykonana jest ściana.

- Podczas wiercenia w ścianach należy trzymać się z dala od rur wodociągowych i przewodów elektrycznych.
- Ten regał nie jest przeznaczony do użytku przez dzieci. Nie wolno pozwalać dzieciom wspinać się na regał ani bawić się nim, aby uniknąć poważnych wypadków spowodowanych przewróceniem się regału.
- Aby uniknąć potencjalnego zagrożenia uduszeniem, należy odpowiedzialnie utylizować wszystkie opakowania i przechowywać je w miejscu niedostępnym dla dzieci.

1/ INSTRUKCJE UZYTKOWANIA

- Montaż powinien być wykonywany przez osobę dorosłą.
- Podczas montażu należy trzymać dzieci z dala od miejsca pracy.
- Ze względu na stabilność oraz w celu uniknięcia przekręcenia śrub, wszystkie elementy należy najpierw złożyć ręcznie i dokręcić wszystkie śruby ręcznie. Po zakończeniu montażu można dokręcić śruby mocniej.
- Produkt należy montować i użytkować ściśle zgodnie z instrukcją zawartą w niniejszym podręczniku. Po rozpakowaniu urządzenia należy sprawdzić, czy wszystkie elementy są obecne.
- W przypadku braku lub uszkodzenia jakichkolwiek elementów należy niezwłocznie poinformować o tym nasz dział obsługi klienta.
- Podczas montażu produktu należy nosić rękawiczki, aby uniknąć obrażeń.
- Uwaga! Ten regał magazynowy jest przeznaczony wyłącznie do użytku wewnątrz pomieszczeń.
- Produkt należy ustawić na płaskiej i twardej powierzchni, aby zapewnić jego stabilność.
- Nie należy potrząsać produktem po jego zmontowaniu.
- Obciążenie półek powinno być równomiernie rozłożone, aby nie doszło do ich uszkodzenia.
- Nigdy nie przekraczaj maksymalnego obciążenia półek dla całego zestawu: 175 kg na półkę.
- Maksymalne obciążenie: 875 kg na mebel.
- Nigdy nie przekraczaj maksymalnego obciążenia półek dla całego zestawu.
- Nie umieszczaj tego regału w pomieszczeniu o zbyt dużej wilgotności, aby uniknąć uszkodzenia półek.
- Nie wchodź na regał ani nie stój na nim.
- Uwaga : nie należy siadać na produkcie. Może to spowodować uszkodzenie produktu, a nawet obrażenia, które nie są objęte gwarancją.

3/ CZYSZCZENIE I KONSERWACJA

- Proszę przetrzeć wilgotną ściereczką, a następnie użyć suchej ściereczki, aby usunąć wilgoć podczas czyszczenia.

3/ GWARANCJA

- Sweeek udziela gwarancji na swoje produkty pod względem wad fabrycznych na okres 2 lat od daty otrzymania produktu przez konsumenta. W przypadku braku zgodności z opisem zachęcamy do szybkiego kontaktu z naszym działem obsługi klienta i nieużywania produktu.
- Jeśli część okaże się wadliwa w okresie gwarancyjnym, firma sweeek naprawi lub wymieni część zgodnie z warunkami określonymi przez serwis posprzedażowy sweeek. Gwarancja firmy Sweeek jest realizowana poprzez wymianę uszkodzonych części. Firma Sweeek zastrzega sobie prawo do sprawdzenia produktu przed zaakceptowaniem gwarancji.
- Jeżeli Sweeek uzna produkt za wadliwy, gwarancja obejmuje wyłącznie naprawę lub wymianę wadliwego produktu. Sweeek nie ponosi odpowiedzialności za jakiekolwiek koszty lub szkody powstałe w wyniku niewłaściwego użycia tego produktu. Sweeek nie ponosi odpowiedzialności za jakiekolwiek koszty, straty lub szkody spowodowane utratą tego produktu.
- Niniejsza gwarancja nie ma zastosowania w przypadku nadużycia, nieprawidłowej obsługi lub nieautoryzowanej naprawy.
- Nasze produkty są przeznaczone do użytku domowego i osobistego; używanie ich w celach zawodowych (wynajem, zajęcia w szkole itp.) powoduje automatyczną utratę wszelkich gwarancji.
- Ten produkt jest przeznaczony do określonego zastosowania. Niewłaściwe użytkowanie może spowodować poważne ryzyko dla użytkownika i utratę gwarancji.

LISTA PRZYPADKÓW UNIEWAŻNIAJĄCYCH GWARANCJĘ

- Wady lub uszkodzenia powstałe na skutek błędu montażowego lub nieprzestrzegania warunków użytkowania produktu.
- Uszkodzenia wynikające z użytkowania niezgodnego ze specyfikacjami technicznymi lub użytkowania produktu. (Nieprzestrzeganie zaleceń dotyczących użytkowania, konserwacji, przechowywania i ochrony, brak nadzoru).
- Uszkodzenia związane ze stosowaniem produktów ściernych lub nieodpowiednią konserwacją.
- Modyfikacje, ingerencje lub naprawy produktu dokonane bez uprzedniej zgody sprzedawcy.
- Uszkodzenia produktu wynikające z normalnego zużycia, biorąc pod uwagę jego charakter, funkcję, skład i cenę.
- Szkody powstałe z przyczyn zewnętrznych takich jak : wstrząs, zaniedbanie, pożar, powódź, wandalizm, klęska żywiołowa, śnieg, zła pogoda itp. W takim przypadku zapraszamy do kontaktu z ubezpieczycielem.
- Zjawiska przebarwień spowodowane światłem naturalnym lub sztucznym.
- Pojawienie się rdzy lub korozji.
- Przedwczesne odbarwienie lub korozja w wyniku użytkowania w pobliżu wybrzeża (w promieniu 20 km) lub w obszarze o dużym ryzyku fal upałów.
- Uszkodzenia części zużywalnych lub wrażliwych, niezgłoszonych przy odbiorze produktu (elementy nadmuchiwane, elementy szklane, części ruchome, mechanizmy cierne, elementy ochronne lub zabezpieczające przed upadkiem).
- Uszkodzenia związane z intensywnym lub profesjonalnym użytkowaniem.
- Wady szycia lub rozdarcia, które nie zostały zgłoszone przy odbiorze produktu.

MONTAGE / MONTAJE / ASSEMBLY / MONTAGEM / MONTAGGIO / MONTAGE / MONTAŻ

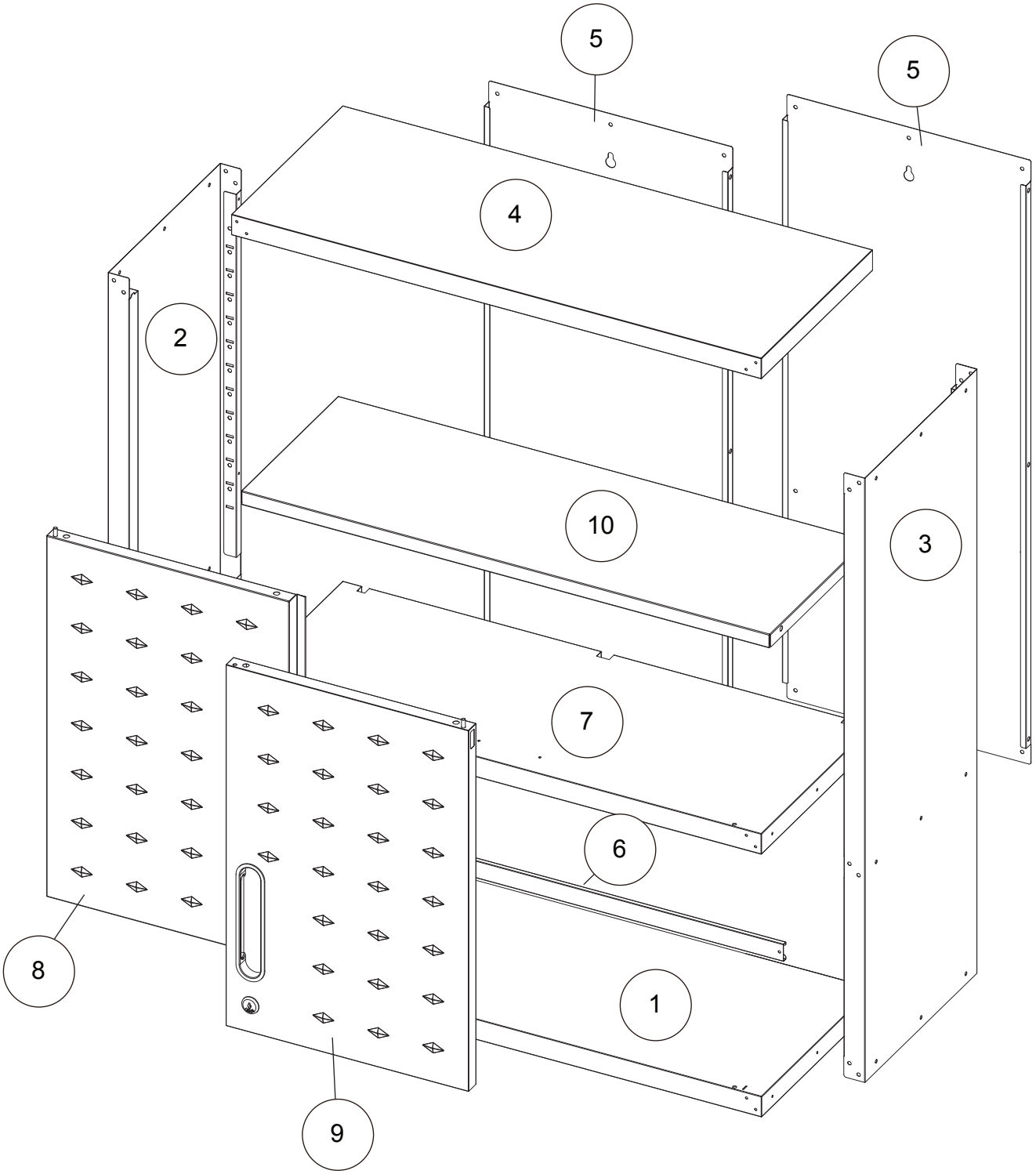

1
x1

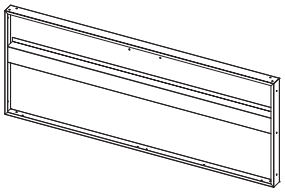

2
x1

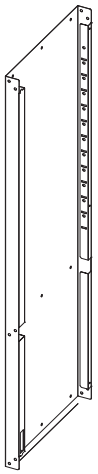

3
x1

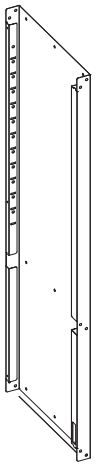

4
x1

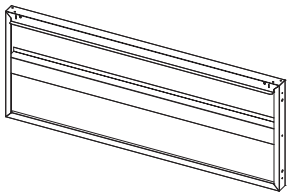

5
x2

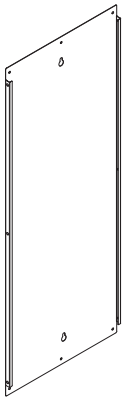

6
x1



7
x1

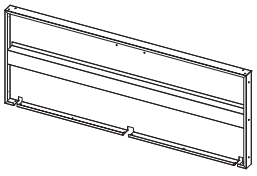

8
x1

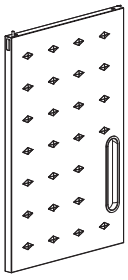

9
x1

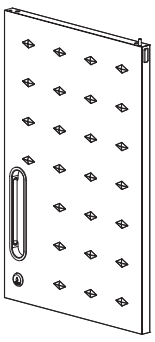

10
x1

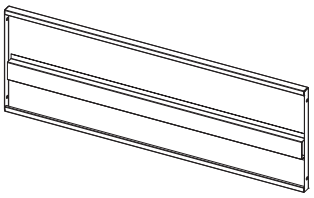

A



x64
M4x8mm

C

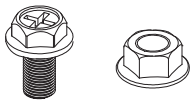

x3

F



x4

Q

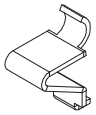

x4

S

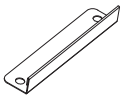

x1

R

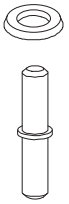

x2

U

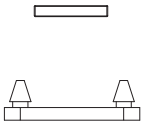

x4

V



x4
M5x40mm

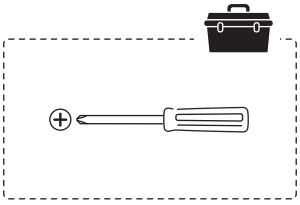

30 MIN

1

A **x5**

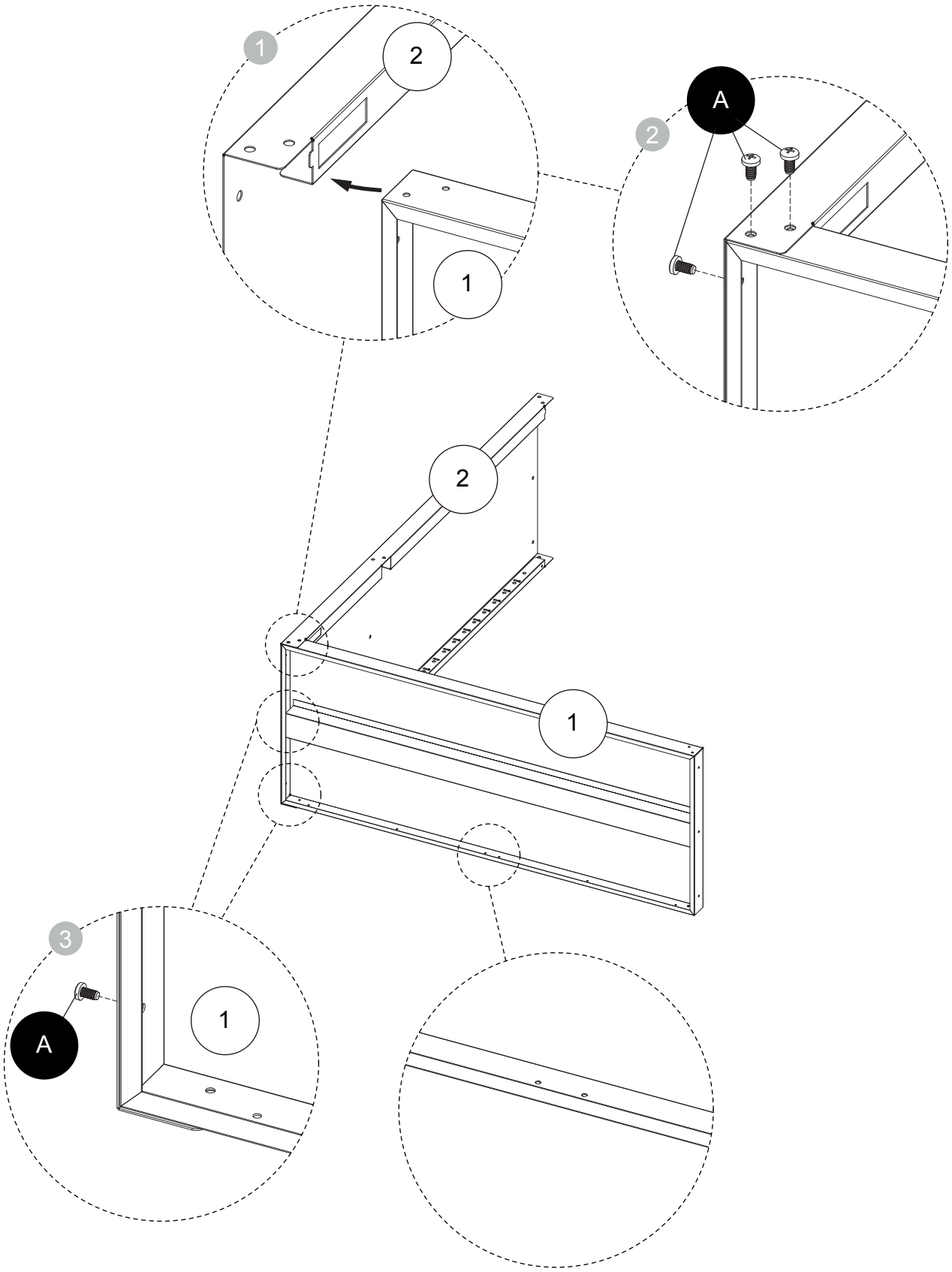

2

A **x5**

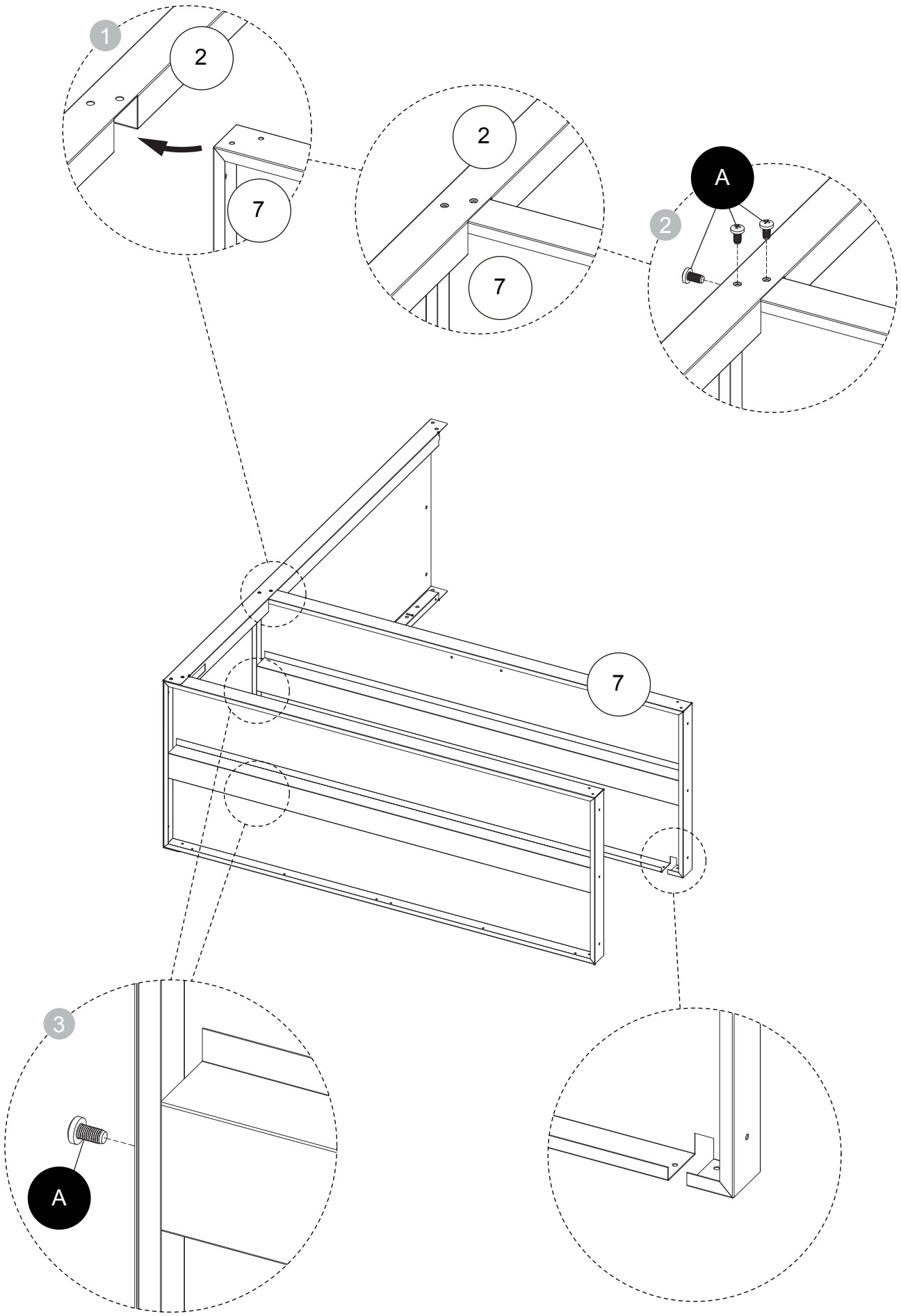

3

A **x5**

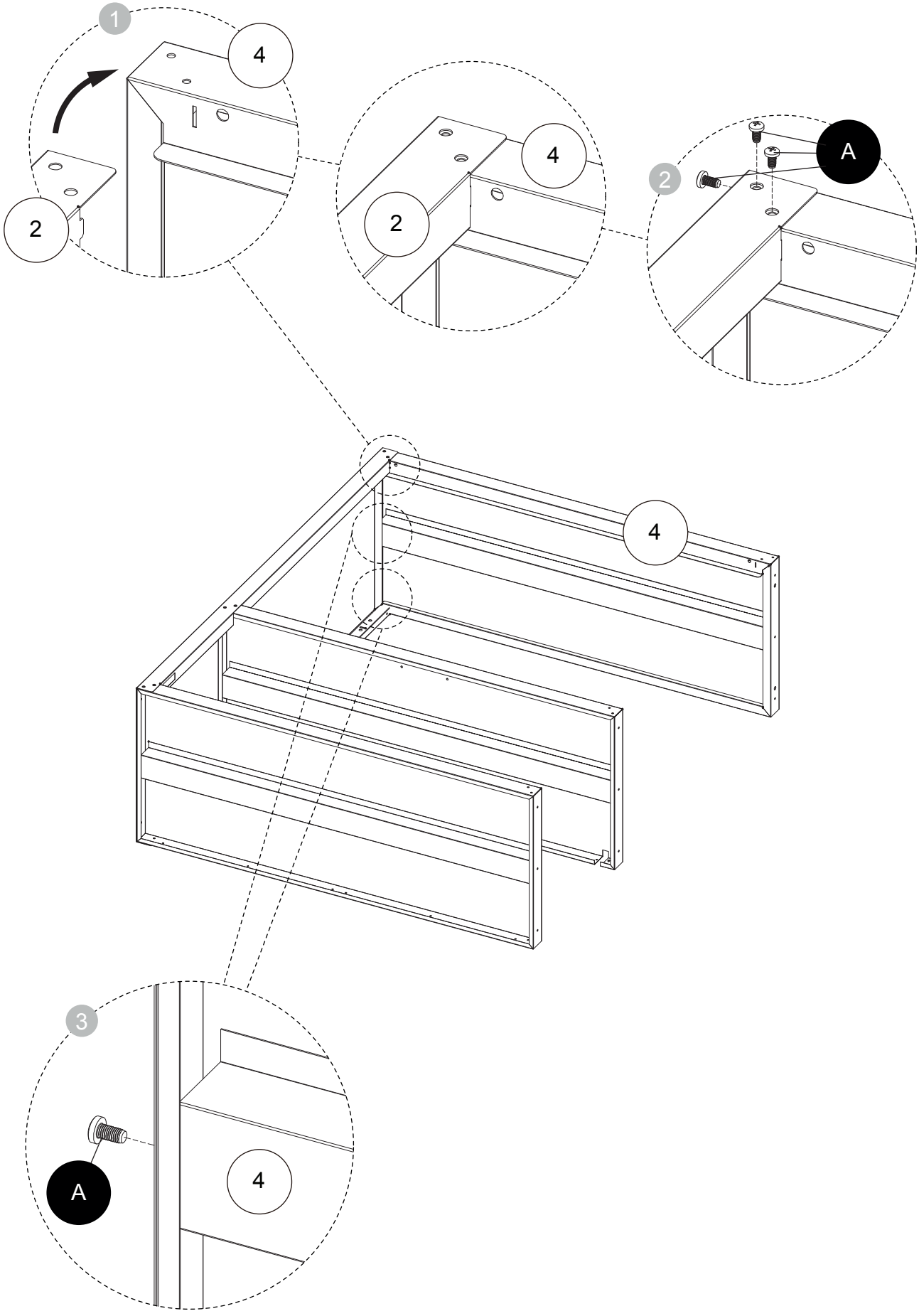

4

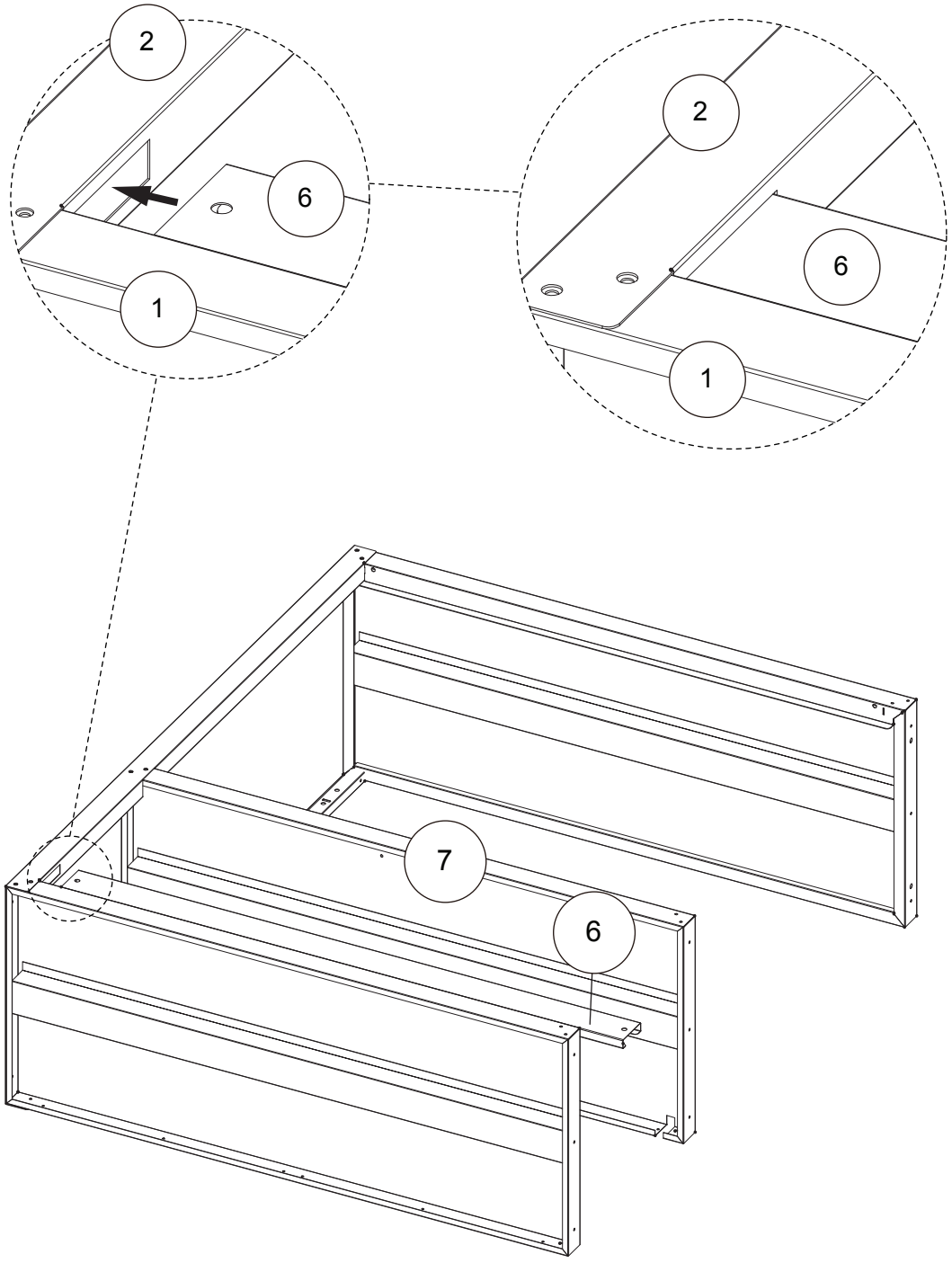

5

A **x15**

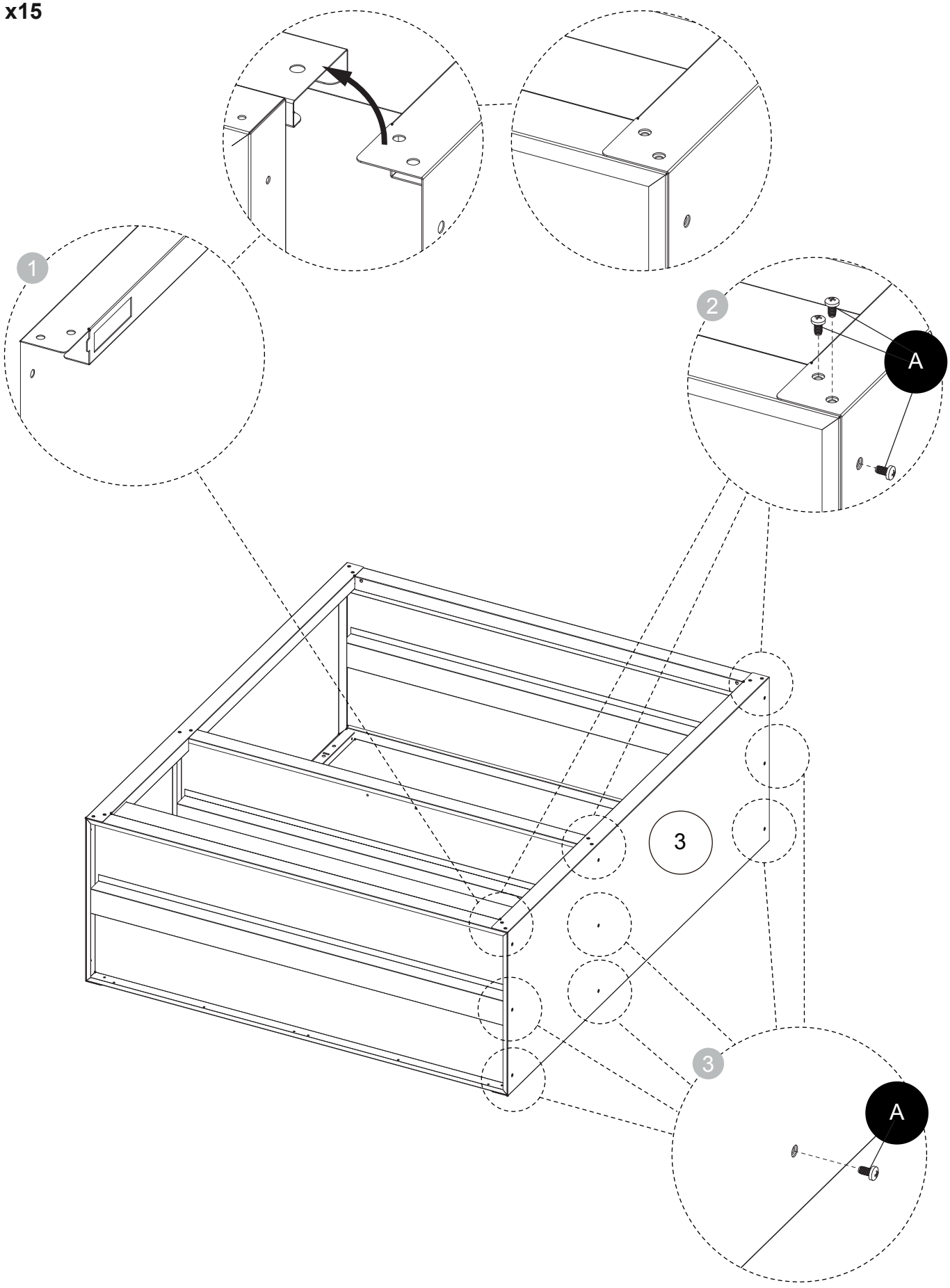

6

C **x3**

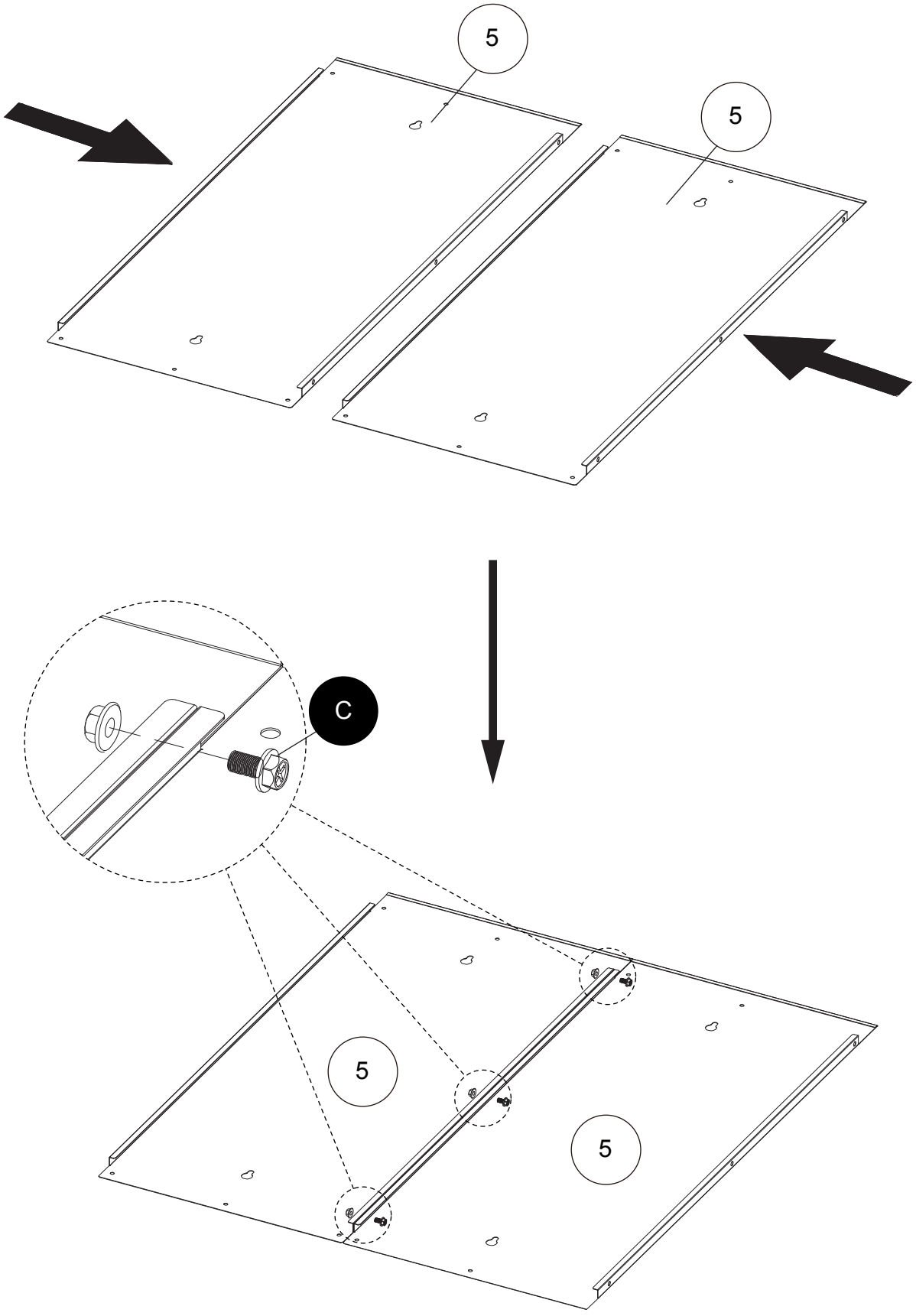

7

A **x6**

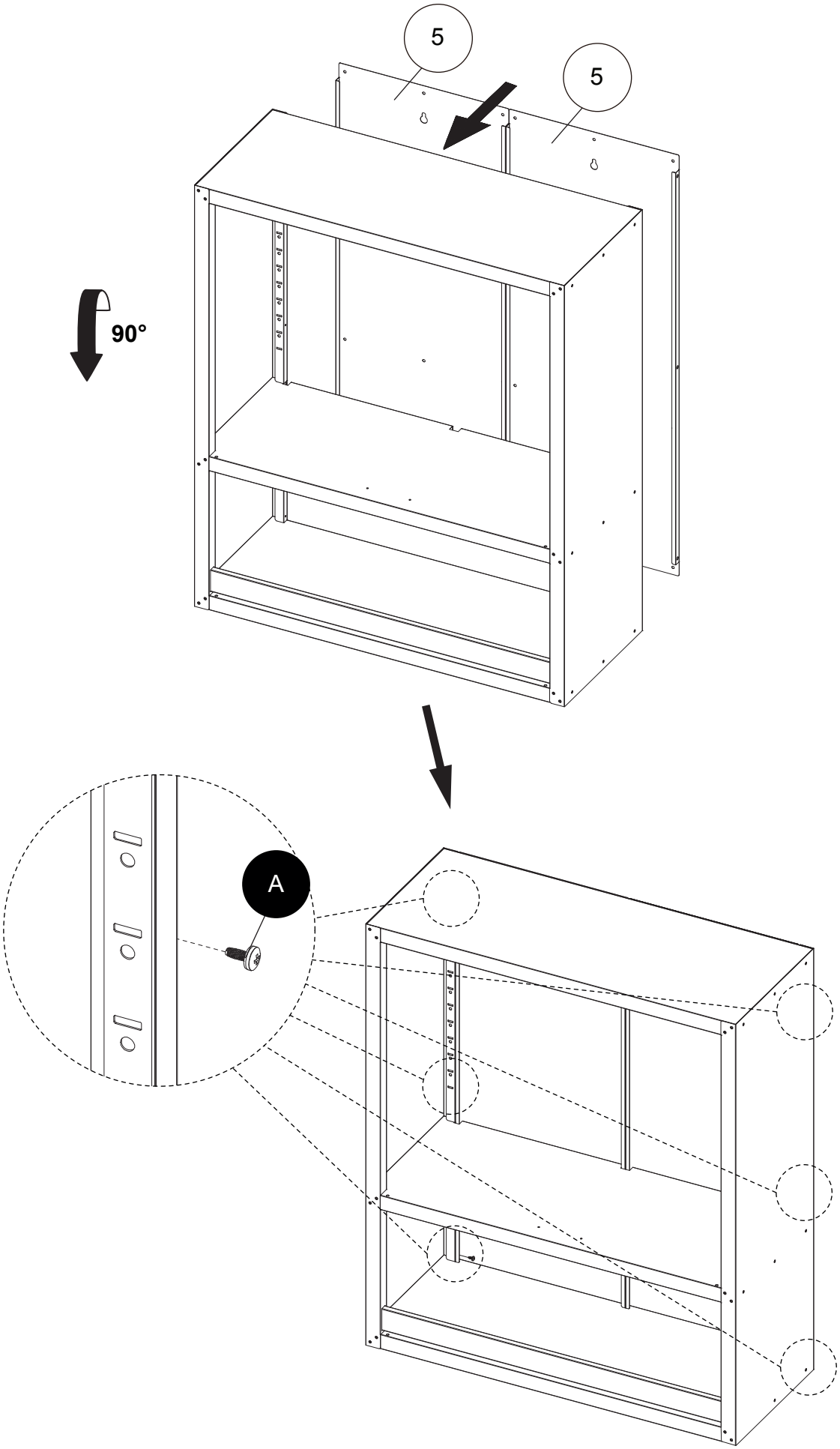

8

A **x26**

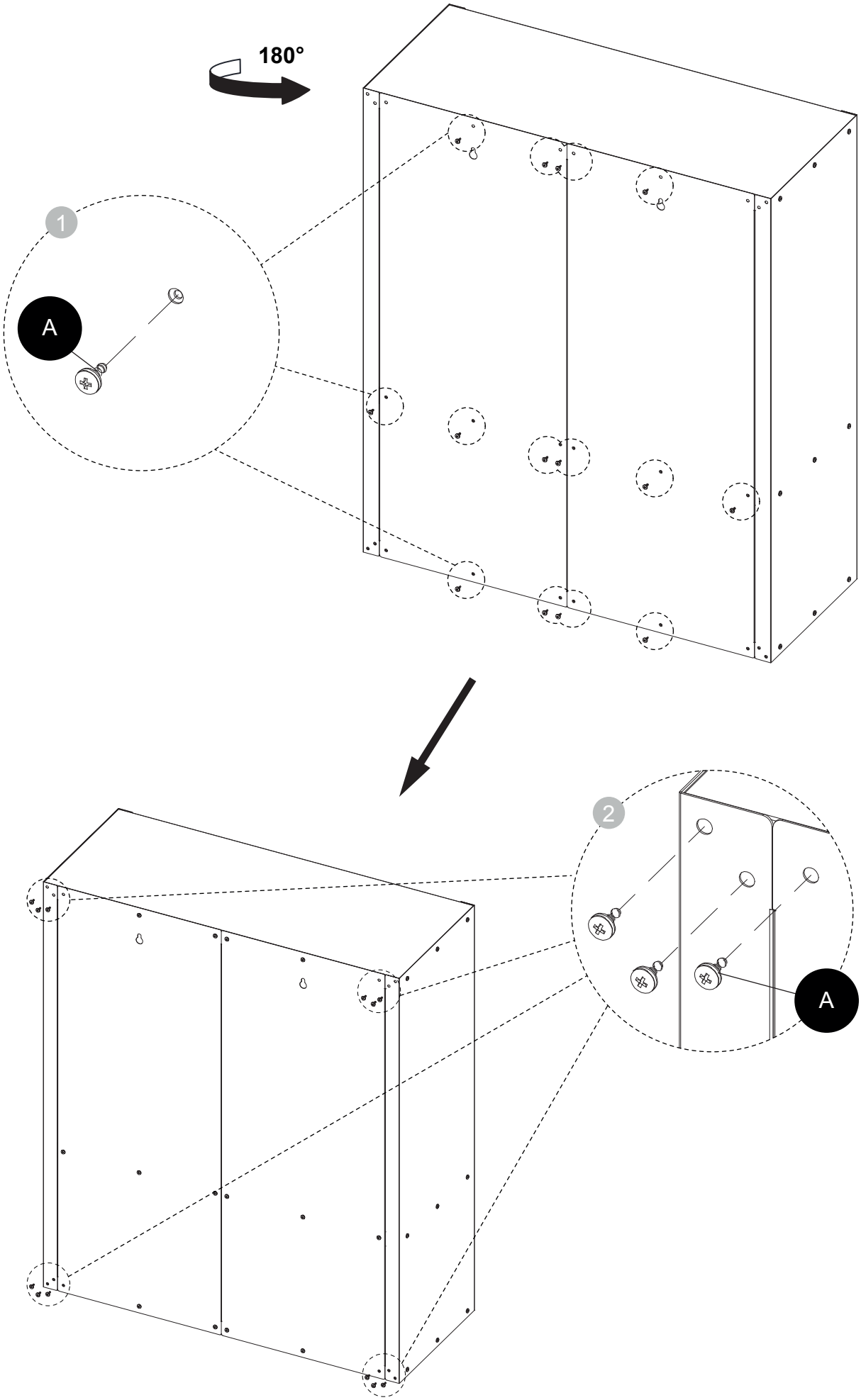

9

A **x2**
S **x1**

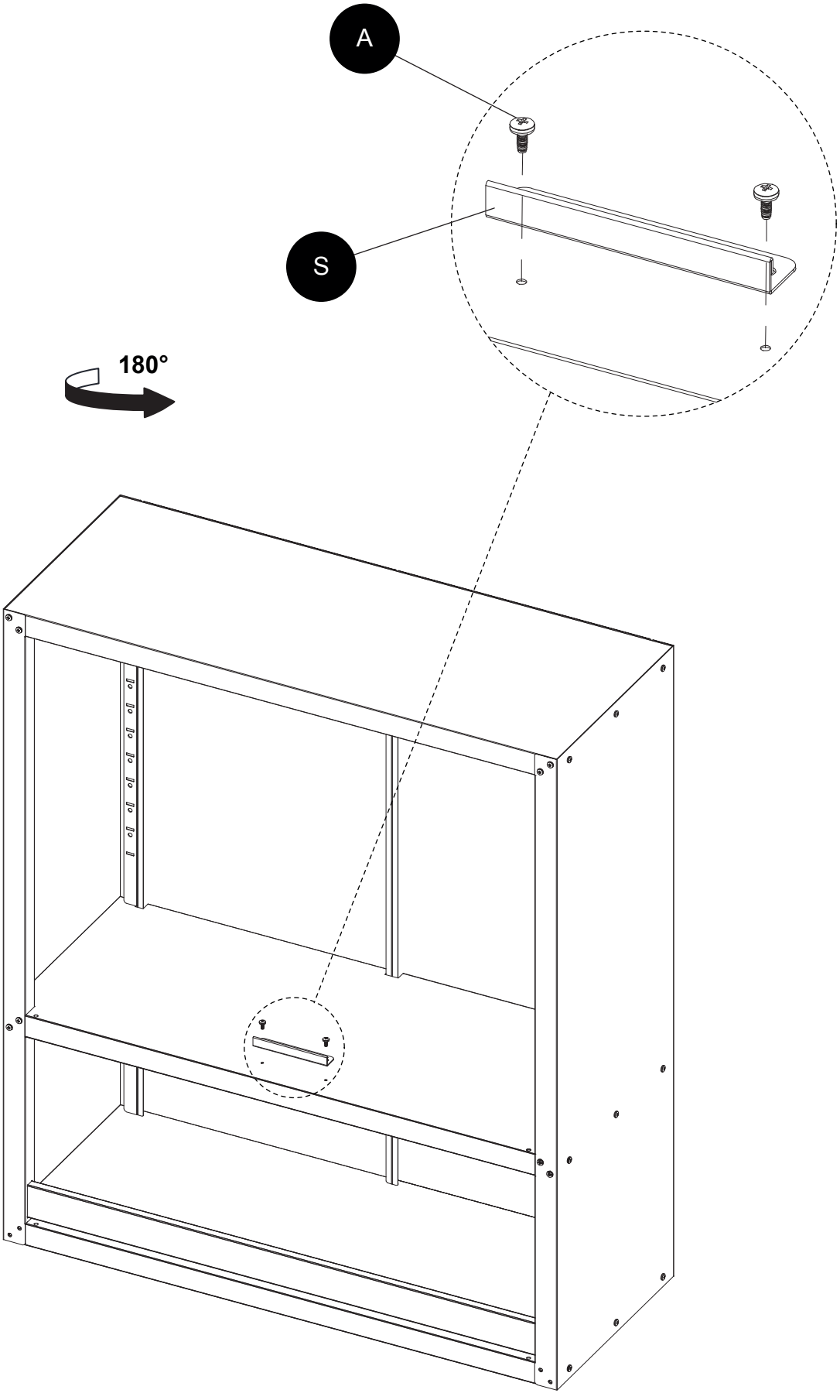

10

R **x1**

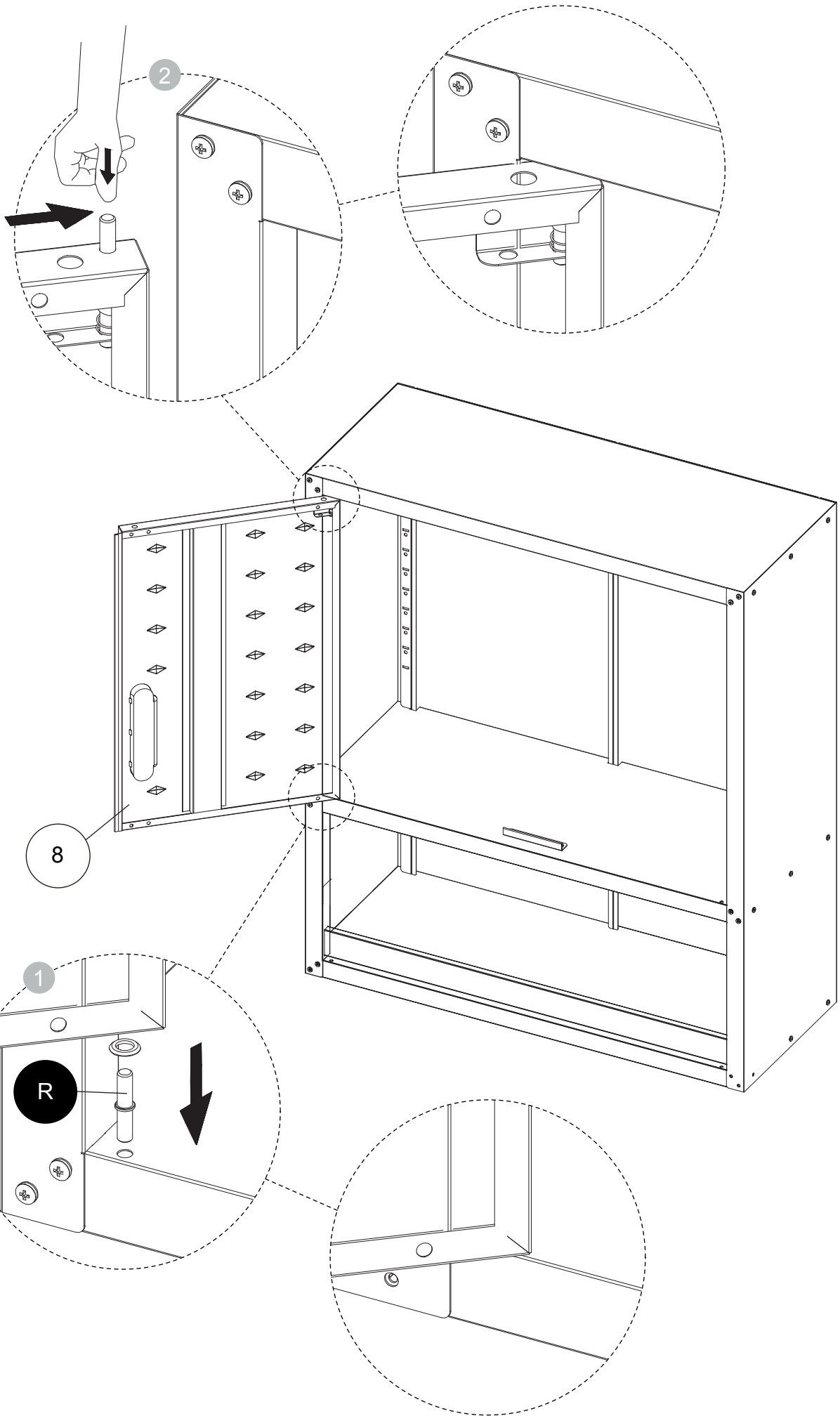

11

R **x1**

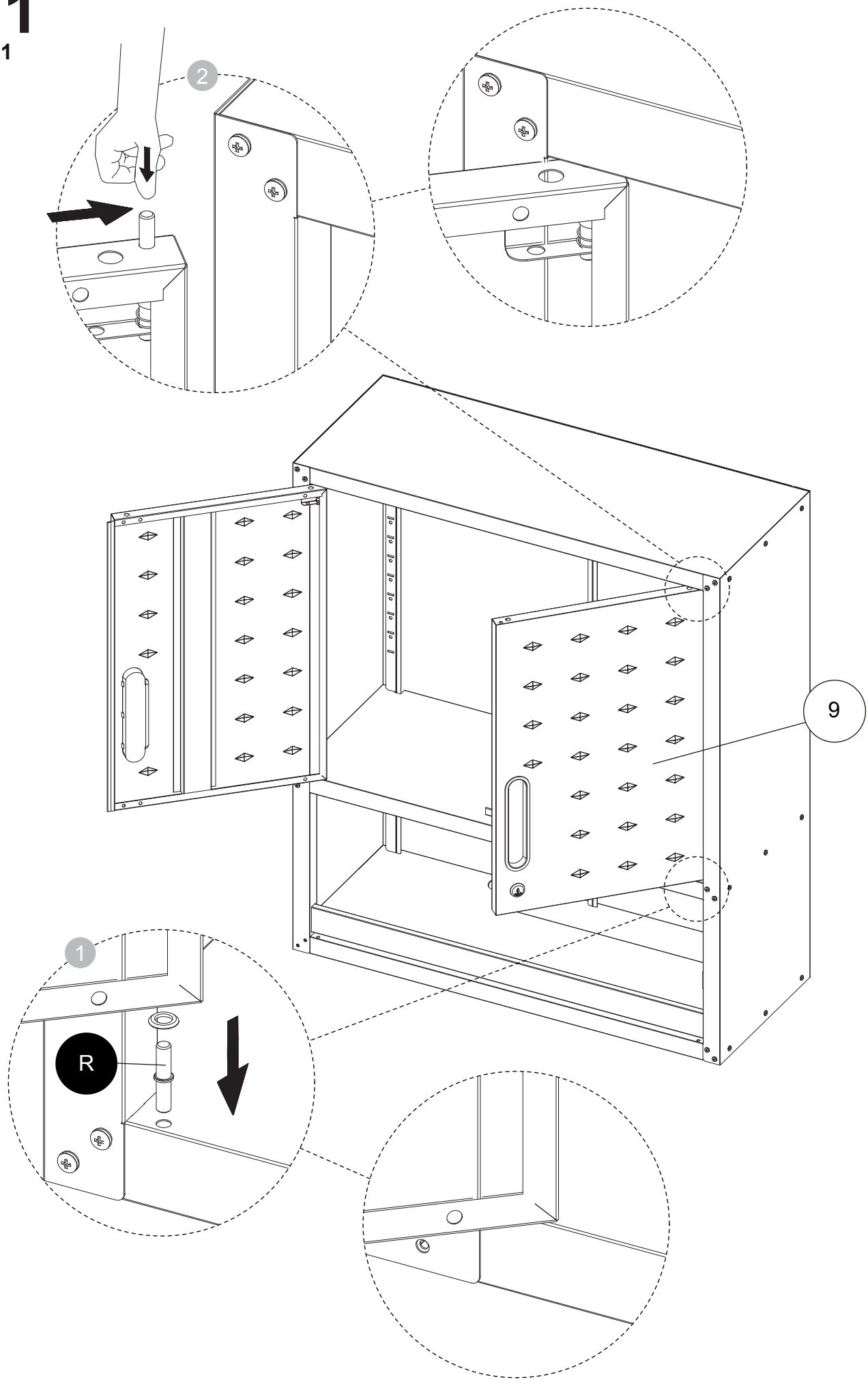

12

Q **x4**

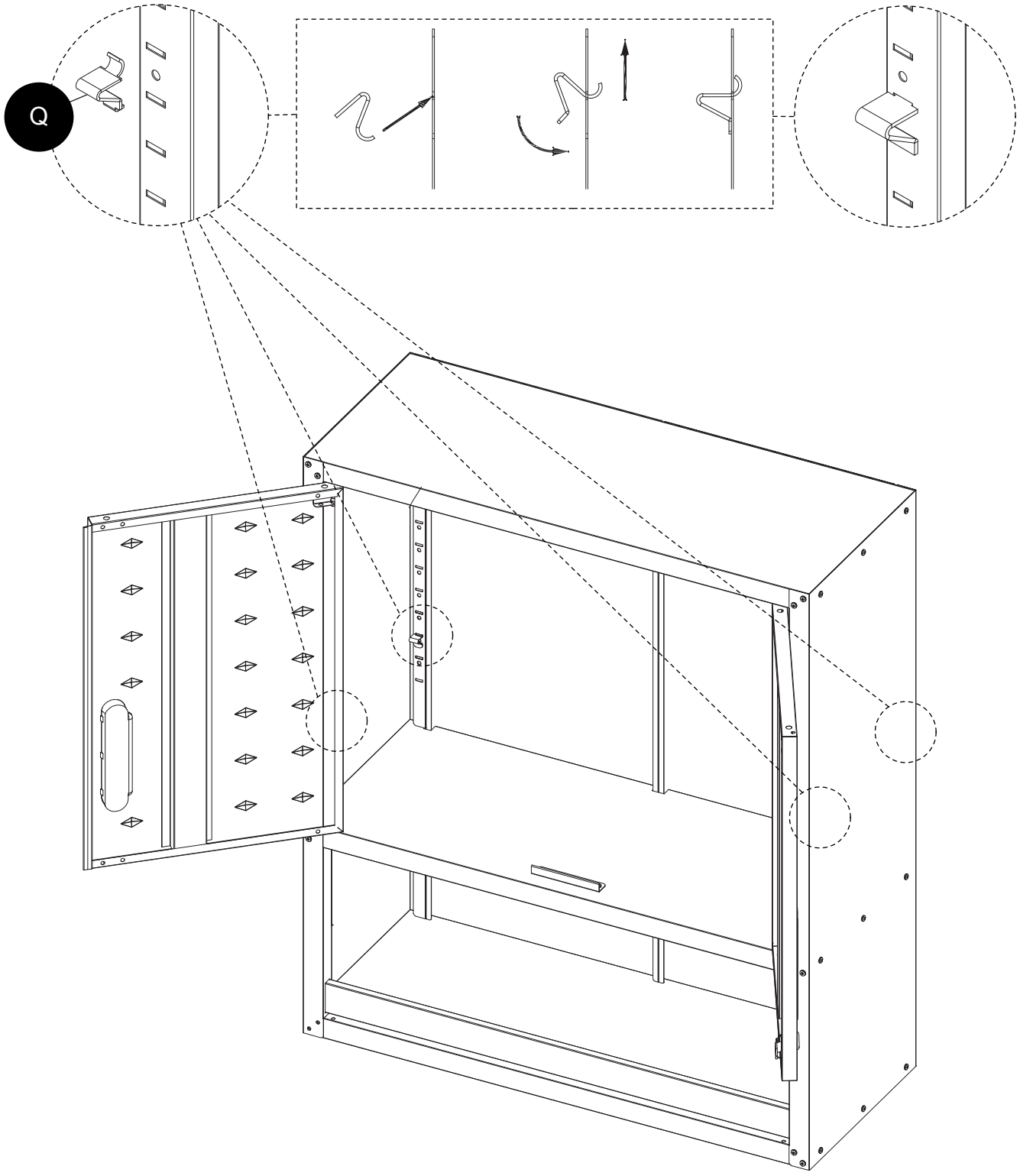

13

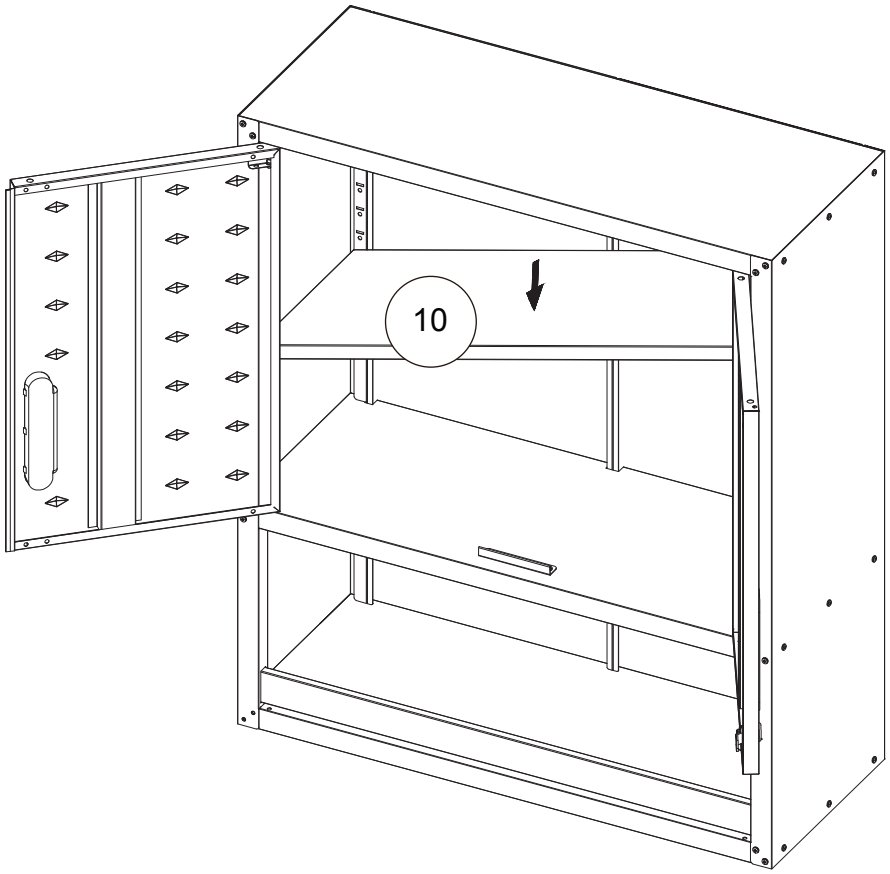

14

F **x4**

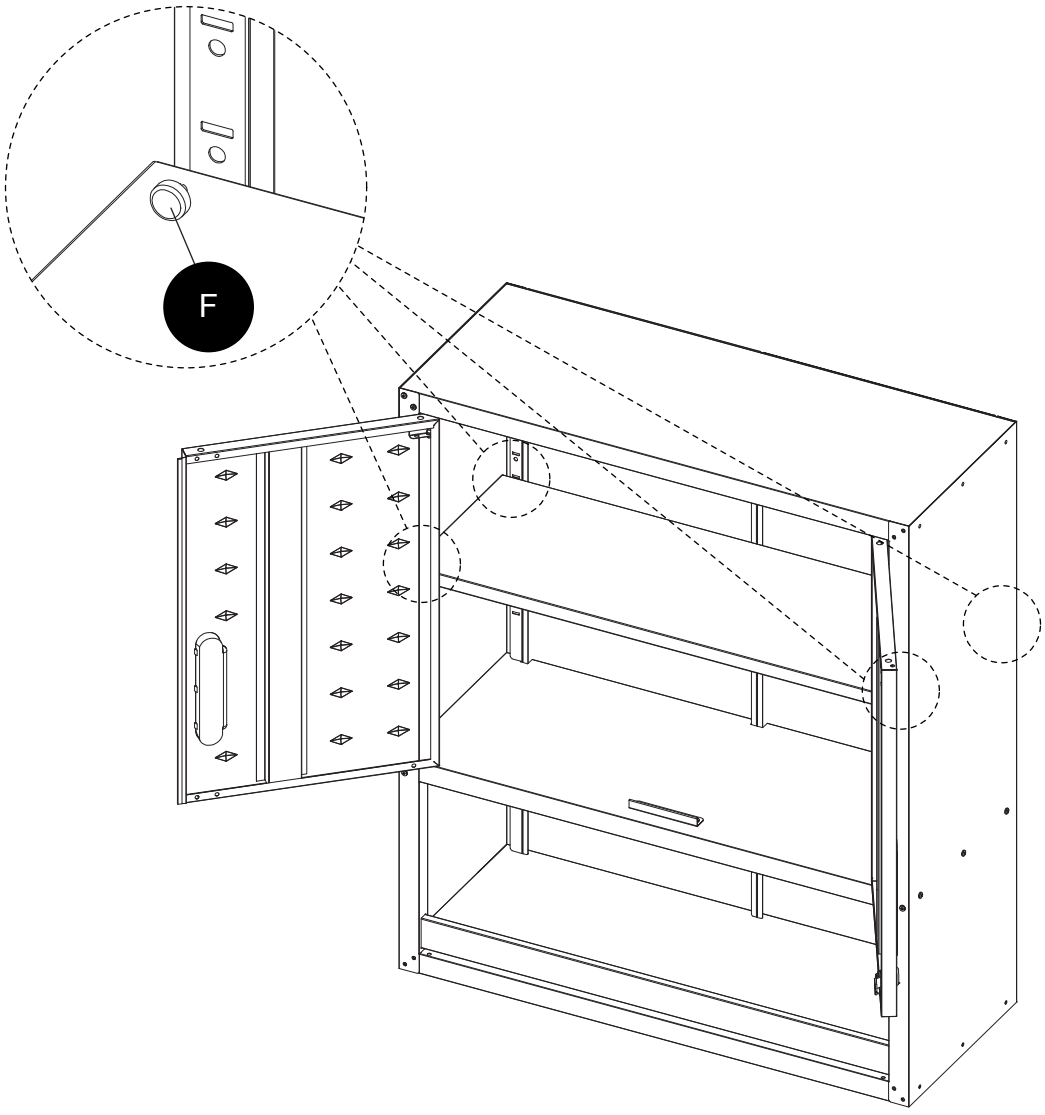

15

U **x4**

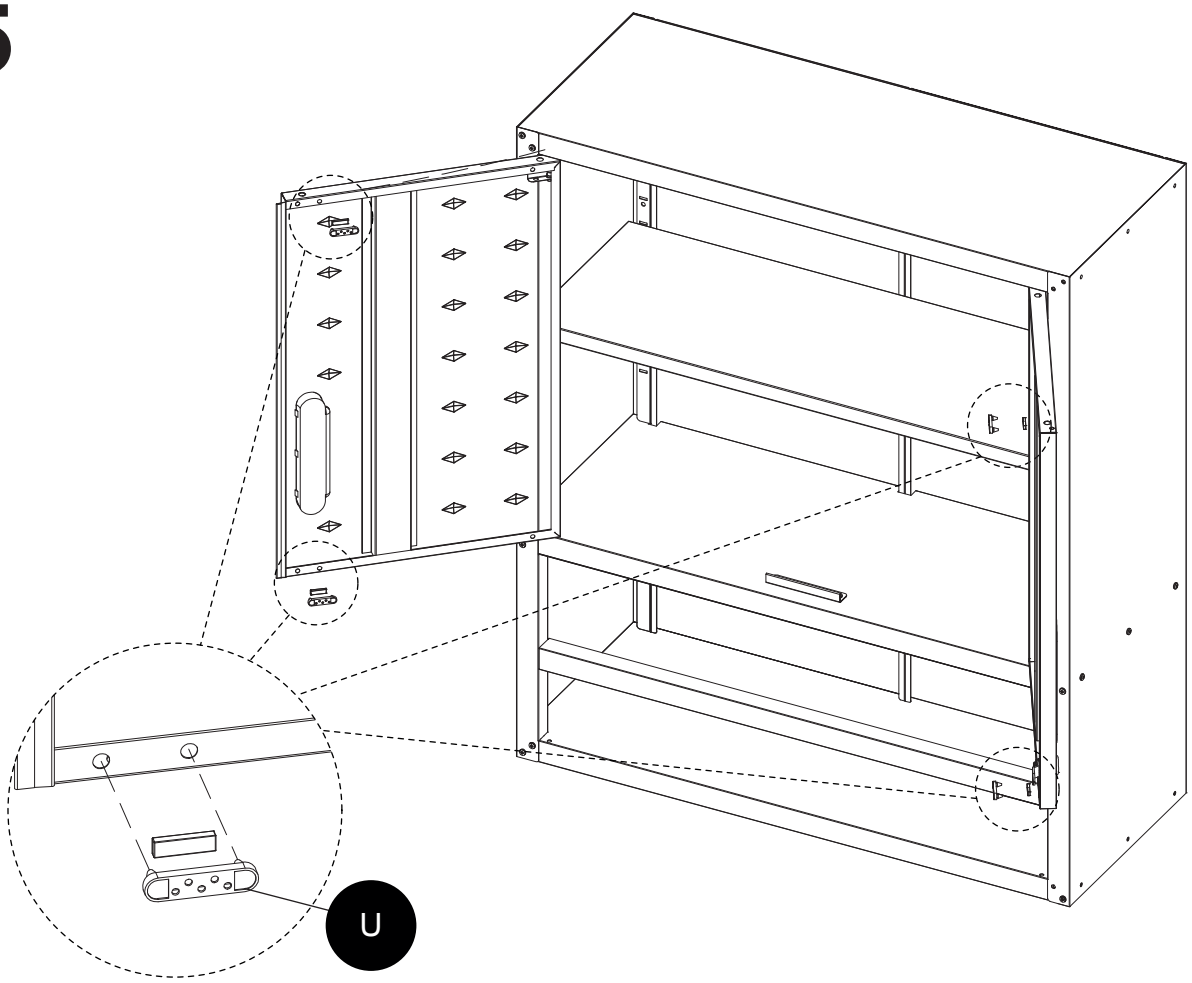

16

V **x4**

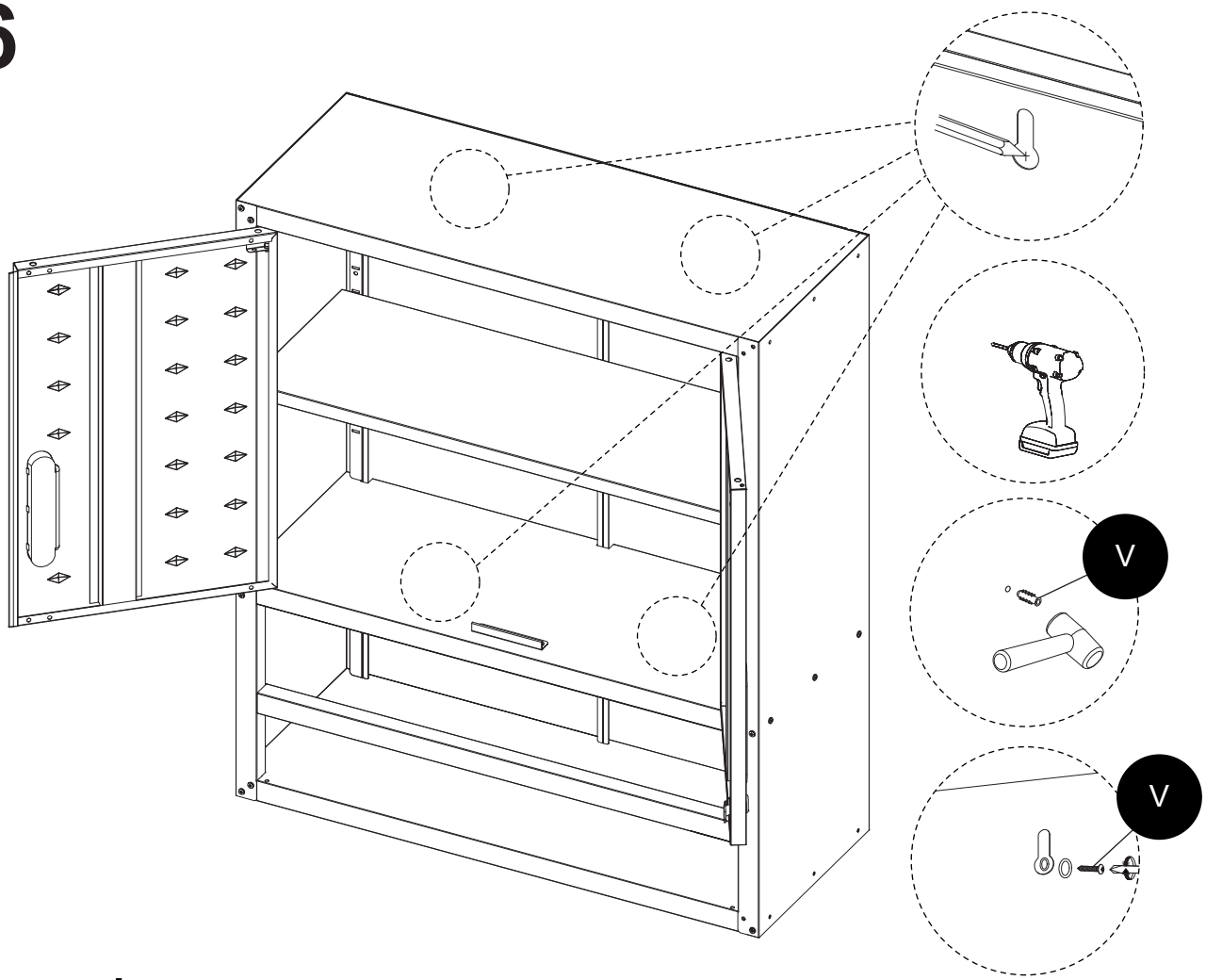

17

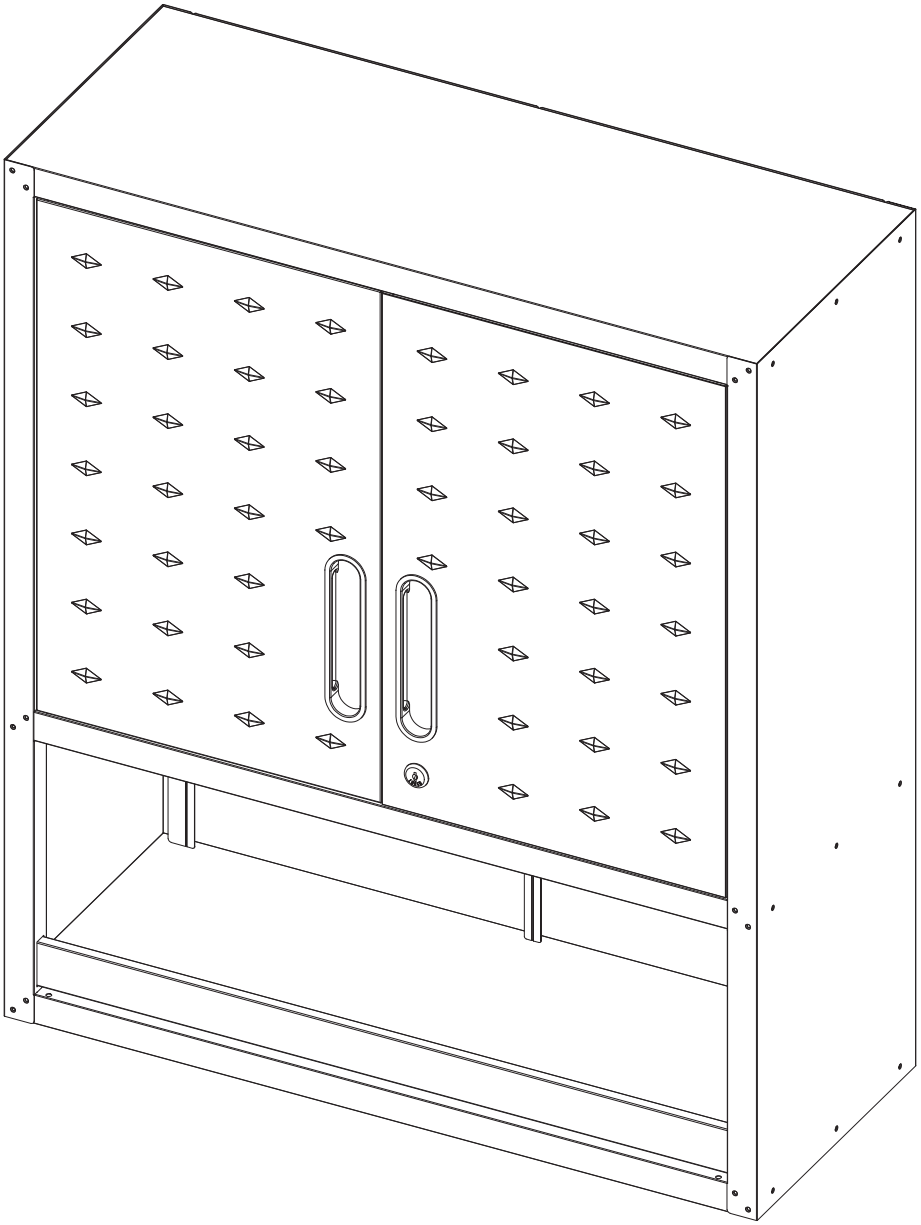

IMPORTÉ PAR WALIBUY SAS
270 avenue de l’Espace, 59118 WAMBRECHIES - FRANCE

IMPORTADO POR WALIBUY SAS
270 avenue de l’Espace, 59118 WAMBRECHIES - FRANCIA

IMPORTED BY WALIBUY SAS
270 avenue de l’Espace, 59118 WAMBRECHIES - FRANCE

INGEVOERD DOOR WALIBUY SAS
270 avenue de l’Espace, 59118 WAMBRECHIES - FRANKRIJK

IMPORTADO POR WALIBUY SAS
270 avenue de l’Espace, 59118 WAMBRECHIES - FRANÇA

IMPORTATO DA WALIBUY SAS
270 avenue de l’Espace, 59118 WAMBRECHIES - FRANCIA

IMPORTIERT VON WALIBUY SAS
270 avenue de l’Espace, 59118 WAMBRECHIES - FRANKREICH

IMPORTOWANE PRZEZ WALIBUY SAS
270 avenue de l’Espace, 59118 WAMBRECHIES - FRANCJA

SWEEEK ME

SERVICE APRÈS VENTE :
SERVICIO POSTVENTA :
AFTER SALES SERVICE :
AFTER-SALES :
SERVIÇO PÓS-VENDA :
CONTATTO :
CONTACT :
KUNDENDIENST :
SERWIS POGWARANCYJNY :

www.sweeek.help

FR

Pensez à donner ou recycler.

Association OU Magasin OU Déchèterie

https://quefairedemesdechets.fr

sweeek.

BOBBY

IGMH2GY

16/02/2026

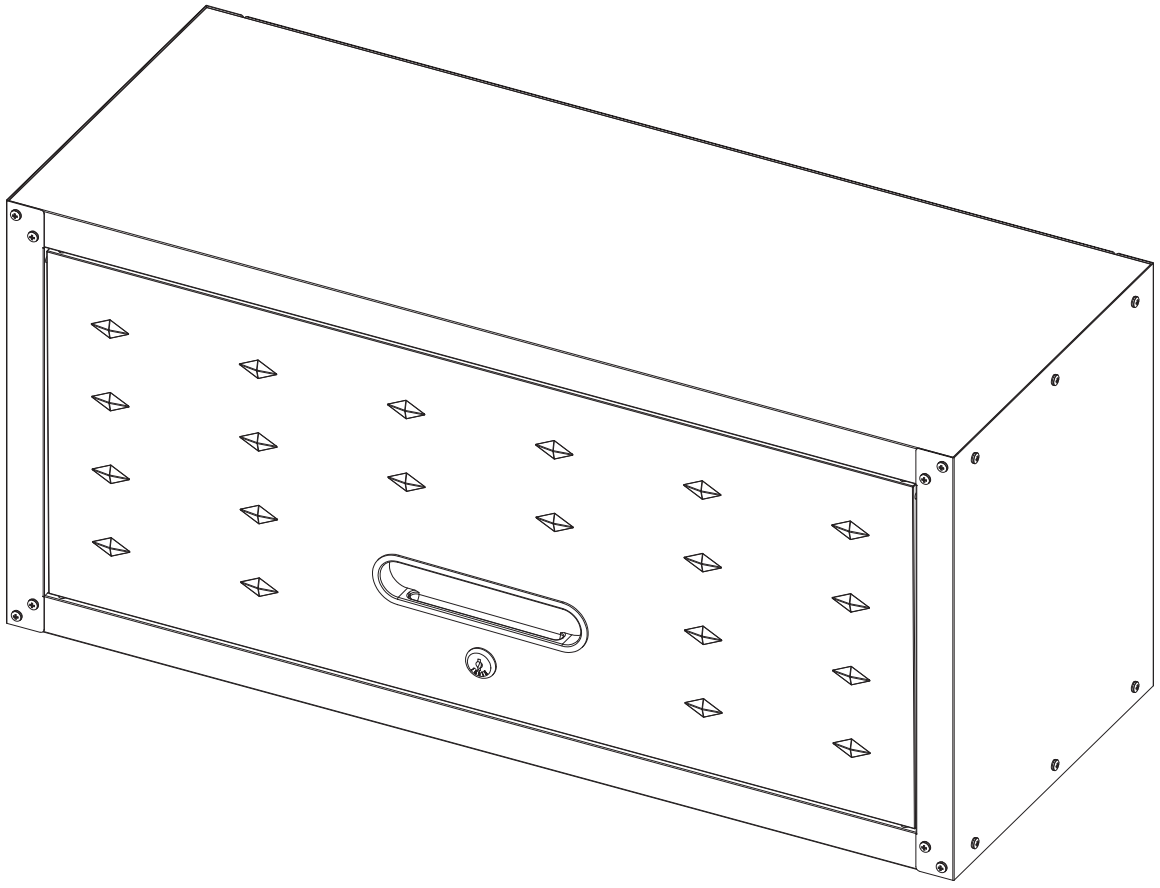



INDEX / ÍNDICE / CONTENTS / INHOUD / INDICE / INHALT / INDEKS

FRANÇAIS

Avertissements 4
Conseils d'utilisation 4
Conseils d'entretien 4
Garantie 5
Montage 20

IMPORTANT, À CONSERVER
POUR CONSULTATION ULTÉRIEURE :
À LIRE ATTENTIVEMENT

ENGLISH

Warning 6
Directions for use 6
Care and maintenance 6
Warranty 7
Assembly 20

IMPORTANT, RETAIN
FOR FUTURE REFERENCE :
READ CAREFULLY

ESPAÑOL

Advertencia 8
Consejos de utilización 8
Consejos de mantenimiento 8
Garantía 9
Montaje 20

IMPORTANTE, CONSERVAR
PARA FUTURAS CONSULTAS :
LEA ATENTAMENTE

PORTUGUÊS

Advertência 10
Conselhos de utilização 10
Cuidados e manutenção 10
Garantia 11
Montagem 20

IMPORTANTE, A MANTER
PARA REFERÊNCIA FUTURA :
PARA LER COM ATENÇÃO

ITALIANO

Avvertenze....12
Consigli per l'uso....12
Consigli per la manutenzione....12
Garanzia....13
Montaggio....20

IMPORTANTE, SI PREGA
DI CONSERVARE PER RIFERIMENTO FUTURO :
SI PREGA DI LEGGERE ATTENTAMENTE

NEDERLANDS

Waarschuwingen....14
Gebruiksaanwijzing....14
Onderhoudstips....14
Garantie....15
Montage....20

BELANGRIJK, BEWAAR VOOR
TOEKOMSTIGE REFERENTIE :
ZORGVULDIG LEZEN

DEUTSCH

Warnhinweise....16
Anwendungshinweise....16
Pflegehinweise....16
Garantie....17
Montage....20

WICHTIG, FÜR SPÄTEREN
GEBRAUCH AUFBEWAHREN :
BITTE SORGFÄLTIG LESEN

POLSKI

OstrzeŻenie....18
Instrukcje uzytkowania....18
Czyszczenie i konserwacja....18
Gwarancja....19
Montaż....20

WAŻNE, ZACHOWAĆ NA PRZYSZŁOŚĆ:
PRZECZYTAJ UWAŻNIE

FR



POIDS MAXIMUM SUPPORTÉ : 875 KG



ATTENTION: RISQUES DE BLESSURES



DESTINÉ À UN USAGE DOMESTIQUE



GARANTIE : 2 ANS

⚠ AVERTISSEMENTS

ATTENTION : Risque de blessure grave ou mortelle en cas de basculement du meuble. Pour éviter que le meuble ne bascule, il faut le fixer au mur de façon permanente. Les vis et chevilles ne sont pas incluses car leur choix dépend du matériau du mur sur lequel est fixé le meuble. Utilisez des vis et chevilles adaptées au matériau du mur.

- Veuillez vous tenir éloigné des conduites d'eau et des conduites électriques lorsque vous percez les murs.
- Ce rack n'est pas destiné à être utilisé par des enfants. Il est interdit de laisser les enfants grimper ou jouer avec le rack afin d'éviter tout incident grave causé par le basculement du rack.
- Pour éviter le danger potentiel de suffocation,jetez tous les emballages de manière responsable et gardez-les hors de portée des enfants.

1/ CONSEILS D'UTILISATION

- Le montage doit être effectué par un adulte.
- Éloignez les enfants lors de l'assemblage.
- Pour des raisons de stabilité, et afin de préserver les pas de vis d'un serrage de travers, il est impératif d'assembler manuellement tous les éléments, et de serrer toutes les vis à la main dans un premier temps. Une fois l'assemblage terminé, vous pouvez procéder au serrage de la visserie de manière plus ferme.
- Le produit doit être strictement assemblé et utilisé conformément aux dispositions de ce manuel.
- Après avoir déballé l'appareil, assurez-vous que toutes les pièces sont présentes. Veuillez informer immédiatement notre service clientèle si des pièces sont manquantes ou endommagées.
- Veuillez porter des gants lors de l'assemblage du produit pour éviter toute blessure.
- Attention! Ce rack de stockage est destiné à un usage intérieur uniquement.
- Placez le produit sur une surface plane et dure pour assurer sa stabilité.
- N'essayez pas de secouer le produit après l'avoir assemblé.
- La charge sur les étagères doit être répartie de manière homogène afin que les étagères ne subissent aucun dommage.
- Ne dépassez jamais la charge maximale des étagères pour l'ensemble de l'unité : 175 kg par étagère.
- Poids maximum supporté : 875 kg par meuble
- Ne dépassez jamais la charge maximale des étagères pour l'ensemble de l'unité.
- Ne placez pas ce rack dans une pièce à trop humide pour éviter d'endommager les étagères.
- Ne montez pas ou ne marchez pas sur le rack.
- Attention, ne pas s'asseoir sur le produit. En effet, cela peut entraîner une dégradation du produit, voire des blessures, n'entrant pas dans le cadre de la garantie.

2/ CONSEILS D'ENTRETIEN

- Veuillez essuyer avec un chiffon humide, puis utiliser un chiffon sec pour éliminer toute humidité pendant le nettoyage.

3/ GARANTIE

- Sweeek garantit ses produits contre tout vice de fabrication et de matériau pour une durée de 2 ans à partir de la date de réception par le consommateur. En cas de défaut de conformité, nous vous invitons à contacter rapidement notre service client et à ne pas utiliser le produit.
- Si une pièce s'avère défectueuse pendant la période de garantie, sweeek prendra en charge la réparation ou le remplacement de la pièce, et ce selon les modalités définies par le SAV sweeek. La mise en œuvre de la garantie Sweeek s'effectue par le remplacement des pièces endommagées. Sweeek se réserve le droit de contrôler le produit avant l'acceptation de sa prise en garantie.
- Si un produit est jugé défectueux par Sweeek, la garantie couvre la réparation ou le remplacement du produit défectueux uniquement. Sweeek ne sera pas responsable des coûts ou dommages subis à la suite d'une utilisation abusive de ce produit. Sweeek ne sera pas responsable des coûts, pertes ou dommages engendrés par la perte de ce produit.
- Cette garantie ne s'applique pas en cas d'abus, de mauvaise manipulation ou de réparation non autorisée.
- Nos produits sont prévus pour une utilisation dans un cadre privé et personnel. Toute utilisation dans un cadre professionnel (location, activités scolaires, …) annulerait automatiquement toutes les garanties.
- Ce produit est conçu pour une utilisation spécifique. Une utilisation inappropriée peut entraîner des risques graves pour l'utilisateur et annuler sa garantie.

LISTE DES EXCLUSIONS DE LA GARANTIE

- Les défauts ou dommages résultants d'une erreur de montage ou du non-respect des conditions d'utilisation du produit.
- Les dommages résultants d'une utilisation non conforme aux spécifications techniques ou d'utilisation du produit. (Non-respect des conseils d'utilisation, d'entretien, de stockage et de protection, défaut de surveillance).
- Les dommages liés à l'utilisation de produits abrasifs, ou d'entretien non adaptés.
- Les modifications, interventions ou réparations effectuées sur le produit sans accord préalable du vendeur.
- Les atteintes au produit résultant de son usure normale eu égard à sa nature, sa fonction, sa composition et son prix.
- Les dommages résultants de causes externes telles que : choc, négligence, incendie, inondation, vandalisme, catastrophe naturelle, neige, intempérie… Dans ce cas, nous vous invitons à contacter votre assurance.
- Les phénomènes de décoloration par lumières naturelles ou artificielles.
- L'apparition de rouille ou de corrosion.
- La décoloration ou corrosion prématurée suite à une utilisation proche du littoral (dans un rayon de 20km) ou dans une zone à risque caniculaire élevé.
- Les dommages sur les pièces d'usure ou sensibles non signalés à réception du produit (éléments gonflables, éléments en verre, pièces mobiles, pièces de frottements, éléments de protection ou antichute).
- Les dommages liés à une utilisation intensive ou professionnelle.
- Les défauts de couture ou d'arrachement non signalés à la réception du produit.

EN



MAXIMUM WEIGHT SUPPORTED : 875 KG / 1925 LBS



WARNING: RISK OF INJURIES



FOR DOMESTIC USE ONLY



WARRANTY : 2 YEARS

⚠ WARNING

WARNING : Risk of serious injury or death if the furniture tips over. To prevent the furniture from tipping over, it must be permanently fixed to the wall. Screws and dowels are not included as their choice depends on the wall material to which the furniture is attached. Use screws and dowels that are suitable for the wall material.

- Please keep away from water and electrical pipes when drilling into walls.
- This rack is not intended for use by children. Do not allow children to climb or play with the rack to avoid serious incidents caused by the rack tipping over.
- To avoid the potential danger of suffocation, dispose of all packaging responsibly and keep it out of reach of children.

1/ DIRECTIONS FOR USE

- This product must be assembled by an adult.
- Keep children away during assembly.
- For stability and to avoid cross-threading screws, assemble all parts manually and start by tightening all screws by hand. Once all parts have been assembled, you can tighten the screws more securely.
- The product must be strictly assembled and operated in accordance with the provisions of this manual. After unpacking the unit, make sure that all parts are present.
- Please inform our customer service immediately if any parts are missing or damaged.
- Please wear gloves when assembling the product to avoid injury.
- Warning! This storage rack is intended for indoor use only.
- Place the product on a flat, hard surface to ensure stability.
- Do not attempt to shake the product after assembling it.
- The load on the shelves must be distributed evenly so that the shelves are not damaged.
- Never exceed the maximum shelf load for the whole unit : 175kg per shelf.
- Maximum supported weight : 875kg per unit.
- Never exceed the maximum shelf load for the entire unit.
- Do not place this rack in a room with too much humidity to avoid damaging the shelves.
- Do not climb or walk on the rack.
- Do not sit on the product. Doing so may result in damage to the product or even injury, which is not covered by the warranty.

2/ CARE AND MAINTENANCE

- Please wipe with a damp cloth, then use a dry cloth to remove any moisture during cleaning

3/ WARRANTY

- Sweeek guarantees its products against any manufacturing and material defects for a period of 2 years from the date of receipt by the consumer. In the event of a lack of conformity, we invite you to quickly contact our customer service and not to use the product.
- If a part proves defective during the warranty period, sweeek will repair or replace the part in accordance with the terms and conditions defined by sweeek after-sales service. The Sweeek guarantee is implemented by replacing the damaged parts. Sweeek reserves the right to inspect the product before accepting its guarantee.
- If a product is deemed defective by Sweeek, the warranty covers repair or replacement of the defective product only. Sweeek will not be responsible for any costs or damages incurred as a result of misuse of this product. Sweeek will not be responsible for any costs, losses or damages caused by the loss of this product.
- This warranty does not apply in the event of abuse, mishandling or unauthorised repair.
- Our products are intended for use in a private and personal setting. Any use in a professional context (rental, school activities, etc.) will automatically void all warranties.
- This product is designed for a specific use. Improper use may cause serious risks to the user and void the warranty.

LIST OF WARRANTY EXCLUSIONS

- Defects or damage resulting from an assembly error or non-compliance with the conditions of use of the product.
- Damage resulting from use that does not comply with the technical specifications or use of the product. (Non-compliance with advice on use, maintenance, storage and protection, lack of supervision).
- Damage linked to the use of abrasive products or unsuitable maintenance.
- Modifications, interventions or repairs carried out on the product without prior agreement from the seller.
- Damage to the product resulting from normal wear and tear having regard to its nature, function, composition and price.
- Damage resulting from external causes such as : shock, negligence, fire, flooding, vandalism, natural disaster, snow, bad weather, etc. In this case, we invite you to contact your insurance.
- Discoloration phenomena caused by natural or artificial light.
- The appearance of rust or corrosion.
- Premature discoloration or corrosion following use near the coast (within a 12 miles radius) or in a high heatwave risk area.
- Damage to wearing or sensitive parts not reported upon receipt of the product (inflatable elements, glass elements, moving parts, friction parts, protection or fall protection elements).
- Damage linked to intensive or professional use.
- Sewing or tearing defects not reported upon receipt of the product.

ES



PESO MÁXIMO SOPORTADO : 875 KG



ADVERTENCIA: RIESGO DE LESIONES



SÓLO PARA USO DOMÉSTICO



GARANTÍA : 3 AÑOS

⚠ ADVERTENCIA

PRECAUCIÓN : riesgo de lesiones graves o de muerte si el mueble se vuelca. Para evitar que el mueble se vuelque, debe estar permanentemente fijado a la pared. Los tornillos y tacos no están incluidos, ya que su elección depende del material de la pared al que se fije el mueble. Utilice tornillos y tacos adecuados para el material de la pared.

- Por favor, manténgase alejado de las tuberías de agua y eléctricas cuando perfore en las paredes.
- Esta estantería no está pensada para que la utilicen los niños. No permita que los niños trepen o jueguen con la estantería para evitar incidentes graves causados por el vuelco de la misma.
- Para evitar el peligro potencial de asfixia, elimine todos los envases de forma responsable y manténgalos fuera del alcance de los niños.

1/ CONSEJOS DE UTILIZACIÓN

- El montaje tiene que ser efectuado por un adulto.
- Mantenga alejados a los niños durante el montaje.
- Por razones de estabilidad, y con el fin de preservar las roscas de tornillo a la hora de atornillar de forma transversal, es obligatorio ensamblar manualmente todos los elementos y apretar primero todos los tornillos a mano. Una vez que el montaje haya sido realizado , podrá apretar los tornillos de manera más firme.
- El producto debe ser montado y operado estrictamente de acuerdo con las disposiciones de este manual. Después de desembalar la unidad, asegúrese de que todas las piezas están presentes.
- Por favor, informe inmediatamente a nuestro servicio de atención al cliente si falta alguna pieza o está dañada.
- Por favor, utilice guantes cuando monte el producto para evitar lesiones.
- Precaución. Este estante de almacenamiento está destinado a ser utilizado únicamente en interiores.
- Coloque el producto sobre una superficie plana y dura para asegurar su estabilidad.
- No intente agitar el producto después de montarlo.
- La carga en los estantes debe distribuirse uniformemente para que los estantes no se dañen.
- No supere nunca la carga máxima de la estantería para todo el conjunto : 175 kg por estantería.
- Peso máximo soportado : 875 kg por unidad.
- No supere nunca la carga máxima de la estantería para toda la unidad.
- No coloque esta estantería en una habitación con demasiada humedad para evitar que se dañen los estantes.
- No se suba ni camine sobre la estantería.
- No se siente sobre el producto. De lo contrario, el producto podría resultar dañado o incluso sufrir lesiones, lo que no está cubierto por la garantía.

2/ CONSEJOS DE MANTENIMIENTO

- Por favor, limpie con un paño húmedo y luego utilice un paño seco para eliminar la humedad durante la limpieza.

3/ GARANTÍA

- Sweeek garantiza sus productos contra cualquier defecto de fabricación y material por un período de 3 años a partir de la fecha de recepción por parte del consumidor. En caso de falta de conformidad, le invitamos a ponerse en contacto rápidamente con nuestro servicio de atención al cliente y no utilizar el producto.
- Si una pieza resulta defectuosa durante el periodo de garantía, sweeek reparará o sustituirá la pieza de acuerdo con los términos y condiciones definidos por el servicio posventa de sweeek. La garantía Sweeek se aplica mediante la sustitución de las piezas dañadas. Sweeek se reserva el derecho de inspeccionar el producto antes de aceptar su garantía.
- Si Sweeek considera que un producto es defectuoso, la garantía cubre únicamente la reparación o el reemplazo del producto defectuoso. Sweeek no será responsable de ningún costo o daño incurrido como resultado del mal uso de este producto. Sweeek no se hará responsable por ningún costo, pérdida o daño derivado de la pérdida de este producto.
- Esta garantía no se aplica en caso de abuso, mal manejo o reparación no autorizada.
- Nuestros productos están diseñados para su uso en un entorno privado y personal. Cualquier uso en un contexto profesional (alquiler, actividades escolares, etc.) anulará automáticamente todas las garantías.
- Este producto está diseñado para un uso específico. El uso inadecuado puede causar riesgos graves al usuario y anular la garantía.

LISTA DE EXCLUSIONES DE GARANTÍA

- Defectos o daños resultantes de un error de montaje o incumplimiento de las condiciones de uso del producto.
- Daños resultantes de un uso que no se ajuste a las especificaciones técnicas o al uso del producto. (Incumplimiento de los consejos de uso, mantenimiento, almacenamiento y protección, falta de supervisión).
- Daños relacionados con el uso de productos abrasivos o un mantenimiento inadecuado.
- Modificaciones, intervenciones o reparaciones realizadas en el producto sin acuerdo previo del vendedor.
- Daños en el producto resultantes del desgaste normal teniendo en cuenta su naturaleza, función, composición y precio.
- Daños resultantes de causas externas como : shock, negligencia, incendio, inundación, vandalismo, desastres naturales, nieve, mal tiempo, etc. En este caso, le invitamos a contactar con su seguro.
- Fenómenos de decoloración provocados por la luz natural o artificial.
- La aparición de óxido o corrosión.
- Decoloración prematura o corrosión tras su uso cerca de la costa (dentro de un radio de 20 km) o en una zona con alto riesgo de olas de calor.
- Daños en piezas de desgaste o sensibles no reportados al recibir el producto (elementos inflables, elementos de vidrio, piezas móviles, piezas de fricción, elementos de protección o anticaídas).
- Daños relacionados con un uso intensivo o profesional.
- Defectos de costura o desgarro no reportados al recibir el producto.

PT



PESO MÁXIMO SUPORTADO : 875 KG



ADVERTÊNCIA: RISCOS DE FERIMENTOS



PARA UMA UTILIZAÇÃO DOMÉSTICA



GARANTIA : 3 ANOS

⚠ ADVERTÊNCIA

CUIDADO : Risco de ferimentos graves ou morte se o mobiliário cair. Para evitar que os móveis tombem, devem ser fixados permanentemente à parede. Os parafusos e cavilhas não estão incluídos, uma vez que a sua escolha depende do material da parede a que o mobiliário está ligado. Utilizar parafusos e cavilhas adequados para o material da parede.

- Por favor, mantenha-se afastado da água e dos canos eléctricos ao perfurar em paredes.
- Este suporte não se destina a ser utilizado por crianças. Não permitir que as crianças subam ou brinquem com o bastidor para evitar incidentes graves causados pela queda do bastidor.
- Para evitar o perigo potencial de asfixia, eliminar todas as embalagens de forma responsável e mantê-las fora do alcance das crianças.

1/ CONSELHOS DE UTILIZAÇÃO

- A montagem deve ser feita por um adulto.
- Separe as crianças durante a montagem.
- Por razões de estabilidade, e a fim de preservar os fios de um espeto, é imperativo montar todos os elementos manualmente e apertar todos os parafusos manualmente à mão. Quando a montagem estiver concluída, você poderá apertar o hardware com mais firmeza.
- O produto deve ser rigorosamente montado e operado em conformidade com as disposições deste manual. Depois de desembalar a unidade, certificar-se de que todas as peças estão presentes.
- Por favor, informe imediatamente o nosso serviço de atendimento ao cliente se alguma peça estiver em falta ou danificada.
- Por favor, usar luvas ao montar o produto para evitar ferimentos.
- Cuidado! Este suporte de armazenamento destina-se apenas a utilização em interiores.
- Colocar o produto sobre uma superfície plana e dura para assegurar a estabilidade.
- Não tentar sacudir o produto após a sua montagem.
- A carga nas prateleiras deve ser distribuída uniformemente de modo a que as prateleiras não sejam danificadas.
- Nunca exceder a carga máxima de prateleira para a unidade inteira : 175kg por prateleira.
- Peso máximo suportado : 875kg por unidade.
- Nunca exceder a carga máxima de prateleira para toda a unidade.
- Não colocar esta prateleira numa sala com demasiada humidade para evitar danificar as prateleiras.
- Não subir ou caminhar sobre a estante.
- Não se sentar sobre o produto. Fazê-lo pode resultar em danos no produto ou mesmo em ferimentos, que não estão cobertos pela garantia.

2/ CUIDADOS E MANUTENÇÃO

- Favor limpar com um pano húmido, depois utilizar um pano seco para remover qualquer humidade durante a limpeza.

3/ GARANTIA

- A Sweeek garante os seus produtos contra quaisquer defeitos de fabrico e de material por um período de 3 anos a partir da data de recepção pelo consumidor. Em caso de falta de conformidade, convidamo-lo a contactar rapidamente o nosso serviço de apoio ao cliente e a não utilizar o produto.
- Se uma peça se revelar defeituosa durante o período de garantia, a sweeek irá reparar ou substituir a peça de acordo com os termos e condições definidos pelo serviço pós-venda da sweeek. A garantia Sweeek é implementada através da substituição das peças danificadas. A Sweeek reserva-se o direito de inspecionar o produto antes de aceitar a sua garantia.
- Se um produto for considerado defeituoso pela Sweeek, a garantia cobre apenas a reparação ou substituição do produto defeituoso. A Sweeek não será responsável por quaisquer custos ou danos incorridos como resultado do uso indevido deste produto. A Sweeek não será responsável por quaisquer custos, perdas ou danos causados pela perda deste produto.
- Esta garantia não se aplica em caso de abuso, manuseio incorreto ou reparo não autorizado.
- Nossos produtos destinam-se ao uso em ambientes privados e pessoais. Qualquer utilização em contexto profissional (aluguer, atividades escolares, etc.) anulará automaticamente todas as garantias.
- Este produto foi concebido para uma utilização específica. O uso indevido pode causar sérios riscos ao usuário e anular a garantia.

LISTA DE EXCLUSÕES DE GARANTIA

- Defeitos ou danos resultantes de erro de montagem ou incumprimento das condições de utilização do produto.
- Danos resultantes de utilização não conforme com as especificações técnicas ou utilização do produto. (Não cumprimento dos conselhos de utilização, manutenção, armazenamento e proteção, falta de supervisão).
- Danos associados ao uso de produtos abrasivos ou manutenção inadequada.
- Modificações, intervenções ou reparos realizados no produto sem acordo prévio do vendedor.
- Danos ao produto resultantes do desgaste normal tendo em conta a sua natureza, função, composição e preço.
- Danos resultantes de causas externas como : choque, negligência, incêndio, inundação, vandalismo, catástrofe natural, neve, intempéries, etc. Neste caso, convidamo-lo a contactar o seu seguro.
- Fenómenos de descoloração provocados pela luz natural ou artificial.
- Aparecimento de ferrugem ou corrosão.
- Descoloração prematura ou corrosão após utilização perto da costa (num raio de 20 km) ou numa área de alto risco de ondas de calor.
- Danos em peças de desgaste ou sensíveis não comunicadas no momento da recepção do produto (elementos insufláveis, elementos de vidro, peças móveis, peças de fricção, elementos de protecção ou de protecção contra quedas).
- Danos ligados ao uso intensivo ou profissional.
- Defeitos de costura ou rasgo não informados no recebimento do produto.

IT



PESO MASSIMO SUPPORTATO : 875 KG



ATTENZIONE: RISCHIO DI LESIONI



SOLO PER USO DOMESTICO



GARANZIA : 2 ANNI

⚠ AVVERTENZE

ATTENZIONE : rischio di lesioni gravi o morte se il mobile si rovescia. Per evitare che i mobili si ribaltino, devono essere fissati in modo permanente al muro. Viti e tasselli non sono inclusi in quanto la loro scelta dipende dal materiale della parete a cui il mobile è fissato. Usare viti e tasselli adatti al materiale della parete.

- Si prega di tenere lontano dall'acqua e dai tubi elettrici quando si trapanano i muri.
- Questa rastrelliera non è destinata all'uso da parte dei bambini. Non permettere ai bambini di arrampicarsi o giocare con il rack per evitare gravi incidenti causati dal ribaltamento del rack.
- Per evitare il potenziale pericolo di soffocamento, smaltire tutti gli imballaggi in modo responsabile e tenerli fuori dalla portata dei bambini.

1/ CONSIGLI PER L'USO

- Il montaggio deve essere effettuato da un adulto.
- Mantenere i bambini lontani durante il montaggio.
- Per ragioni di stabilità, e al fine di evitare un montaggio errato, è necessario assemblare tutti gli elementi manualmente e stringere prima tutte le viti a mano. Una volta completato il montaggio, è possibile stringere le viti più saldamente.
- Il prodotto deve essere rigorosamente assemblato e utilizzato in conformità con le disposizioni di questo manuale. Dopo aver disimballato l'unità, assicurarsi che tutte le parti siano presenti.
- Si prega di informare immediatamente il nostro servizio clienti in caso di parti mancanti o danneggiate.
- Si prega di indossare i guanti quando si assembla il prodotto per evitare lesioni.
- Attenzione! Questo portaoggetti è destinato esclusivamente all'uso interno.
- Posizionare il prodotto su una superficie piana e dura per garantire la stabilità.
- Non tentare di scuotere il prodotto dopo averlo assemblato.
- Il carico sui ripiani deve essere distribuito uniformemente in modo che i ripiani non vengano danneggiati.
- Non superare mai il carico massimo del ripiano per l'intera unità: 175 kg per ripiano.
- Peso massimo supportato: 875kg per unità
- Non superare mai il carico massimo dello scaffale per l'intera unità.
- Non collocare questo scaffale in una stanza con troppa umidità per evitare di danneggiare i ripiani.
- Non salire o camminare sulla rastrelliera.
- Non sedersi sul prodotto. Ciò potrebbe causare danni al prodotto o addirittura lesioni, che non sono coperte dalla garanzia.

2/ CONSIGLI PER LA MANUTENZIONE

- Si prega di pulire con un panno umido, poi usare un panno asciutto per rimuovere l'umidità durante la pulizia.

3/ GARANZIA

- Sweeek garantisce i propri prodotti contro eventuali difetti di fabbricazione e di materiale per un periodo di 2 anni dalla data di ricevimento da parte del consumatore. In caso di difetto di conformità ti invitiamo a contattare tempestivamente il nostro servizio clienti e a non utilizzare il prodotto.
- Se un componente risulta difettoso durante il periodo di garanzia, sweeek riparerà o sostituirà il componente secondo i termini e le condizioni definiti dal servizio post-vendita sweeek. La garanzia Sweeek si attua con la sostituzione delle parti danneggiate. Sweeek si riserva il diritto di ispezionare il prodotto prima di accettare la garanzia.
- Se un prodotto viene ritenuto difettoso da Sweeek, la garanzia copre esclusivamente la riparazione o la sostituzione del prodotto difettoso. Sweeek non sarà responsabile per eventuali costi o danni sostenuti a seguito di un uso improprio di questo prodotto. Sweeek non sarà responsabile per eventuali costi, perdite o danni causati dalla perdita di questo prodotto.
- Questa garanzia non si applica in caso di abuso, cattiva gestione o riparazione non autorizzata.
- I nostri prodotti sono destinati all'uso in un ambiente privato e personale. Qualsiasi utilizzo in un contesto professionale (noleggio, attività scolastiche, ecc.) annullerà automaticamente tutte le garanzie.
- Questo prodotto è progettato per un uso specifico. Un uso improprio può comportare gravi rischi per l'utente e invalidare la garanzia.

ELENCO ESCLUSIONI DI GARANZIA

- Difetti o danni derivanti da un errore di montaggio o dal mancato rispetto delle condizioni d'uso del prodotto.
- Danni derivanti da un utilizzo non conforme alle specifiche tecniche o all'utilizzo del prodotto. (Non rispetto dei consigli d'uso, manutenzione, conservazione e protezione, mancanza di supervisione).
- Danni legati all'utilizzo di prodotti abrasivi o ad una manutenzione inadeguata.
- Modifiche, interventi o riparazioni effettuate sul prodotto senza previo consenso del venditore.
- Danni al prodotto derivanti dalla normale usura tenuto conto della sua natura, funzione, composizione e prezzo.
- Danni derivanti da cause esterne quali : urto, negligenza, incendio, inondazioni, atti vandalici, calamità naturali, neve, intemperie, ecc. In questo caso vi invitiamo a contattare la vostra assicurazione.
- Fenomeni di scolorimento causati dalla luce naturale o artificiale.
- La comparsa di ruggine o corrosione.
- Scolorimento o corrosione prematura in seguito all'uso vicino alla costa (entro un raggio di 20 km) o in un'area ad alto rischio di ondate di caldo.
- Danni a parti soggette ad usura o sensibili non segnalati al ricevimento del prodotto (elementi gonfiabili, elementi in vetro, parti mobili, parti di attrito, elementi di protezione o anticaduta).
- Danni legati all'uso intensivo o professionale.
- Difetti di cucitura o strappi non segnalati al ricevimento del prodotto.

NL



MAXIMUM DRAAGGEWICHT : 875 KG



WAARSCHUWING: RISICO OP VERWONDIGEN



BESTEMD VOOR HUISHOUDELIJK GEBRUIK



GARANTIE : 2 JAAR

⚠ WAARSCHUWINGEN

Voorzichtig: risico op ernstig letsel of de dood als het meubel omvalt. Om te voorkomen dat het meubel omvalt, moet het permanent aan de muur worden bevestigd. Schroeven en pluggen zijn niet inbegrepen omdat de keuze daarvan afhangt van het materiaal van de muur waaraan het meubel wordt bevestigd. Gebruik schroeven en pluggen die geschikt zijn voor het materiaal van de muur.

- Blijf uit de buurt van water- en elektriciteitsleidingen wanneer u in muren boort.
- Dit rek is niet bedoeld voor gebruik door kinderen. Laat kinderen niet met het rek klimmen of spelen om ernstige incidenten door het omvallen van het rek te voorkomen.
- Om verstikkingsgevaar te voorkomen, dient u de verpakking op verantwoorde wijze weg te gooien en buiten het bereik van kinderen te houden.

1/ GEBRUIKSAANWIJZING

- De Installatie moet worden uitgevoerd door een volwassene.
- Hou kinderen uit de buurt tijdens de montage.
- Voor stabiliteit en om doordraaien te voorkomen, gelieve alle onderdelen handmatig te monteren, te beginnen bij het handmatig aandraaien van de schroeven. Zodra alle onderdelen gemonteerd zijn kunt u de schroeven veilig aandraaien.
- Het product moet strikt volgens de bepalingen van deze handleiding worden geassembleerd en gebruikt. Controleer na het uitpakken van het toestel of alle onderdelen aanwezig zijn.
- Gelieve onze klantendienst onmiddellijk te verwittigen indien er onderdelen ontbreken of beschadigd zijn.
- Draag handschoenen bij het in elkaar zetten van het product om verwondingen te voorkomen.
- Voorzichtig! Dit opbergrek is alleen bedoeld voor gebruik binnenshuis.
- Plaats het product op een vlakke, harde ondergrond om de stabiliteit te waarborgen.
- Probeer het product niet te schudden nadat het in elkaar is gezet.
- De belasting op de planken moet gelijkmatig verdeeld zijn, zodat de planken niet beschadigd raken.
- Overschrijd nooit de maximale rekbelasting voor de hele unit : 175kg per rek.
- Maximaal ondersteund gewicht : 875kg per unit.
- Overschrijd nooit de maximale rekbelasting voor de hele unit.
- Plaats dit rek niet in een ruimte met een te hoge vochtigheidsgraad om beschadiging van de planken te voorkomen.
- Niet op het rek klimmen of lopen.

2/ ONDERHOUDSTIPS

- Veeg af met een vochtige doek en gebruik daarna een droge doek om eventueel vocht tijdens het schoonmaken te verwijderen.

3/ GARANTIE

- Sweeek garandeert haar producten tegen eventuele fabricage- en materiaalfouten gedurende een periode van 2 jaar vanaf de datum van ontvangst door de consument. In geval van een gebrek aan conformiteit nodigen wij u uit om snel contact op te nemen met onze klantenservice en het product niet te gebruiken.
- Als een onderdeel tijdens de garantieperiode defect blijkt te zijn, zal sweeek het onderdeel repareren of vervangen in overeenstemming met de voorwaarden die door sweeek after-sales service zijn gedefinieerd. De garantie van Sweeek wordt uitgevoerd door de beschadigde onderdelen te vervangen. Sweeek behoudt zich het recht voor om het product te inspecteren voordat de garantie wordt geaccepteerd.
- Indien een product door Sweeek als defect wordt beschouwd, dekt de garantie alleen reparatie of vervanging van het defecte product. Sweeek is niet verantwoordelijk voor eventuele kosten of schade als gevolg van misbruik van dit product. Sweeek is niet verantwoordelijk voor eventuele kosten, verliezen, omzetgemis of schade veroorzaakt door dit product.
- Deze garantie is niet van toepassing in geval van misbruik, verkeerd gebruik of ongeoorloofde reparatie.
- Onze producten zijn bedoeld voor gebruik in een privé- en persoonlijke context; bij gebruik in een professionele context (verhuur, schoolactiviteiten, enz.) vervallen automatisch alle garanties.
- Dit product is ontworpen voor een specifiek gebruik. Onjuist gebruik kan ernstige risico's voor de gebruiker veroorzaken en de garantie ongeldig maken.

LIJST MET UITSLUITINGEN VAN GARANTIE

- Defecten of schade als gevolg van een montagefout of het niet naleven van de gebruiksvoorwaarden van het product.
- Schade als gevolg van gebruik dat niet voldoet aan de technische specificaties of gebruik van het product. (Het niet opvolgen van adviezen over gebruik, onderhoud, opslag en bescherming, gebrek aan toezicht).
- Schade als gevolg van het gebruik van schurende producten of ongepast onderhoud.
- Wijzigingen, interventies of reparaties uitgevoerd aan het product zonder voorafgaand akkoord van de verkoper.
- Schade aan het product als gevolg van normale slijtage, gelet op de aard, functie, samenstelling en prijs.
- Schade als gevolg van externe oorzaken zoals : schok, nalatigheid, brand, overstroming, vandalisme, natuurramp, sneeuw, slecht weer, enz. In dit geval nodigen wij u uit om contact op te nemen met uw verzekering.
- Verkleuringsverschijnselen veroorzaakt door natuurlijk of kunstlicht.
- Het uiterlijk van roest of corrosie.
- Voortijdige verkleuring of corrosie na gebruik nabij de kust (binnen een straal van 20 km) of in een gebied met een hoog hittegolfrisico.
- Schade aan slijtage- of gevoelige onderdelen die niet bij ontvangst van het product zijn gemeld (opblaasbare elementen, glaselementen, bewegende delen, wrijvingsdelen, beschermings- of valbeveiligingselementen).
- Schade verbonden aan intensief of professioneel gebruik.
- Naai- of scheurfouten die niet zijn gemeld bij ontvangst van het product.

DE



MAXIMALE BELASTUNG : 875 KG



WARNUNG : VERLETZUNGSGEFAHR



FÜR DEN PRIVATEN GEBRAUCH BESTIMMT



GARANTIE : 2 JAHRE

⚠ WARNHINWEISE

BEWAREN : Gefahr von schweren Verletzungen oder Tod durch Umkippen des Möbels. Um ein Umkippen des Möbels zu verhindern, muss es dauerhaft an der Wand befestigt werden. Schrauben und Dübel sind nicht im Lieferumfang enthalten, da ihre Auswahl vom Wandmaterial abhängt, an dem das Möbel befestigt wird. Verwenden Sie Schrauben und Dübel, die für das Wandmaterial geeignet sind.

- Bitte halten Sie beim Bohren in Wänden Abstand zu Wasser- und Elektroleitungen.
- Dieses Gestell ist nicht für den Gebrauch durch Kinder bestimmt. Erlauben Sie Kindern nicht, auf das Gestell zu klettern oder damit zu spielen, um schwere Unfälle durch Umkippen des Gestells zu vermeiden.
- Um eine mögliche Erstickungsgefahr zu vermeiden, entsorgen Sie alle Verpackungen verantwortungsbewusst und bewahren Sie sie außerhalb der Reichweite von Kindern auf.

1/ ANWENDUNGSHINWEISE

- Der Aufbau muss von einem Erwachsenen durchgeführt werden.
- Halten Sie Kinder während der Montage fern.
- Aus Stabilitätsgründen und um ein Überziehen der Schraubengewinde zu verhindern, ist unbedingt erforderlich alle Teile vorerst manuell zu montieren und alle Schrauben von Hand anzuziehen. Nach Fertigstellung der Montage können die Schrauben fester angezogen werden.
- Das Produkt muss streng nach den Bestimmungen dieses Handbuchs montiert und betrieben werden. Vergewissern Sie sich nach dem Auspacken des Geräts, dass alle Teile vorhanden sind.
- Bitte informieren Sie sofort unseren Kundendienst, wenn Teile fehlen oder beschädigt sind.
- Bitte tragen Sie beim Zusammenbau des Produkts Handschuhe, um Verletzungen zu vermeiden.
- Achtung! Dieses Lagergestell ist nur für die Verwendung in Innenräumen vorgesehen.
- Stellen Sie das Produkt auf eine flache, harte Oberfläche, um die Stabilität zu gewährleisten.
- Versuchen Sie nicht, das Produkt zu schütteln, nachdem Sie es zusammengebaut haben.
- Die Last auf den Regalböden muss gleichmäßig verteilt sein, damit die Regalböden nicht beschädigt werden.
- Überschreiten Sie niemals die maximale Fachlast für das gesamte Gerät : 175 kg pro Fach.
- Maximal unterstütztes Gewicht : 875kg pro Gerät.
- Überschreiten Sie niemals die maximale Fachlast für das gesamte Gerät.
- Stellen Sie dieses Rack nicht in einem Raum mit zu hoher Luftfeuchtigkeit auf, um eine Beschädigung der Regalböden zu vermeiden.
- Steigen oder gehen Sie nicht auf das Gestell.
- Setzen Sie sich nicht auf das Produkt. Dies kann nämlich zu einer Beschädigung des Produkts oder sogar zu Verletzungen führen, die nicht unter die Garantie fallen.

2/ PFLEGEHINWEISE

- Bitte wischen Sie mit einem feuchten Tuch nach und verwenden Sie anschließend ein trockenes Tuch, um eventuelle Feuchtigkeit bei der Reinigung zu entfernen.

3/ GARANTIE

- Sweeek garantiert für einen Zeitraum von 2 Jahren ab dem Datum des Erhalts durch den Verbraucher, dass seine Produkte frei von Herstellungs- und Materialfehlern sind. Im Falle einer Nichtkonformität bitten wir Sie, sich umgehend an unseren Kundenservice zu wenden und das Produkt nicht zu verwenden.
- Sollte sich ein Teil während der Garantiezeit als defekt erweisen, wird sweeek die Reparatur oder den Ersatz des Teils übernehmen, und zwar gemäß den vom sweeek Kundendienst festgelegten Modalitäten. Die Inanspruchnahme der sweeek-Garantie erfolgt durch den Ersatz der beschädigten Teile. Sweeek behält sich das Recht vor, das Produkt vor der Garantieübernahme zu überprüfen.
- Wenn Sweeek ein Produkt als fehlerhaft erachtet, deckt die Garantie nur die Reparatur oder den Austausch des fehlerhaften Produkts ab. Sweeek übernimmt keine Verantwortung für Kosten oder Schäden, die durch eine nicht ordnungsgemäße Verwendung dieses Produkts entstehen. Sweeek übernimmt keine Verantwortung für Kosten, Verluste oder Schäden, die durch den Verlust dieses Produkts entstehen.
- Diese Garantie gilt nicht im Falle von Missbrauch, unsachgemäßer Handhabung oder unbefugter Reparatur.
- Unsere Produkte sind für den Einsatz im privaten und persönlichen Bereich bestimmt. Bei jeglicher Nutzung im beruflichen Kontext (Vermietung, Schulaktivitäten usw.) erlöschen automatisch sämtliche Garantien.
- Dieses Produkt ist für eine bestimmte Verwendung konzipiert. Eine unsachgemäße Verwendung kann zu ernsthaften Gefahren für den Benutzer führen und zum Erlöschen der Garantie führen.

LISTE DER GARANTIEAUSSCHLÜSSE

- Mängel oder Schäden, die auf einen Montagefehler oder die Nichteinhaltung der Nutzungsbedingungen des Produkts zurückzuführen sind.
- Schäden, die aus einer Verwendung resultieren, die nicht den technischen Spezifikationen oder der Nutzung des Produkts entspricht. (Nichtbeachtung der Hinweise zu Gebrauch, Wartung, Lagerung und Schutz, mangelnde Aufsicht).
- Schäden, die auf die Verwendung von Schleifmitteln oder unsachgemäße Wartung zurückzuführen sind.
- Änderungen, Eingriffe oder Reparaturen am Produkt ohne vorherige Zustimmung des Verkäufers.
- Schäden am Produkt, die auf normale Abnutzung in Bezug auf Beschaffenheit, Funktion, Zusammensetzung und Preis zurückzuführen sind.
- Schäden, die auf äußere Ursachen zurückzuführen sind, wie zum Beispiel: Schock, Fahrlässigkeit, Feuer, Überschwemmung, Vandalismus, Naturkatastrophe, Schnee, schlechtes Wetter usw. In diesem Fall bitten wir Sie, sich an Ihre Versicherung zu wenden.
- Verfärbungserscheinungen durch natürliches oder künstliches Licht.
- Das Auftreten von Rost oder Korrosion.
- Vorzeitige Verfärbung oder Korrosion nach Verwendung in Küstennähe (im Umkreis von 20 km) oder in einem Gebiet mit hohem Hitzewellenrisiko.
- Schäden an Verschleißteilen oder zerbrechlichen Teilen, die bei Erhalt des Produkts nicht gemeldet wurden (aufblasbare Elemente, Glaselemente, bewegliche Teile, Reibungsteile, Schutz- oder Absturzsicherungselemente).
- Schäden im Zusammenhang mit intensiver oder professioneller Nutzung.
- Naht- oder Reißfehler, die bei Erhalt des Produkts nicht gemeldet wurden.

PL



MAKSYMALNA OBSŁUGIWANA WAGA : 875 KG



UWAGA: RYZYKO OBRAŻEŃ



PRZEZNACZONE DO UŻYTKU DOMOWEGO



GWARANCJA : 2 LATA

⚠ OSTRZEŻENIE

UWAGA : Istnieje ryzyko poważnych obrażeń lub śmierci w przypadku przewrócenia się mebla. Aby zapobiec przewróceniu się mebla, należy go trwale przymocować do ściany. Śruby i kołki nie są dołączone do zestawu, ponieważ ich wybór zależy od materiału, z którego wykonana jest ściana, do której mebel jest przymocowany. Należy użyć śrub i kołków odpowiednich do materiału, z którego wykonana jest ściana.

- Podczas wiercenia w ścianach należy trzymać się z dala od rur wodociągowych i przewodów elektrycznych.
- Ten regał nie jest przeznaczony do użytku przez dzieci. Nie wolno pozwalać dzieciom wspinać się na regał ani bawić się nim, aby uniknąć poważnych wypadków spowodowanych przewróceniem się regału.
- Aby uniknąć potencjalnego zagrożenia uduszeniem, należy odpowiedzialnie utylizować wszystkie opakowania i przechowywać je w miejscu niedostępnym dla dzieci.

1/ INSTRUKCJE UZYTKOWANIA

- Montaż powinien być wykonywany przez osobę dorosłą.
- Podczas montażu należy trzymać dzieci z dala od miejsca pracy.
- Ze względu na stabilność oraz w celu uniknięcia przekręcenia śrub, wszystkie elementy należy najpierw złożyć ręcznie i dokręcić wszystkie śruby ręcznie. Po zakończeniu montażu można dokręcić śruby mocniej.
- Produkt należy montować i użytkować ściśle zgodnie z instrukcją zawartą w niniejszym podręczniku. Po rozpakowaniu urządzenia należy sprawdzić, czy wszystkie elementy są obecne.
- W przypadku braku lub uszkodzenia jakichkolwiek elementów należy niezwłocznie poinformować o tym nasz dział obsługi klienta.
- Podczas montażu produktu należy nosić rękawiczki, aby uniknąć obrażeń.
- Uwaga! Ten regał magazynowy jest przeznaczony wyłącznie do użytku wewnątrz pomieszczeń.
- Produkt należy ustawić na płaskiej i twardej powierzchni, aby zapewnić jego stabilność.
- Nie należy potrząsać produktem po jego zmontowaniu.
- Obciążenie półek powinno być równomiernie rozłożone, aby nie doszło do ich uszkodzenia.
- Nigdy nie przekraczaj maksymalnego obciążenia półek dla całego zestawu: 175 kg na półkę.
- Maksymalne obciążenie: 875 kg na mebel.
- Nigdy nie przekraczaj maksymalnego obciążenia półek dla całego zestawu.
- Nie umieszczaj tego regału w pomieszczeniu o zbyt dużej wilgotności, aby uniknąć uszkodzenia półek.
- Nie wchodź na regał ani nie stój na nim.
- Uwaga : nie należy siadać na produkcie. Może to spowodować uszkodzenie produktu, a nawet obrażenia, które nie są objęte gwarancją.

3/ CZYSZCZENIE I KONSERWACJA

- Proszę przetrzeć wilgotną ściereczką, a następnie użyć suchej ściereczki, aby usunąć wilgoć podczas czyszczenia.

3/ GWARANCJA

- Sweeek udziela gwarancji na swoje produkty pod względem wad fabrycznych na okres 2 lat od daty otrzymania produktu przez konsumenta. W przypadku braku zgodności z opisem zachęcamy do szybkiego kontaktu z naszym działem obsługi klienta i nieużywania produktu.
- Jeśli część okaże się wadliwa w okresie gwarancyjnym, firma sweeek naprawi lub wymieni część zgodnie z warunkami określonymi przez serwis posprzedażowy sweeek. Gwarancja firmy Sweeek jest realizowana poprzez wymianę uszkodzonych części. Firma Sweeek zastrzega sobie prawo do sprawdzenia produktu przed zaakceptowaniem gwarancji.
- Jeżeli Sweeek uzna produkt za wadliwy, gwarancja obejmuje wyłącznie naprawę lub wymianę wadliwego produktu. Sweeek nie ponosi odpowiedzialności za jakiekolwiek koszty lub szkody powstałe w wyniku niewłaściwego użycia tego produktu. Sweeek nie ponosi odpowiedzialności za jakiekolwiek koszty, straty lub szkody spowodowane utratą tego produktu.
- Niniejsza gwarancja nie ma zastosowania w przypadku nadużycia, nieprawidłowej obsługi lub nieautoryzowanej naprawy.
- Nasze produkty są przeznaczone do użytku domowego i osobistego; używanie ich w celach zawodowych (wynajem, zajęcia w szkole itp.) powoduje automatyczną utratę wszelkich gwarancji.
- Ten produkt jest przeznaczony do określonego zastosowania. Niewłaściwe użytkowanie może spowodować poważne ryzyko dla użytkownika i utratę gwarancji.

LISTA PRZYPADKÓW UNIEWAŻNIAJĄCYCH GWARANCJĘ

- Wady lub uszkodzenia powstałe na skutek błędu montażowego lub nieprzestrzegania warunków użytkowania produktu.
- Uszkodzenia wynikające z użytkowania niezgodnego ze specyfikacjami technicznymi lub użytkowania produktu. (Nieprzestrzeganie zaleceń dotyczących użytkowania, konserwacji, przechowywania i ochrony, brak nadzoru).
- Uszkodzenia związane ze stosowaniem produktów ściernych lub nieodpowiednią konserwacją.
- Modyfikacje, ingerencje lub naprawy produktu dokonane bez uprzedniej zgody sprzedawcy.
- Uszkodzenia produktu wynikające z normalnego zużycia, biorąc pod uwagę jego charakter, funkcję, skład i cenę.
- Szkody powstałe z przyczyn zewnętrznych takich jak : wstrząs, zaniedbanie, pożar, powódź, wandalizm, klęska żywiołowa, śnieg, zła pogoda itp. W takim przypadku zapraszamy do kontaktu z ubezpieczycielem.
- Zjawiska przebarwień spowodowane światłem naturalnym lub sztucznym.
- Pojawienie się rdzy lub korozji.
- Przedwczesne odbarwienie lub korozja w wyniku użytkowania w pobliżu wybrzeża (w promieniu 20 km) lub w obszarze o dużym ryzyku fal upałów.
- Uszkodzenia części zużywalnych lub wrażliwych, niezgłoszonych przy odbiorze produktu (elementy nadmuchiwane, elementy szklane, części ruchome, mechanizmy cierne, elementy ochronne lub zabezpieczające przed upadkiem).
- Uszkodzenia związane z intensywnym lub profesjonalnym użytkowaniem.
- Wady szycia lub rozdarcia, które nie zostały zgłoszone przy odbiorze produktu.

MONTAGE / MONTAJE / ASSEMBLY / MONTAGEM / MONTAGGIO / MONTAGE / MONTAŻ

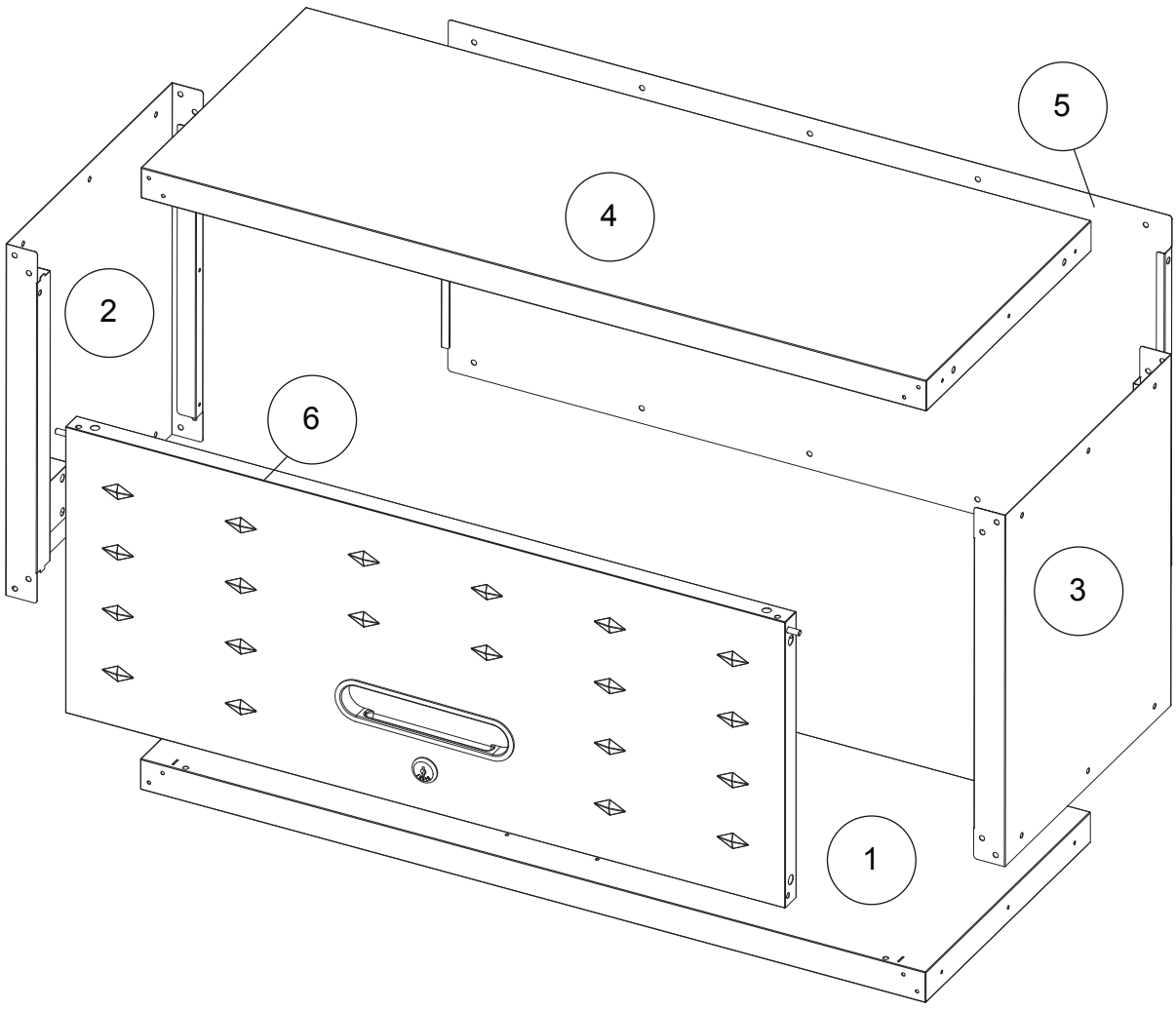

1
x1

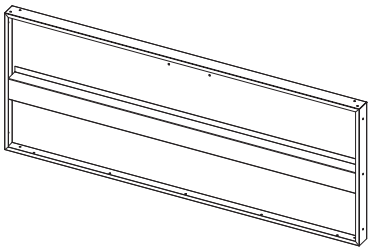

2
x1

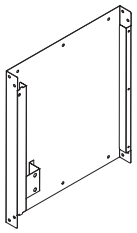

3
x1

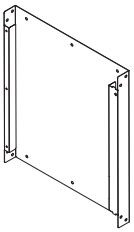

4
x1

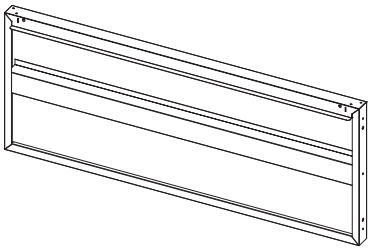

5
x1

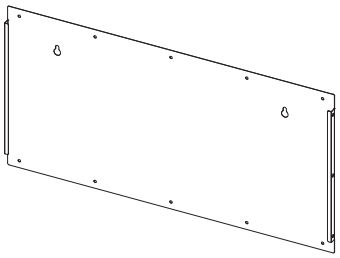

6
x1

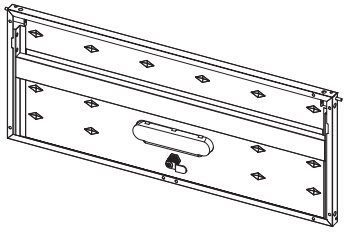

A



x46
M4x8mm

B



x4
M4x10mm

S

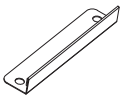

x1

T

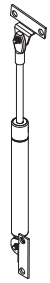

x4

U

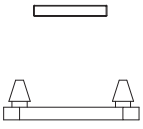

x1

V



M8



M5



x2
M5x40mm

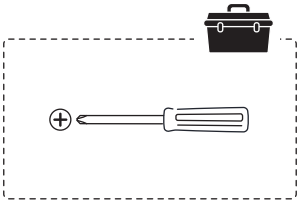

30 MIN

1

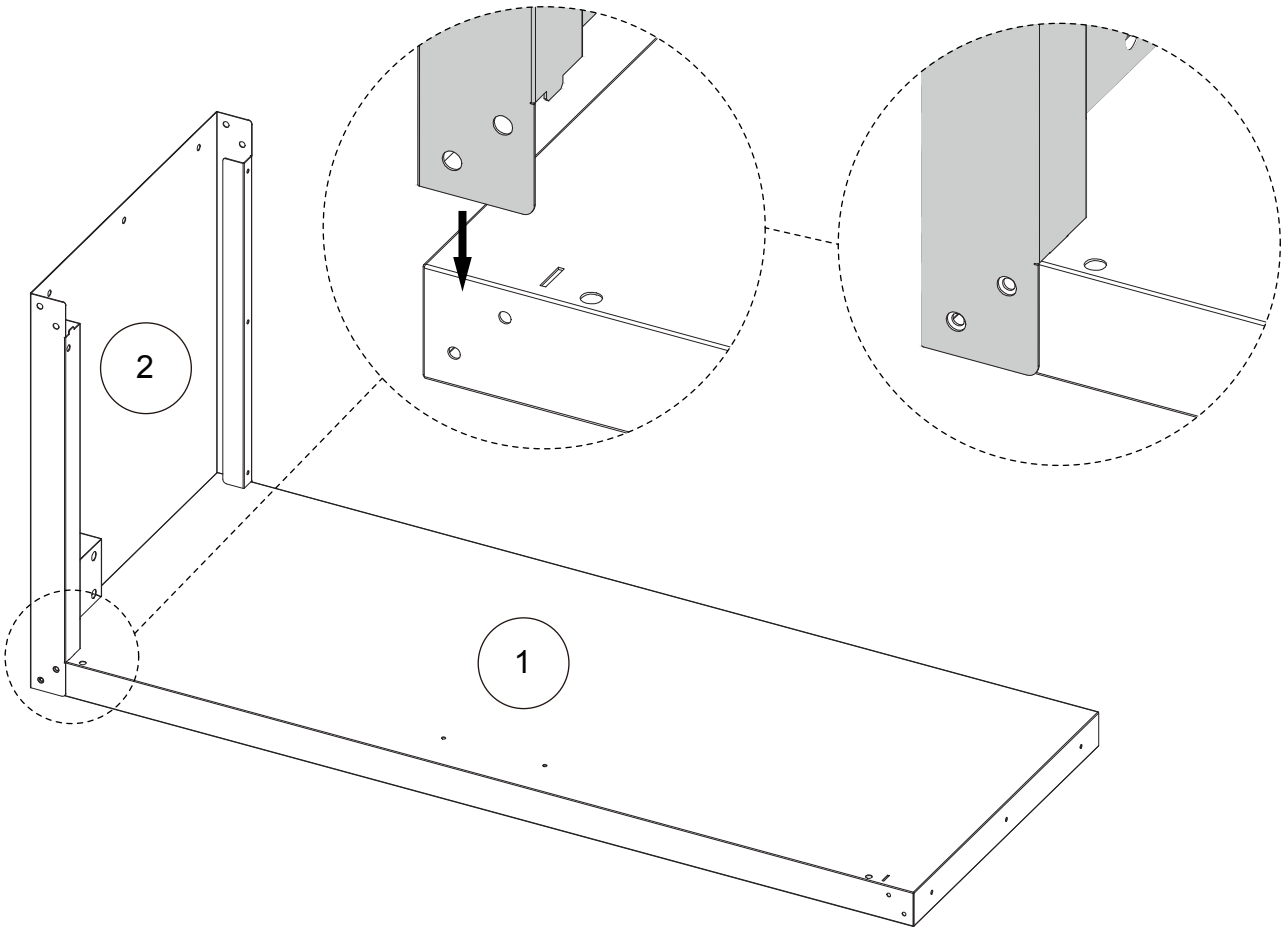

2

A **x5**

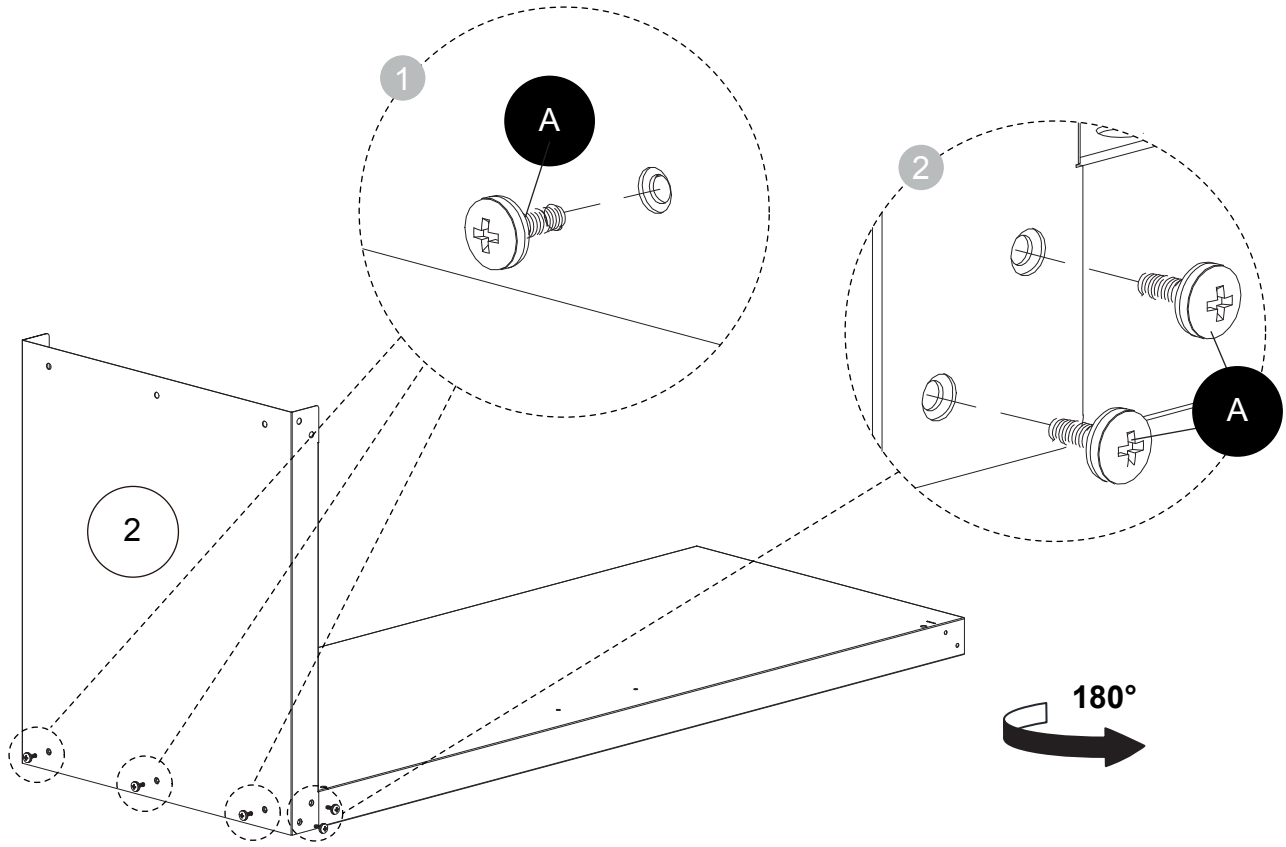

3

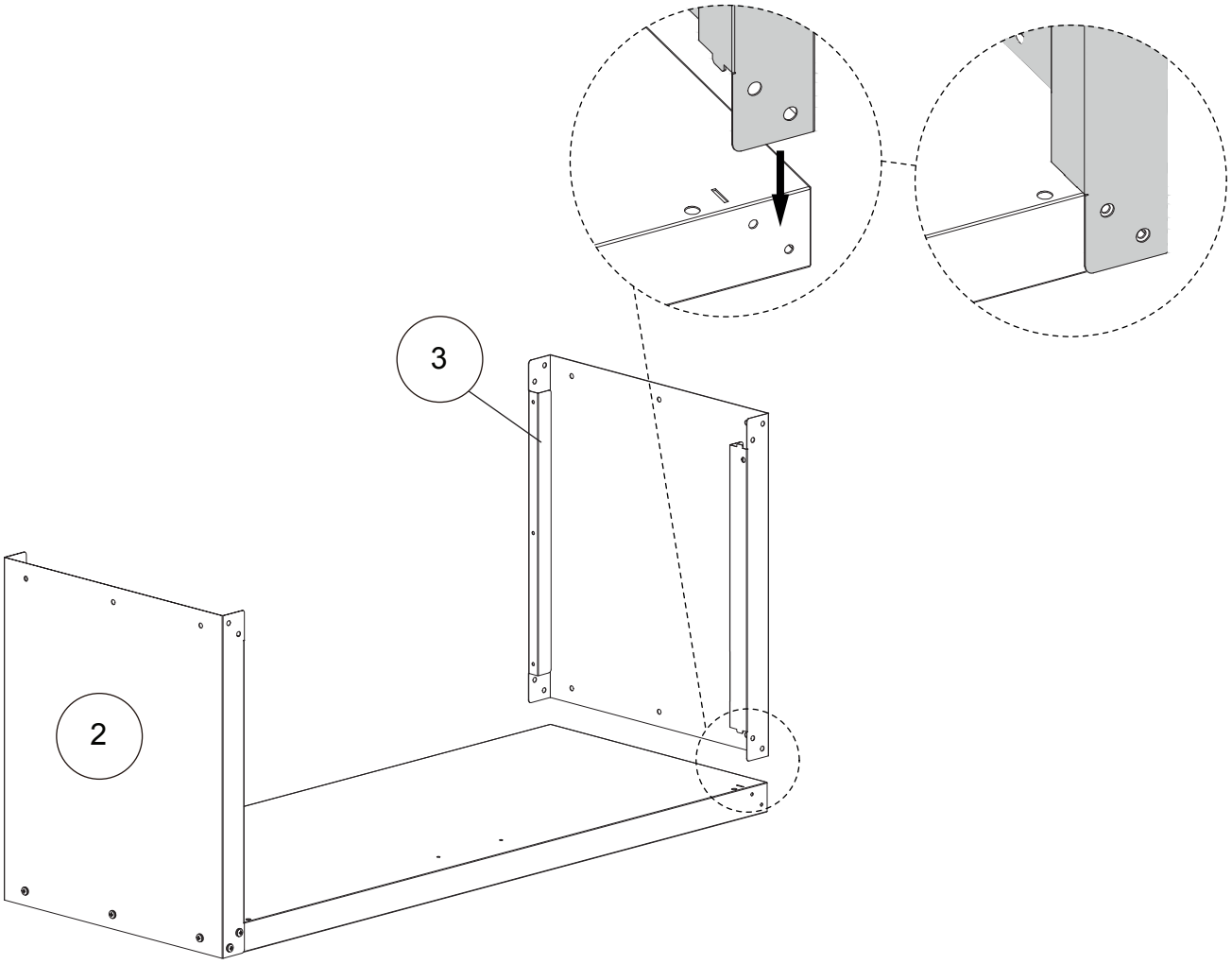

4

A **x5**

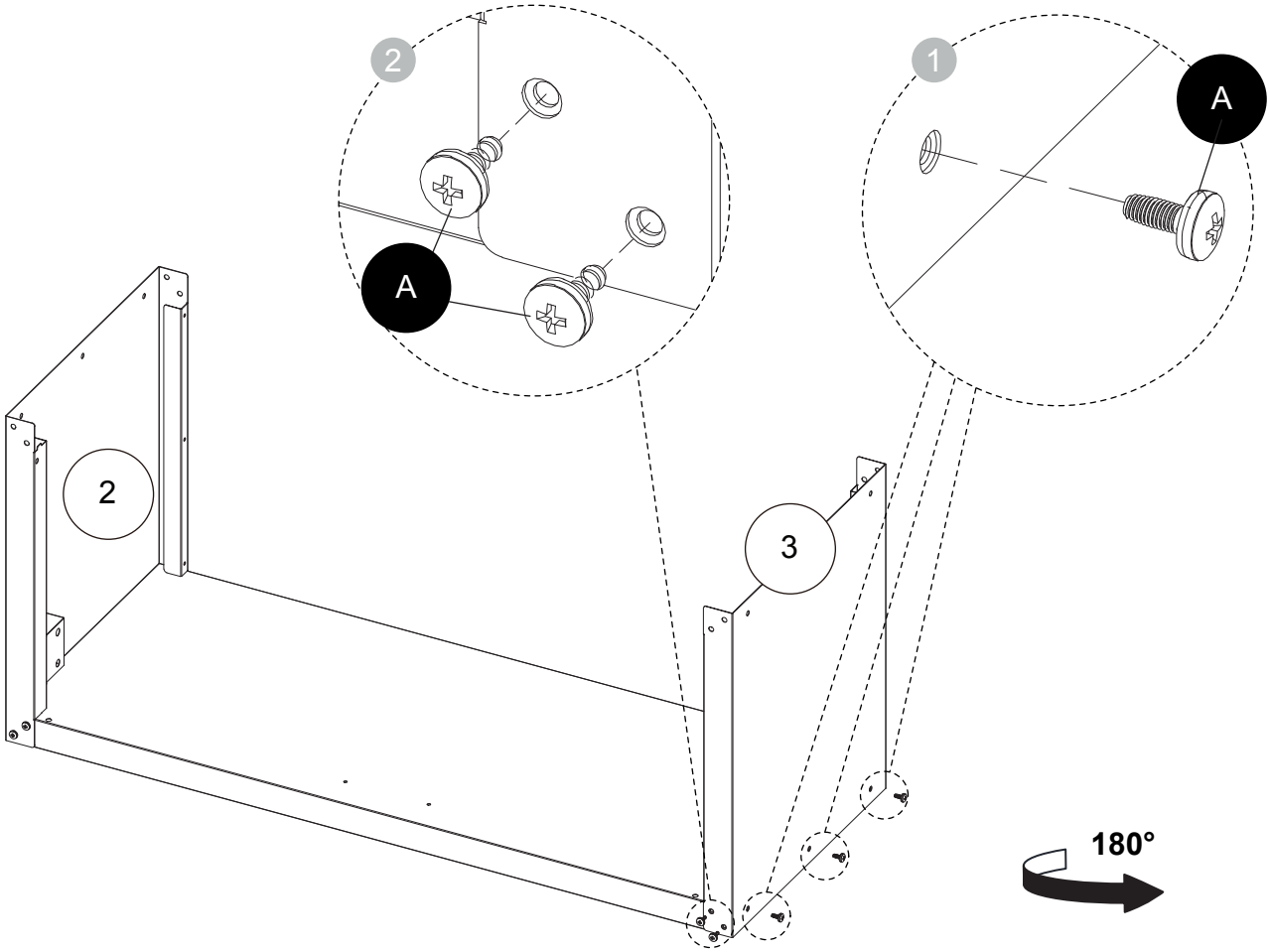

5

A **x10**

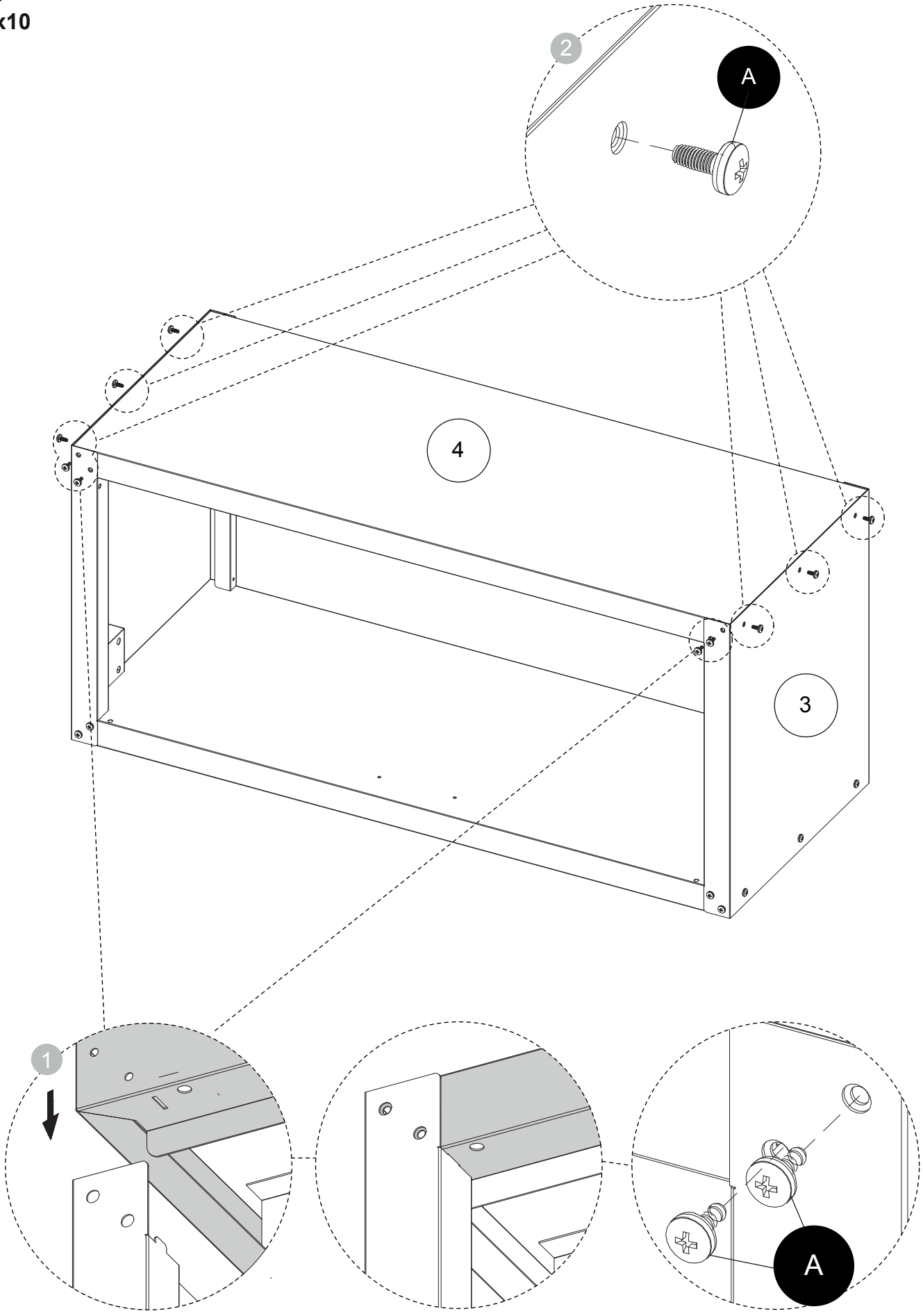

6

A **x6**

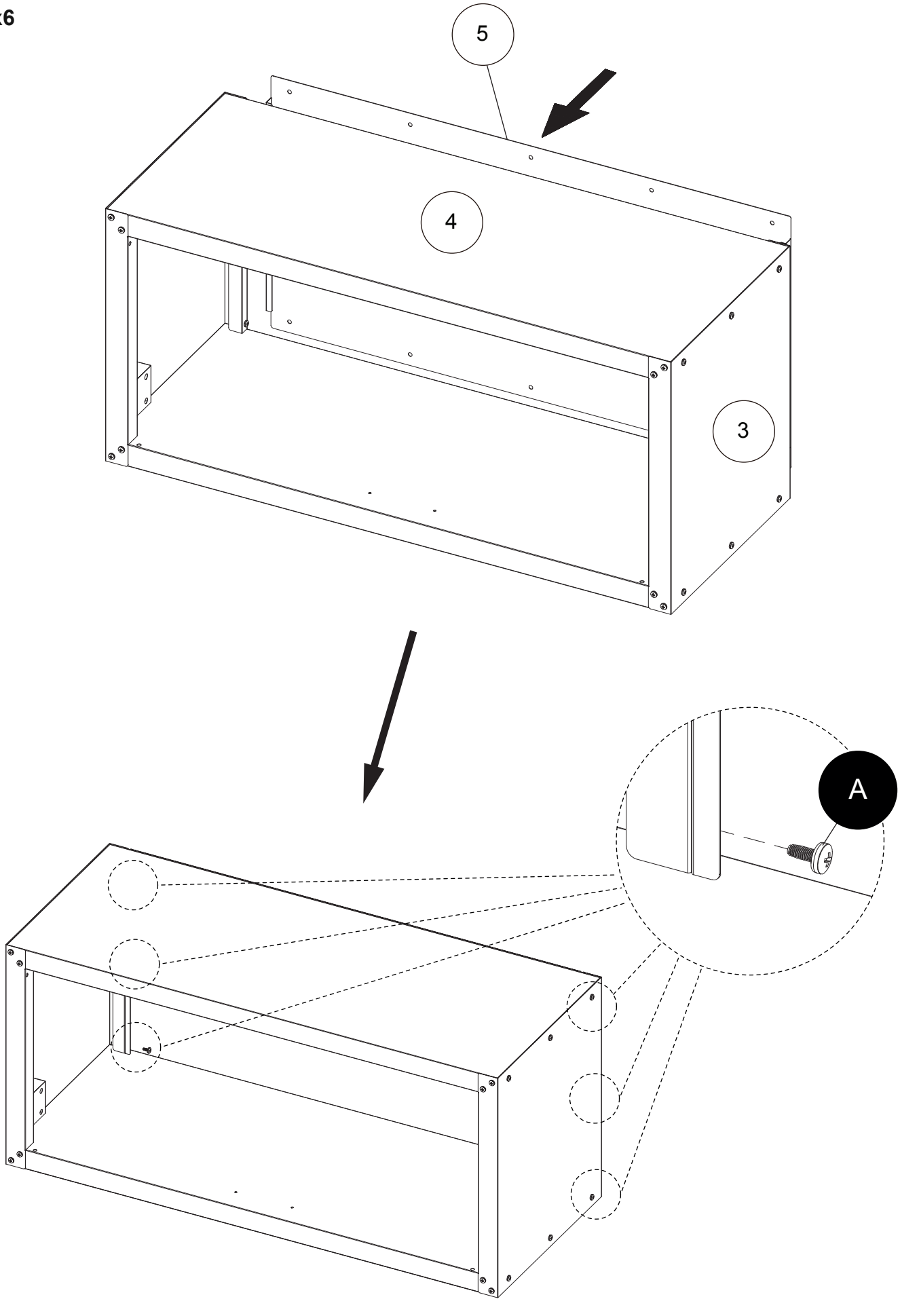

7

A **x18**

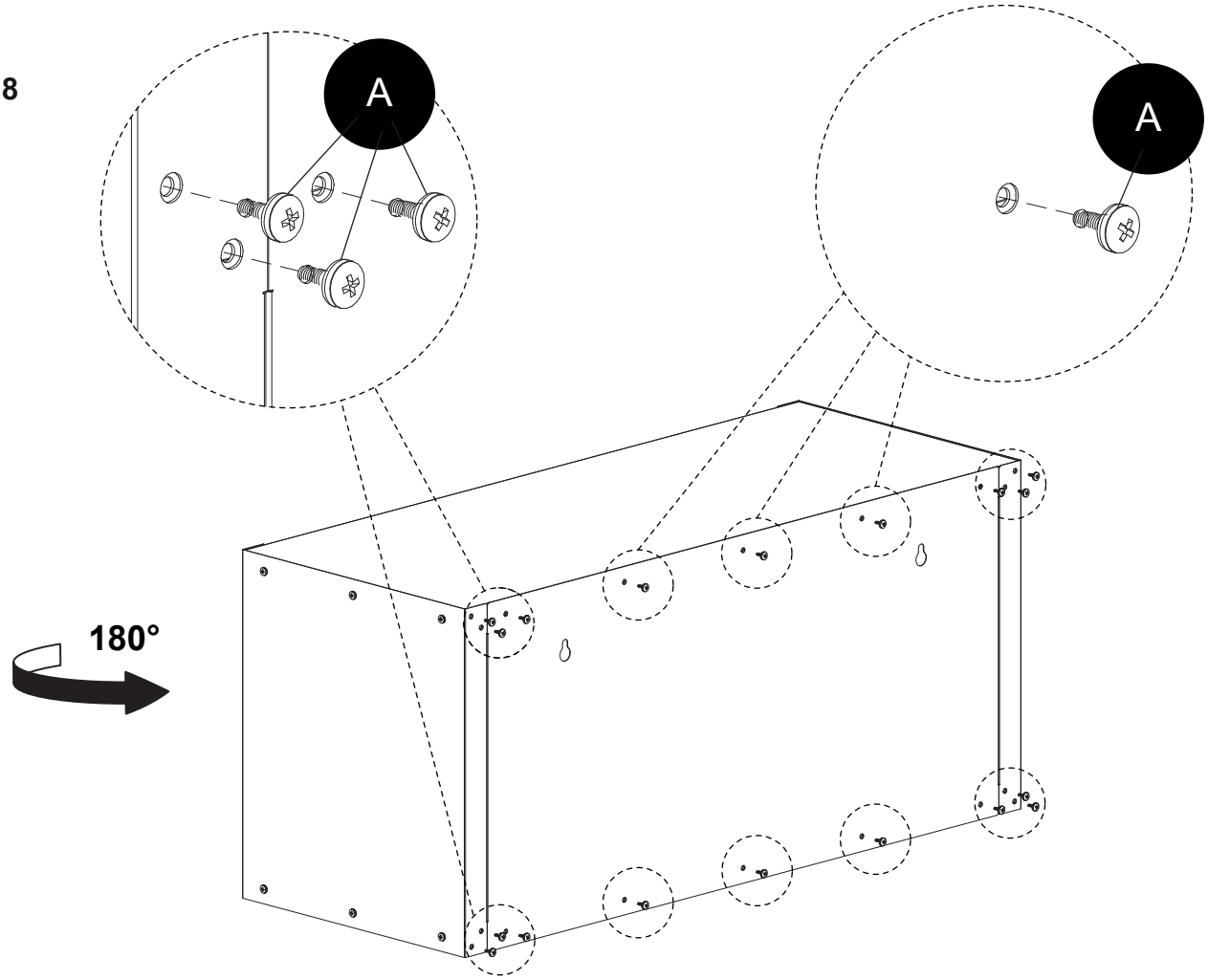

8

A **x2**
S **x1**

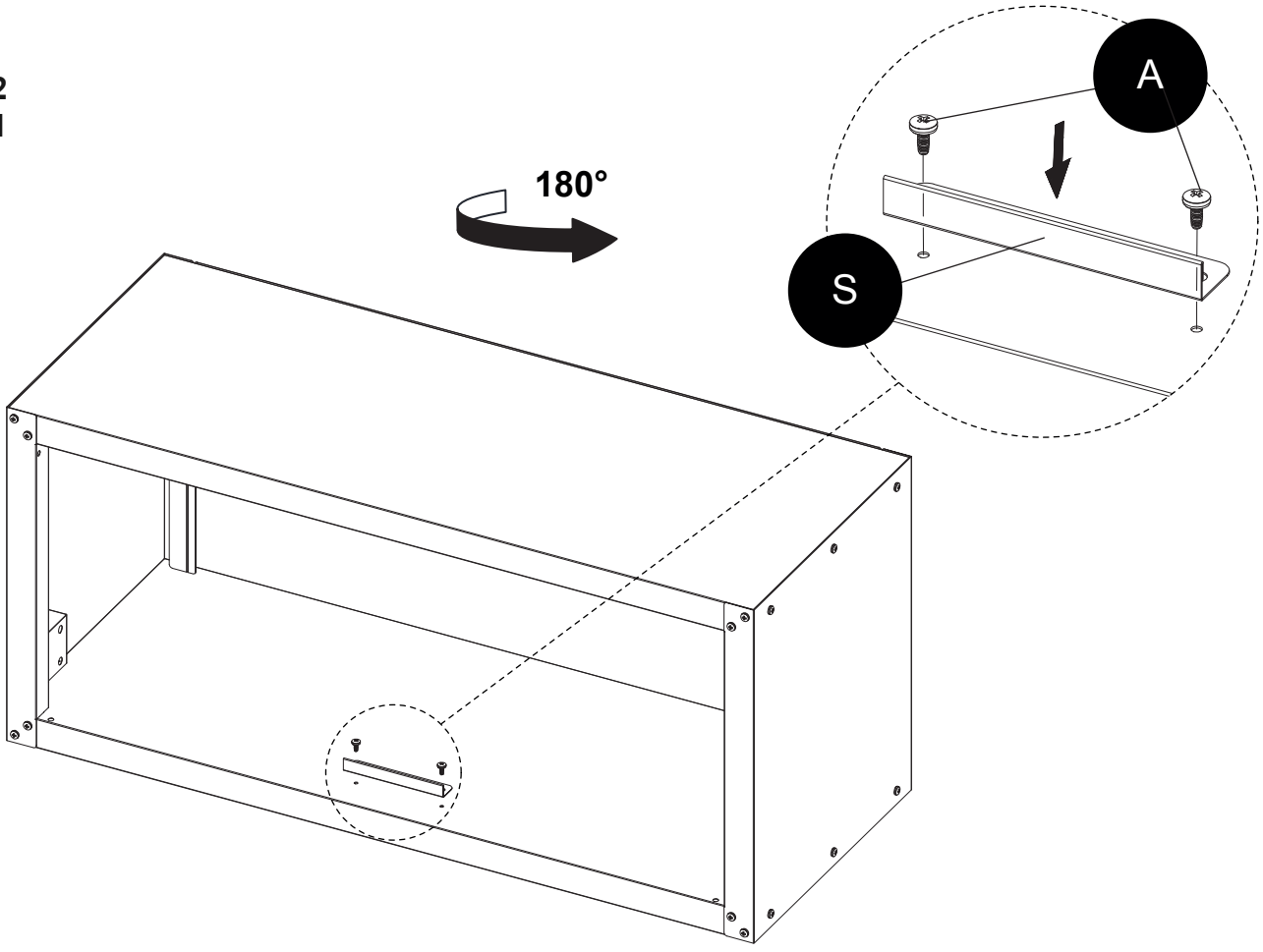

9

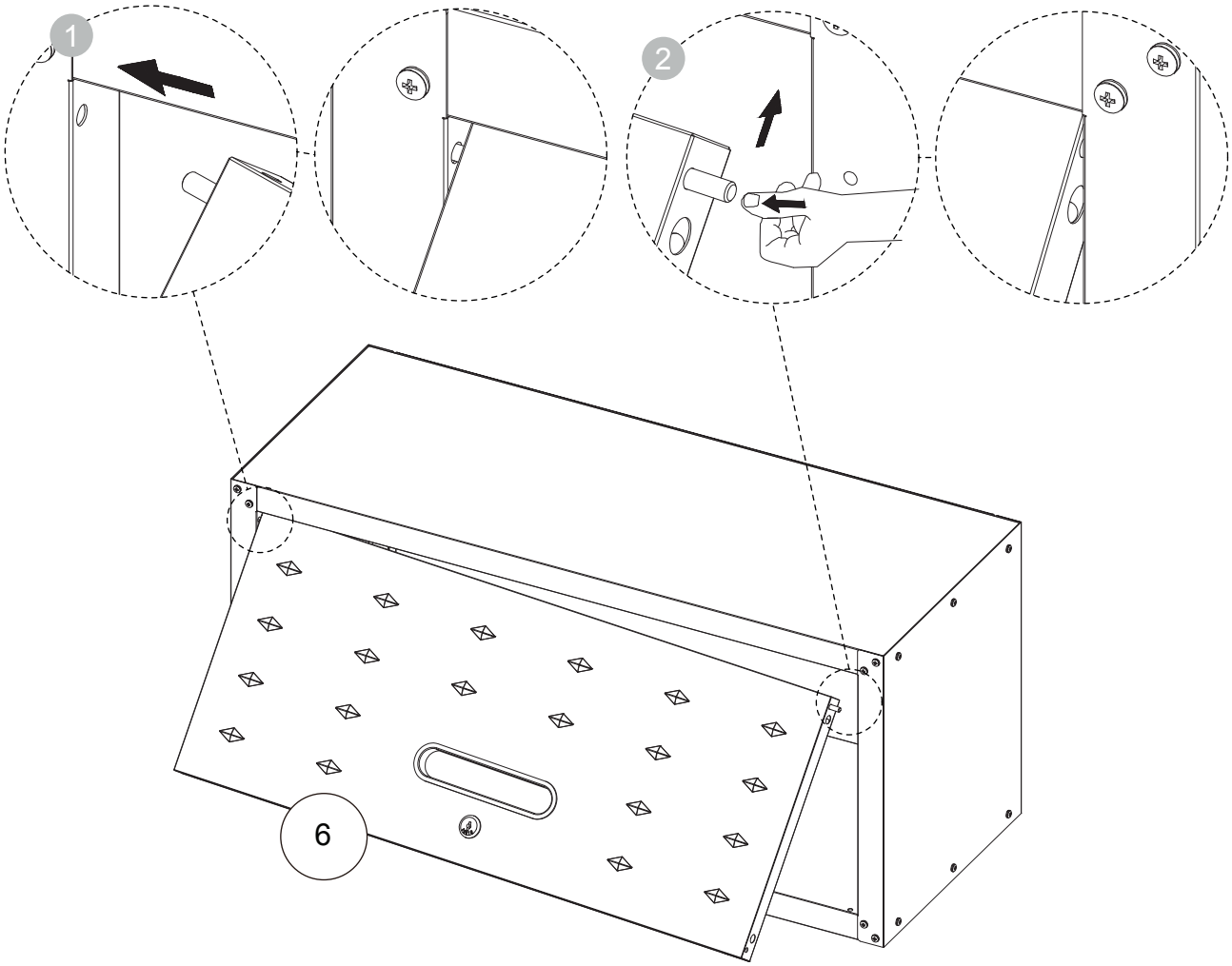

10

B **x4**
T **x1**

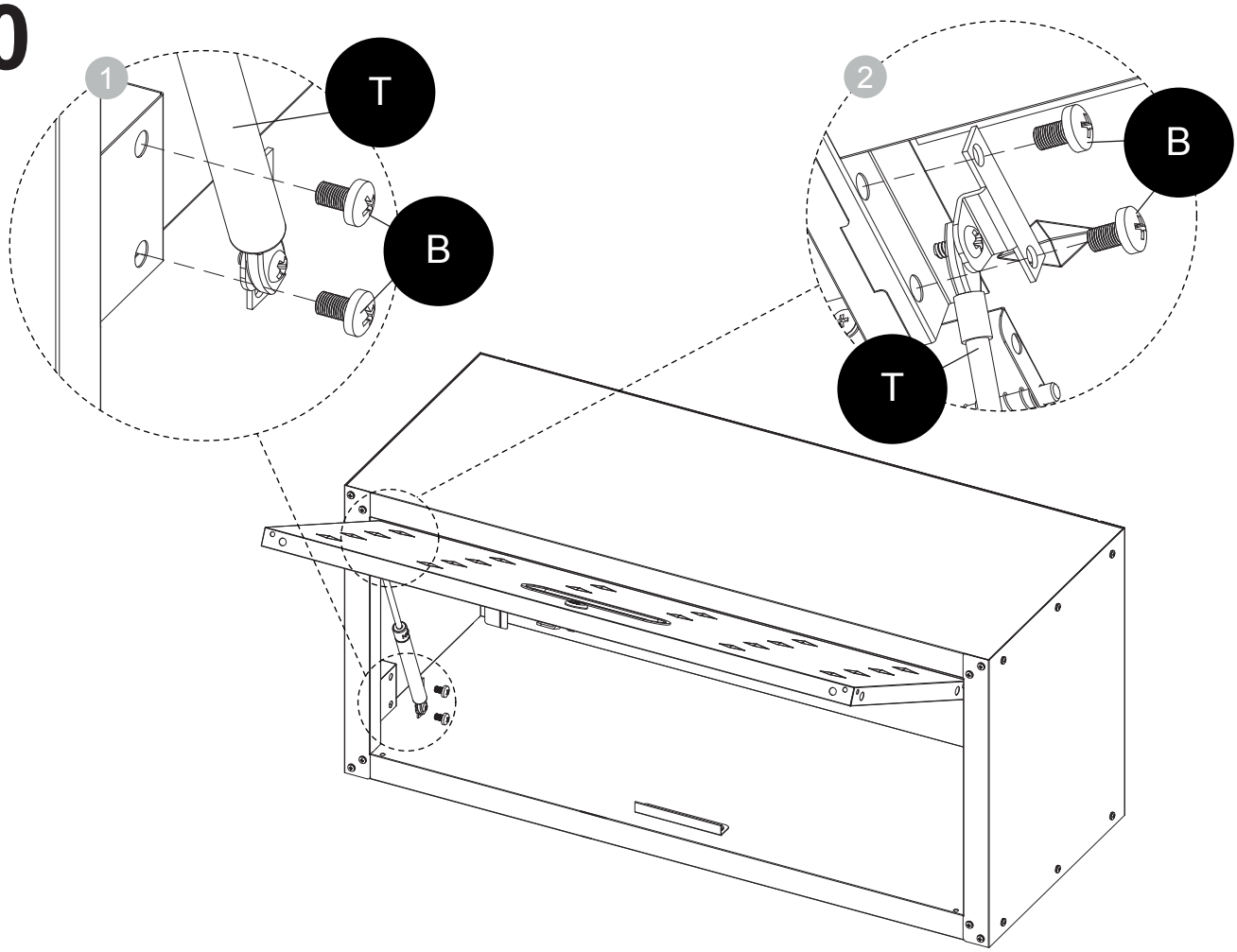

11

U **x1**

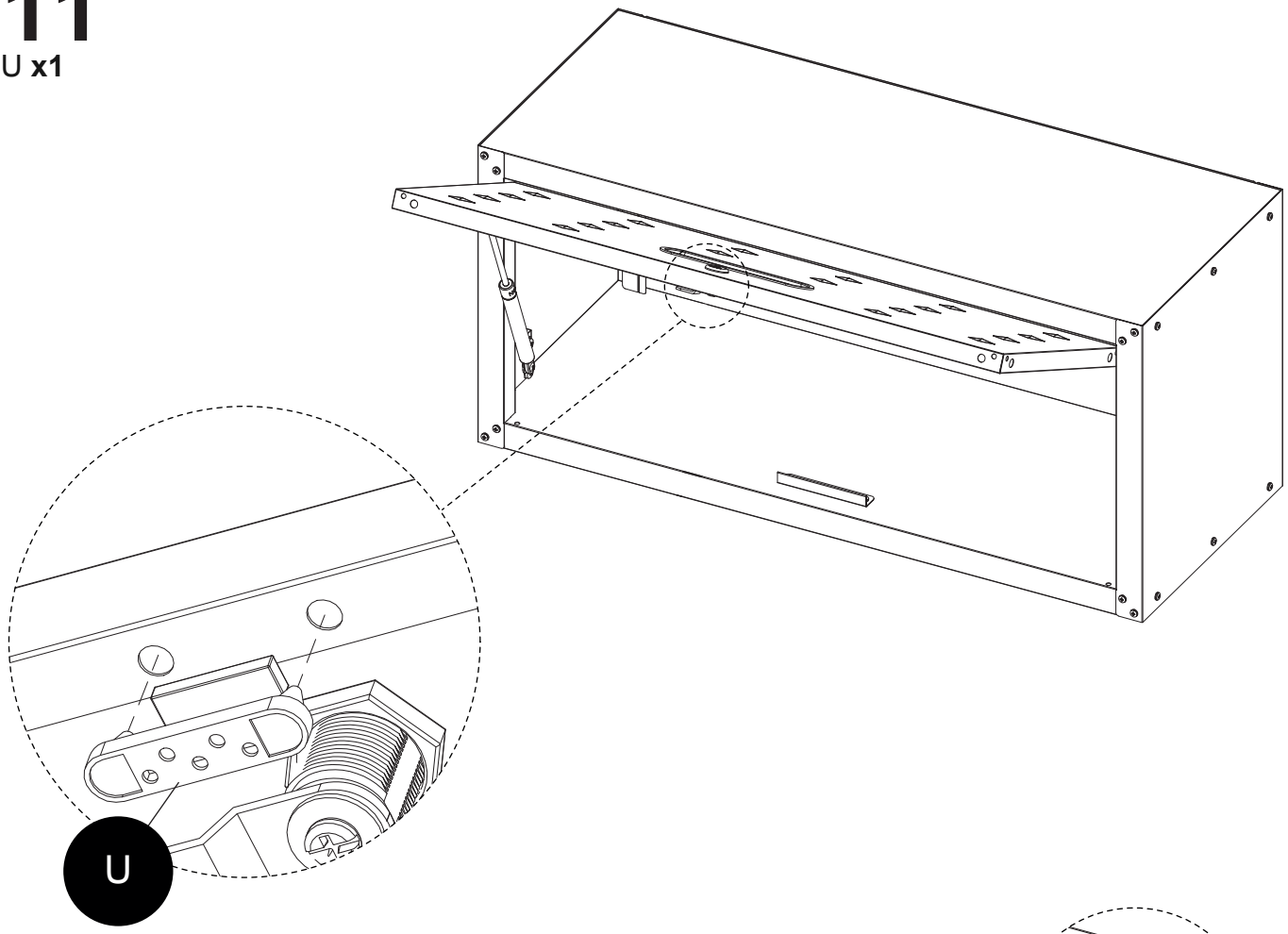

12

V **x2**

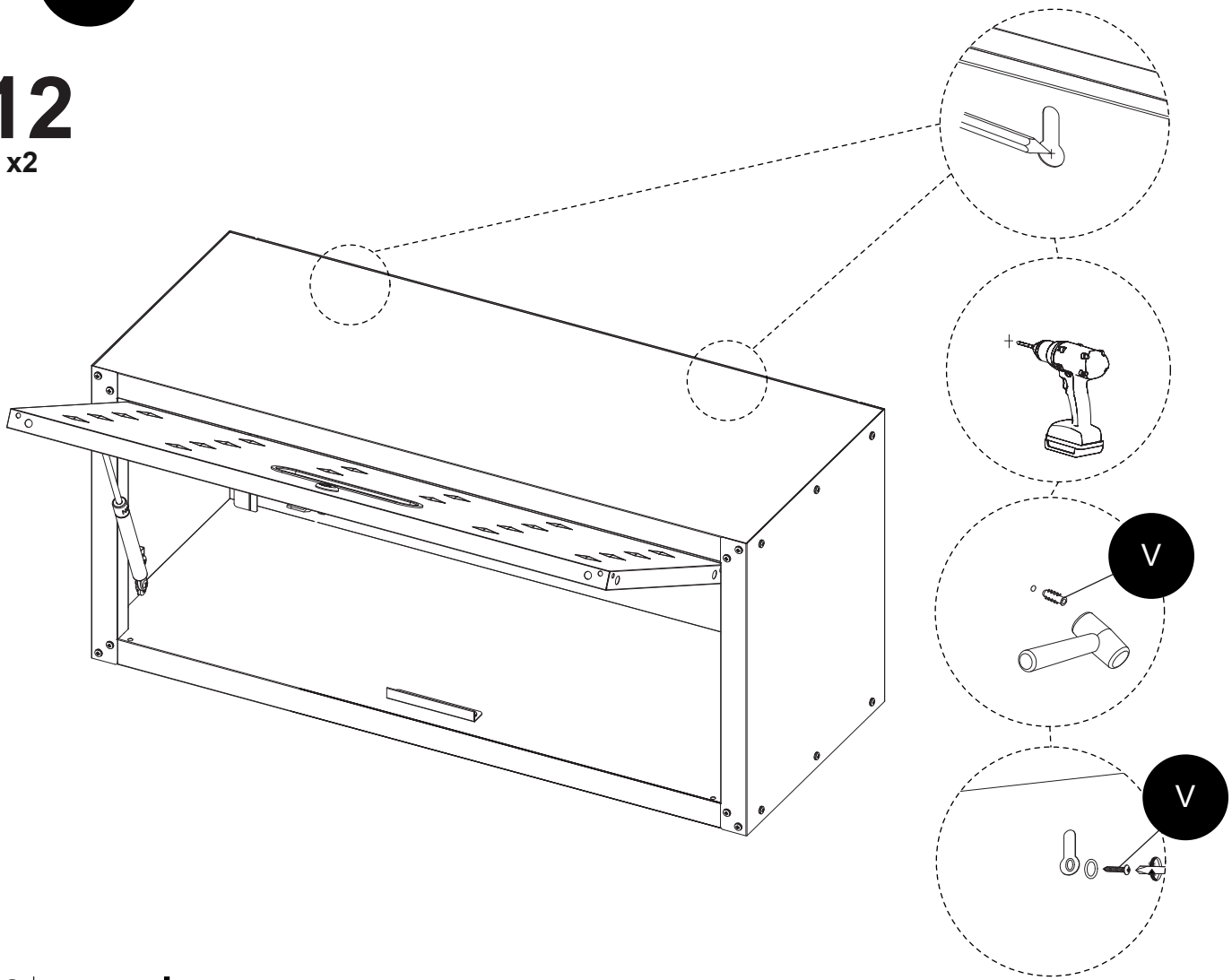

13

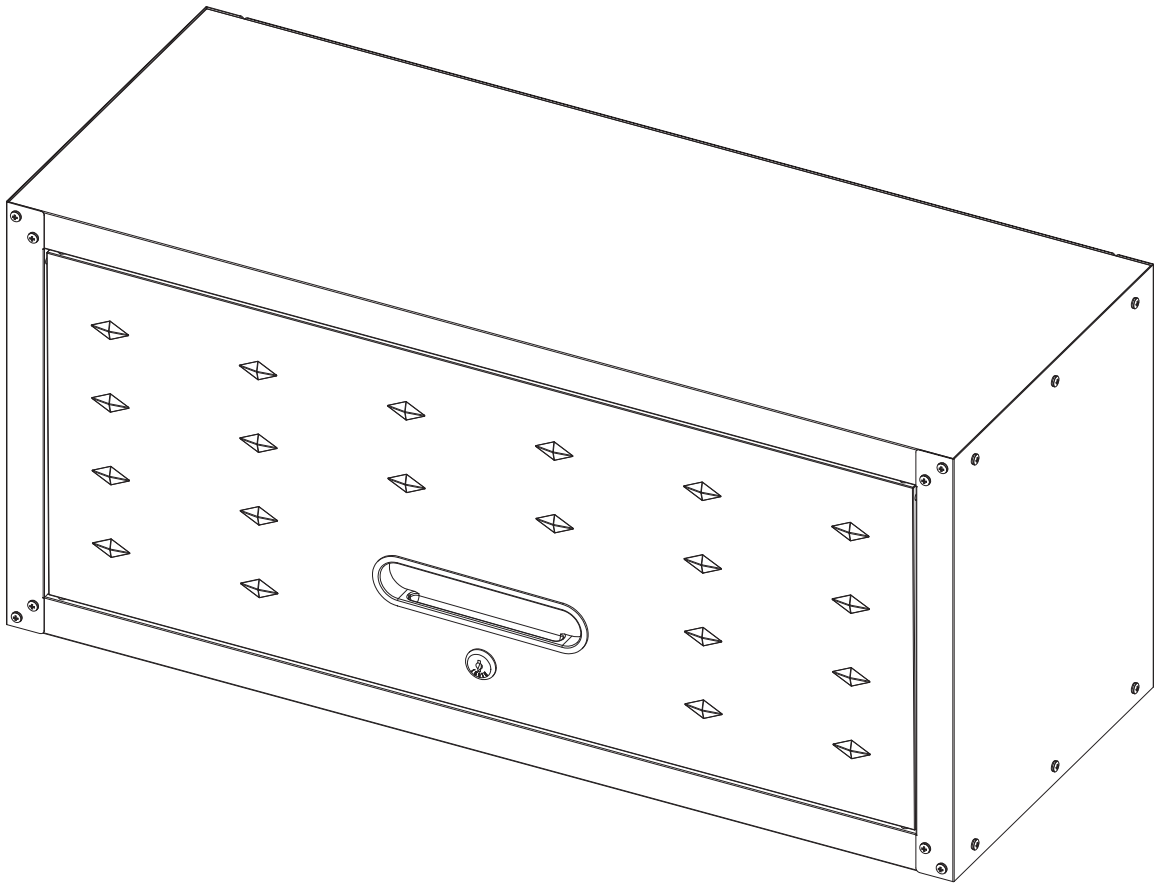

IMPORTÉ PAR WALIBUY SAS
270 avenue de l’Espace, 59118 WAMBRECHIES - FRANCE

IMPORTADO POR WALIBUY SAS
270 avenue de l’Espace, 59118 WAMBRECHIES - FRANCIA

IMPORTED BY WALIBUY SAS
270 avenue de l’Espace, 59118 WAMBRECHIES - FRANCE

INGEVOERD DOOR WALIBUY SAS
270 avenue de l’Espace, 59118 WAMBRECHIES - FRANKRIJK

IMPORTADO POR WALIBUY SAS
270 avenue de l’Espace, 59118 WAMBRECHIES - FRANÇA

IMPORTATO DA WALIBUY SAS
270 avenue de l’Espace, 59118 WAMBRECHIES - FRANCIA

IMPORTIERT VON WALIBUY SAS
270 avenue de l’Espace, 59118 WAMBRECHIES - FRANKREICH

IMPORTOWANE PRZEZ WALIBUY SAS
270 avenue de l’Espace, 59118 WAMBRECHIES - FRANCJA

SWEEEK ME

SERVICE APRÈS VENTE :
SERVICIO POSTVENTA :
AFTER SALES SERVICE :
AFTER-SALES :
SERVIÇO PÓS-VENDA :
CONTATTO :
CONTACT :
KUNDENDIENST :
SERWIS POGWARANCYJNY :

www.sweeek.help

FR

Pensez à donner ou recycler.

Association OU Magasin OU Déchèterie

https://quefairedemesdechets.fr

sweeek.

BOBBY

IGMH3GY

16/02/2026

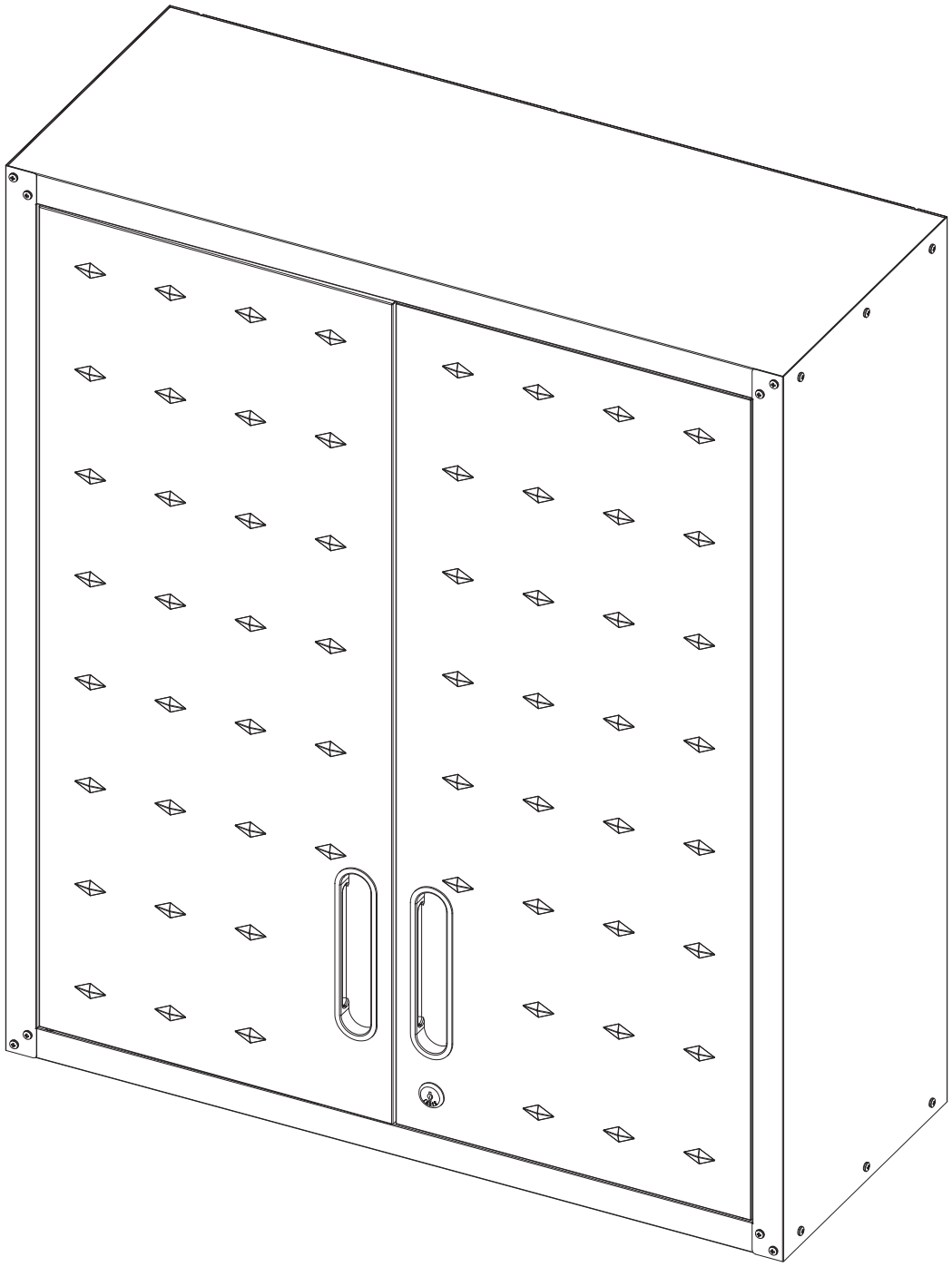



INDEX / ÍNDICE / CONTENTS / INHOUD / INDICE / INHALT / INDEKS

FRANÇAIS

Avertissements 4
Conseils d'utilisation 4
Conseils d'entretien 4
Garantie 5
Montage 20

IMPORTANT, À CONSERVER
POUR CONSULTATION ULTÉRIEURE :
À LIRE ATTENTIVEMENT

ENGLISH

Warning 6
Directions for use 6
Care and maintenance 6
Warranty 7
Assembly 20

IMPORTANT, RETAIN
FOR FUTURE REFERENCE :
READ CAREFULLY

ESPAÑOL

Advertencia 8
Consejos de utilización 8
Consejos de mantenimiento 8
Garantía 9
Montaje 20

IMPORTANTE, CONSERVAR
PARA FUTURAS CONSULTAS :
LEA ATENTAMENTE

PORTUGUÊS

Advertência 10
Conselhos de utilização 10
Cuidados e manutenção 10
Garantia 11
Montagem 20

IMPORTANTE, A MANTER
PARA REFERÊNCIA FUTURA :
PARA LER COM ATENÇÃO

ITALIANO

Avvertenze....12
Consigli per l'uso....12
Consigli per la manutenzione....12
Garanzia....13
Montaggio....20

IMPORTANTE, SI PREGA
DI CONSERVARE PER RIFERIMENTO FUTURO :
SI PREGA DI LEGGERE ATTENTAMENTE

NEDERLANDS

Waarschuwingen....14
Gebruiksaanwijzing....14
Onderhoudstips....14
Garantie....15
Montage....20

BELANGRIJK, BEWAAR VOOR
TOEKOMSTIGE REFERENTIE :
ZORGVULDIG LEZEN

DEUTSCH

Warnhinweise....16
Anwendungshinweise....16
Pflegehinweise....16
Garantie....17
Montage....20

WICHTIG, FÜR SPÄTEREN
GEBRAUCH AUFBEWAHREN :
BITTE SORGFÄLTIG LESEN

POLSKI

OstrzeŻenie....18
Instrukcje uzytkowania....18
Czyszczenie i konserwacja....18
Gwarancja....19
Montaż....20

WAŻNE, ZACHOWAĆ NA PRZYSZŁOŚĆ:
PRZECZYTAJ UWAŻNIE

FR



POIDS MAXIMUM SUPPORTÉ : 875 KG



ATTENTION: RISQUES DE BLESSURES



DESTINÉ À UN USAGE DOMESTIQUE



GARANTIE : 2 ANS

⚠ AVERTISSEMENTS

ATTENTION : Risque de blessure grave ou mortelle en cas de basculement du meuble. Pour éviter que le meuble ne bascule, il faut le fixer au mur de façon permanente. Les vis et chevilles ne sont pas incluses car leur choix dépend du matériau du mur sur lequel est fixé le meuble. Utilisez des vis et chevilles adaptées au matériau du mur.

- Veuillez vous tenir éloigné des conduites d'eau et des conduites électriques lorsque vous percez les murs.
- Ce rack n'est pas destiné à être utilisé par des enfants. Il est interdit de laisser les enfants grimper ou jouer avec le rack afin d'éviter tout incident grave causé par le basculement du rack.
- Pour éviter le danger potentiel de suffocation,jetez tous les emballages de manière responsable et gardez-les hors de portée des enfants.

1/ CONSEILS D'UTILISATION

- Le montage doit être effectué par un adulte.
- Éloignez les enfants lors de l'assemblage.
- Pour des raisons de stabilité, et afin de préserver les pas de vis d'un serrage de travers, il est impératif d'assembler manuellement tous les éléments, et de serrer toutes les vis à la main dans un premier temps. Une fois l'assemblage terminé, vous pouvez procéder au serrage de la visserie de manière plus ferme.
- Le produit doit être strictement assemblé et utilisé conformément aux dispositions de ce manuel.
- Après avoir déballé l'appareil, assurez-vous que toutes les pièces sont présentes. Veuillez informer immédiatement notre service clientèle si des pièces sont manquantes ou endommagées.
- Veuillez porter des gants lors de l'assemblage du produit pour éviter toute blessure.
- Attention! Ce rack de stockage est destiné à un usage intérieur uniquement.
- Placez le produit sur une surface plane et dure pour assurer sa stabilité.
- N'essayez pas de secouer le produit après l'avoir assemblé.
- La charge sur les étagères doit être répartie de manière homogène afin que les étagères ne subissent aucun dommage.
- Ne dépassez jamais la charge maximale des étagères pour l'ensemble de l'unité : 175 kg par étagère.
- Poids maximum supporté : 875 kg par meuble
- Ne dépassez jamais la charge maximale des étagères pour l'ensemble de l'unité.
- Ne placez pas ce rack dans une pièce à trop humide pour éviter d'endommager les étagères.
- Ne montez pas ou ne marchez pas sur le rack.
- Attention, ne pas s'asseoir sur le produit. En effet, cela peut entraîner une dégradation du produit, voire des blessures, n'entrant pas dans le cadre de la garantie.

2/ CONSEILS D'ENTRETIEN

- Veuillez essuyer avec un chiffon humide, puis utiliser un chiffon sec pour éliminer toute humidité pendant le nettoyage.

3/ GARANTIE

- Sweeek garantit ses produits contre tout vice de fabrication et de matériau pour une durée de 2 ans à partir de la date de réception par le consommateur. En cas de défaut de conformité, nous vous invitons à contacter rapidement notre service client et à ne pas utiliser le produit.
- Si une pièce s'avère défectueuse pendant la période de garantie, sweeek prendra en charge la réparation ou le remplacement de la pièce, et ce selon les modalités définies par le SAV sweeek. La mise en œuvre de la garantie Sweeek s'effectue par le remplacement des pièces endommagées. Sweeek se réserve le droit de contrôler le produit avant l'acceptation de sa prise en garantie.
- Si un produit est jugé défectueux par Sweeek, la garantie couvre la réparation ou le remplacement du produit défectueux uniquement. Sweeek ne sera pas responsable des coûts ou dommages subis à la suite d'une utilisation abusive de ce produit. Sweeek ne sera pas responsable des coûts, pertes ou dommages engendrés par la perte de ce produit.
- Cette garantie ne s'applique pas en cas d'abus, de mauvaise manipulation ou de réparation non autorisée.
- Nos produits sont prévus pour une utilisation dans un cadre privé et personnel. Toute utilisation dans un cadre professionnel (location, activités scolaires, …) annulerait automatiquement toutes les garanties.
- Ce produit est conçu pour une utilisation spécifique. Une utilisation inappropriée peut entraîner des risques graves pour l'utilisateur et annuler sa garantie.

LISTE DES EXCLUSIONS DE LA GARANTIE

- Les défauts ou dommages résultants d'une erreur de montage ou du non-respect des conditions d'utilisation du produit.
- Les dommages résultants d'une utilisation non conforme aux spécifications techniques ou d'utilisation du produit. (Non-respect des conseils d'utilisation, d'entretien, de stockage et de protection, défaut de surveillance).
- Les dommages liés à l'utilisation de produits abrasifs, ou d'entretien non adaptés.
- Les modifications, interventions ou réparations effectuées sur le produit sans accord préalable du vendeur.
- Les atteintes au produit résultant de son usure normale eu égard à sa nature, sa fonction, sa composition et son prix.
- Les dommages résultants de causes externes telles que : choc, négligence, incendie, inondation, vandalisme, catastrophe naturelle, neige, intempérie… Dans ce cas, nous vous invitons à contacter votre assurance.
- Les phénomènes de décoloration par lumières naturelles ou artificielles.
- L'apparition de rouille ou de corrosion.
- La décoloration ou corrosion prématurée suite à une utilisation proche du littoral (dans un rayon de 20km) ou dans une zone à risque caniculaire élevé.
- Les dommages sur les pièces d'usure ou sensibles non signalés à réception du produit (éléments gonflables, éléments en verre, pièces mobiles, pièces de frottements, éléments de protection ou antichute).
- Les dommages liés à une utilisation intensive ou professionnelle.
- Les défauts de couture ou d'arrachement non signalés à la réception du produit.

EN



MAXIMUM WEIGHT SUPPORTED : 875 KG / 1925 LBS



WARNING: RISK OF INJURIES



FOR DOMESTIC USE ONLY



WARRANTY : 2 YEARS

⚠ WARNING

WARNING : Risk of serious injury or death if the furniture tips over. To prevent the furniture from tipping over, it must be permanently fixed to the wall. Screws and dowels are not included as their choice depends on the wall material to which the furniture is attached. Use screws and dowels that are suitable for the wall material.

- Please keep away from water and electrical pipes when drilling into walls.
- This rack is not intended for use by children. Do not allow children to climb or play with the rack to avoid serious incidents caused by the rack tipping over.
- To avoid the potential danger of suffocation, dispose of all packaging responsibly and keep it out of reach of children.

1/ DIRECTIONS FOR USE

- This product must be assembled by an adult.
- Keep children away during assembly.
- For stability and to avoid cross-threading screws, assemble all parts manually and start by tightening all screws by hand. Once all parts have been assembled, you can tighten the screws more securely.
- The product must be strictly assembled and operated in accordance with the provisions of this manual. After unpacking the unit, make sure that all parts are present.
- Please inform our customer service immediately if any parts are missing or damaged.
- Please wear gloves when assembling the product to avoid injury.
- Warning! This storage rack is intended for indoor use only.
- Place the product on a flat, hard surface to ensure stability.
- Do not attempt to shake the product after assembling it.
- The load on the shelves must be distributed evenly so that the shelves are not damaged.
- Never exceed the maximum shelf load for the whole unit : 175kg per shelf.
- Maximum supported weight : 875kg per unit.
- Never exceed the maximum shelf load for the entire unit.
- Do not place this rack in a room with too much humidity to avoid damaging the shelves.
- Do not climb or walk on the rack.
- Do not sit on the product. Doing so may result in damage to the product or even injury, which is not covered by the warranty.

2/ CARE AND MAINTENANCE

- Please wipe with a damp cloth, then use a dry cloth to remove any moisture during cleaning

3/ WARRANTY

- Sweeek guarantees its products against any manufacturing and material defects for a period of 2 years from the date of receipt by the consumer. In the event of a lack of conformity, we invite you to quickly contact our customer service and not to use the product.
- If a part proves defective during the warranty period, sweeek will repair or replace the part in accordance with the terms and conditions defined by sweeek after-sales service. The Sweeek guarantee is implemented by replacing the damaged parts. Sweeek reserves the right to inspect the product before accepting its guarantee.
- If a product is deemed defective by Sweeek, the warranty covers repair or replacement of the defective product only. Sweeek will not be responsible for any costs or damages incurred as a result of misuse of this product. Sweeek will not be responsible for any costs, losses or damages caused by the loss of this product.
- This warranty does not apply in the event of abuse, mishandling or unauthorised repair.
- Our products are intended for use in a private and personal setting. Any use in a professional context (rental, school activities, etc.) will automatically void all warranties.
- This product is designed for a specific use. Improper use may cause serious risks to the user and void the warranty.

LIST OF WARRANTY EXCLUSIONS

- Defects or damage resulting from an assembly error or non-compliance with the conditions of use of the product.
- Damage resulting from use that does not comply with the technical specifications or use of the product. (Non-compliance with advice on use, maintenance, storage and protection, lack of supervision).
- Damage linked to the use of abrasive products or unsuitable maintenance.
- Modifications, interventions or repairs carried out on the product without prior agreement from the seller.
- Damage to the product resulting from normal wear and tear having regard to its nature, function, composition and price.
- Damage resulting from external causes such as : shock, negligence, fire, flooding, vandalism, natural disaster, snow, bad weather, etc. In this case, we invite you to contact your insurance.
- Discoloration phenomena caused by natural or artificial light.
- The appearance of rust or corrosion.
- Premature discoloration or corrosion following use near the coast (within a 12 miles radius) or in a high heatwave risk area.
- Damage to wearing or sensitive parts not reported upon receipt of the product (inflatable elements, glass elements, moving parts, friction parts, protection or fall protection elements).
- Damage linked to intensive or professional use.
- Sewing or tearing defects not reported upon receipt of the product.

ES



PESO MÁXIMO SOPORTADO : 875 KG



ADVERTENCIA: RIESGO DE LESIONES



SÓLO PARA USO DOMÉSTICO



GARANTÍA : 3 AÑOS

⚠ ADVERTENCIA

PRECAUCIÓN : riesgo de lesiones graves o de muerte si el mueble se vuelca. Para evitar que el mueble se vuelque, debe estar permanentemente fijado a la pared. Los tornillos y tacos no están incluidos, ya que su elección depende del material de la pared al que se fije el mueble. Utilice tornillos y tacos adecuados para el material de la pared.

- Por favor, manténgase alejado de las tuberías de agua y eléctricas cuando perfore en las paredes.
- Esta estantería no está pensada para que la utilicen los niños. No permita que los niños trepen o jueguen con la estantería para evitar incidentes graves causados por el vuelco de la misma.
- Para evitar el peligro potencial de asfixia, elimine todos los envases de forma responsable y manténgalos fuera del alcance de los niños.

1/ CONSEJOS DE UTILIZACIÓN

- El montaje tiene que ser efectuado por un adulto.
- Mantenga alejados a los niños durante el montaje.
- Por razones de estabilidad, y con el fin de preservar las roscas de tornillo a la hora de atornillar de forma transversal, es obligatorio ensamblar manualmente todos los elementos y apretar primero todos los tornillos a mano. Una vez que el montaje haya sido realizado , podrá apretar los tornillos de manera más firme.
- El producto debe ser montado y operado estrictamente de acuerdo con las disposiciones de este manual. Después de desembalar la unidad, asegúrese de que todas las piezas están presentes.
- Por favor, informe inmediatamente a nuestro servicio de atención al cliente si falta alguna pieza o está dañada.
- Por favor, utilice guantes cuando monte el producto para evitar lesiones.
- Precaución. Este estante de almacenamiento está destinado a ser utilizado únicamente en interiores.
- Coloque el producto sobre una superficie plana y dura para asegurar su estabilidad.
- No intente agitar el producto después de montarlo.
- La carga en los estantes debe distribuirse uniformemente para que los estantes no se dañen.
- No supere nunca la carga máxima de la estantería para todo el conjunto : 175 kg por estantería.
- Peso máximo soportado : 875 kg por unidad.
- No supere nunca la carga máxima de la estantería para toda la unidad.
- No coloque esta estantería en una habitación con demasiada humedad para evitar que se dañen los estantes.
- No se suba ni camine sobre la estantería.
- No se siente sobre el producto. De lo contrario, el producto podría resultar dañado o incluso sufrir lesiones, lo que no está cubierto por la garantía.

2/ CONSEJOS DE MANTENIMIENTO

- Por favor, limpie con un paño húmedo y luego utilice un paño seco para eliminar la humedad durante la limpieza.

3/ GARANTÍA

- Sweeek garantiza sus productos contra cualquier defecto de fabricación y material por un período de 3 años a partir de la fecha de recepción por parte del consumidor. En caso de falta de conformidad, le invitamos a ponerse en contacto rápidamente con nuestro servicio de atención al cliente y no utilizar el producto.
- Si una pieza resulta defectuosa durante el periodo de garantía, sweeek reparará o sustituirá la pieza de acuerdo con los términos y condiciones definidos por el servicio posventa de sweeek. La garantía Sweeek se aplica mediante la sustitución de las piezas dañadas. Sweeek se reserva el derecho de inspeccionar el producto antes de aceptar su garantía.
- Si Sweeek considera que un producto es defectuoso, la garantía cubre únicamente la reparación o el reemplazo del producto defectuoso. Sweeek no será responsable de ningún costo o daño incurrido como resultado del mal uso de este producto. Sweeek no se hará responsable por ningún costo, pérdida o daño derivado de la pérdida de este producto.
- Esta garantía no se aplica en caso de abuso, mal manejo o reparación no autorizada.
- Nuestros productos están diseñados para su uso en un entorno privado y personal. Cualquier uso en un contexto profesional (alquiler, actividades escolares, etc.) anulará automáticamente todas las garantías.
- Este producto está diseñado para un uso específico. El uso inadecuado puede causar riesgos graves al usuario y anular la garantía.

LISTA DE EXCLUSIONES DE GARANTÍA

- Defectos o daños resultantes de un error de montaje o incumplimiento de las condiciones de uso del producto.
- Daños resultantes de un uso que no se ajuste a las especificaciones técnicas o al uso del producto. (Incumplimiento de los consejos de uso, mantenimiento, almacenamiento y protección, falta de supervisión).
- Daños relacionados con el uso de productos abrasivos o un mantenimiento inadecuado.
- Modificaciones, intervenciones o reparaciones realizadas en el producto sin acuerdo previo del vendedor.
- Daños en el producto resultantes del desgaste normal teniendo en cuenta su naturaleza, función, composición y precio.
- Daños resultantes de causas externas como : shock, negligencia, incendio, inundación, vandalismo, desastres naturales, nieve, mal tiempo, etc. En este caso, le invitamos a contactar con su seguro.
- Fenómenos de decoloración provocados por la luz natural o artificial.
- La aparición de óxido o corrosión.
- Decoloración prematura o corrosión tras su uso cerca de la costa (dentro de un radio de 20 km) o en una zona con alto riesgo de olas de calor.
- Daños en piezas de desgaste o sensibles no reportados al recibir el producto (elementos inflables, elementos de vidrio, piezas móviles, piezas de fricción, elementos de protección o anticaídas).
- Daños relacionados con un uso intensivo o profesional.
- Defectos de costura o desgarro no reportados al recibir el producto.

PT



PESO MÁXIMO SUPORTADO : 875 KG



ADVERTÊNCIA: RISCOS DE FERIMENTOS



PARA UMA UTILIZAÇÃO DOMÉSTICA



GARANTIA : 3 ANOS

⚠ ADVERTÊNCIA

CUIDADO : Risco de ferimentos graves ou morte se o mobiliário cair. Para evitar que os móveis tombem, devem ser fixados permanentemente à parede. Os parafusos e cavilhas não estão incluídos, uma vez que a sua escolha depende do material da parede a que o mobiliário está ligado. Utilizar parafusos e cavilhas adequados para o material da parede.

- Por favor, mantenha-se afastado da água e dos canos eléctricos ao perfurar em paredes.
- Este suporte não se destina a ser utilizado por crianças. Não permitir que as crianças subam ou brinquem com o bastidor para evitar incidentes graves causados pela queda do bastidor.
- Para evitar o perigo potencial de asfixia, eliminar todas as embalagens de forma responsável e mantê-las fora do alcance das crianças.

1/ CONSELHOS DE UTILIZAÇÃO

- A montagem deve ser feita por um adulto.
- Separe as crianças durante a montagem.
- Por razões de estabilidade, e a fim de preservar os fios de um espeto, é imperativo montar todos os elementos manualmente e apertar todos os parafusos manualmente à mão. Quando a montagem estiver concluída, você poderá apertar o hardware com mais firmeza.
- O produto deve ser rigorosamente montado e operado em conformidade com as disposições deste manual. Depois de desembalar a unidade, certificar-se de que todas as peças estão presentes.
- Por favor, informe imediatamente o nosso serviço de atendimento ao cliente se alguma peça estiver em falta ou danificada.
- Por favor, usar luvas ao montar o produto para evitar ferimentos.
- Cuidado! Este suporte de armazenamento destina-se apenas a utilização em interiores.
- Colocar o produto sobre uma superfície plana e dura para assegurar a estabilidade.
- Não tentar sacudir o produto após a sua montagem.
- A carga nas prateleiras deve ser distribuída uniformemente de modo a que as prateleiras não sejam danificadas.
- Nunca exceder a carga máxima de prateleira para a unidade inteira : 175kg por prateleira.
- Peso máximo suportado : 875kg por unidade.
- Nunca exceder a carga máxima de prateleira para toda a unidade.
- Não colocar esta prateleira numa sala com demasiada humidade para evitar danificar as prateleiras.
- Não subir ou caminhar sobre a estante.
- Não se sentar sobre o produto. Fazê-lo pode resultar em danos no produto ou mesmo em ferimentos, que não estão cobertos pela garantia.

2/ CUIDADOS E MANUTENÇÃO

- Favor limpar com um pano húmido, depois utilizar um pano seco para remover qualquer humidade durante a limpeza.

3/ GARANTIA

- A Sweeek garante os seus produtos contra quaisquer defeitos de fabrico e de material por um período de 3 anos a partir da data de recepção pelo consumidor. Em caso de falta de conformidade, convidamo-lo a contactar rapidamente o nosso serviço de apoio ao cliente e a não utilizar o produto.
- Se uma peça se revelar defeituosa durante o período de garantia, a sweeek irá reparar ou substituir a peça de acordo com os termos e condições definidos pelo serviço pós-venda da sweeek. A garantia Sweeek é implementada através da substituição das peças danificadas. A Sweeek reserva-se o direito de inspecionar o produto antes de aceitar a sua garantia.
- Se um produto for considerado defeituoso pela Sweeek, a garantia cobre apenas a reparação ou substituição do produto defeituoso. A Sweeek não será responsável por quaisquer custos ou danos incorridos como resultado do uso indevido deste produto. A Sweeek não será responsável por quaisquer custos, perdas ou danos causados pela perda deste produto.
- Esta garantia não se aplica em caso de abuso, manuseio incorreto ou reparo não autorizado.
- Nossos produtos destinam-se ao uso em ambientes privados e pessoais. Qualquer utilização em contexto profissional (aluguer, atividades escolares, etc.) anulará automaticamente todas as garantias.
- Este produto foi concebido para uma utilização específica. O uso indevido pode causar sérios riscos ao usuário e anular a garantia.

LISTA DE EXCLUSÕES DE GARANTIA

- Defeitos ou danos resultantes de erro de montagem ou incumprimento das condições de utilização do produto.
- Danos resultantes de utilização não conforme com as especificações técnicas ou utilização do produto. (Não cumprimento dos conselhos de utilização, manutenção, armazenamento e proteção, falta de supervisão).
- Danos associados ao uso de produtos abrasivos ou manutenção inadequada.
- Modificações, intervenções ou reparos realizados no produto sem acordo prévio do vendedor.
- Danos ao produto resultantes do desgaste normal tendo em conta a sua natureza, função, composição e preço.
- Danos resultantes de causas externas como : choque, negligência, incêndio, inundação, vandalismo, catástrofe natural, neve, intempéries, etc. Neste caso, convidamo-lo a contactar o seu seguro.
- Fenómenos de descoloração provocados pela luz natural ou artificial.
- Aparecimento de ferrugem ou corrosão.
- Descoloração prematura ou corrosão após utilização perto da costa (num raio de 20 km) ou numa área de alto risco de ondas de calor.
- Danos em peças de desgaste ou sensíveis não comunicadas no momento da recepção do produto (elementos insufláveis, elementos de vidro, peças móveis, peças de fricção, elementos de protecção ou de protecção contra quedas).
- Danos ligados ao uso intensivo ou profissional.
- Defeitos de costura ou rasgo não informados no recebimento do produto.

IT



PESO MASSIMO SUPPORTATO : 875 KG



ATTENZIONE: RISCHIO DI LESIONI



SOLO PER USO DOMESTICO



GARANZIA : 2 ANNI

⚠ AVVERTENZE

ATTENZIONE : rischio di lesioni gravi o morte se il mobile si rovescia. Per evitare che i mobili si ribaltino, devono essere fissati in modo permanente al muro. Viti e tasselli non sono inclusi in quanto la loro scelta dipende dal materiale della parete a cui il mobile è fissato. Usare viti e tasselli adatti al materiale della parete.

- Si prega di tenere lontano dall'acqua e dai tubi elettrici quando si trapanano i muri.
- Questa rastrelliera non è destinata all'uso da parte dei bambini. Non permettere ai bambini di arrampicarsi o giocare con il rack per evitare gravi incidenti causati dal ribaltamento del rack.
- Per evitare il potenziale pericolo di soffocamento, smaltire tutti gli imballaggi in modo responsabile e tenerli fuori dalla portata dei bambini.

1/ CONSIGLI PER L'USO

- Il montaggio deve essere effettuato da un adulto.
- Mantenere i bambini lontani durante il montaggio.
- Per ragioni di stabilità, e al fine di evitare un montaggio errato, è necessario assemblare tutti gli elementi manualmente e stringere prima tutte le viti a mano. Una volta completato il montaggio, è possibile stringere le viti più saldamente.
- Il prodotto deve essere rigorosamente assemblato e utilizzato in conformità con le disposizioni di questo manuale. Dopo aver disimballato l'unità, assicurarsi che tutte le parti siano presenti.
- Si prega di informare immediatamente il nostro servizio clienti in caso di parti mancanti o danneggiate.
- Si prega di indossare i guanti quando si assembla il prodotto per evitare lesioni.
- Attenzione! Questo portaoggetti è destinato esclusivamente all'uso interno.
- Posizionare il prodotto su una superficie piana e dura per garantire la stabilità.
- Non tentare di scuotere il prodotto dopo averlo assemblato.
- Il carico sui ripiani deve essere distribuito uniformemente in modo che i ripiani non vengano danneggiati.
- Non superare mai il carico massimo del ripiano per l'intera unità: 175 kg per ripiano.
- Peso massimo supportato: 875kg per unità
- Non superare mai il carico massimo dello scaffale per l'intera unità.
- Non collocare questo scaffale in una stanza con troppa umidità per evitare di danneggiare i ripiani.
- Non salire o camminare sulla rastrelliera.
- Non sedersi sul prodotto. Ciò potrebbe causare danni al prodotto o addirittura lesioni, che non sono coperte dalla garanzia.

2/ CONSIGLI PER LA MANUTENZIONE

- Si prega di pulire con un panno umido, poi usare un panno asciutto per rimuovere l'umidità durante la pulizia.

3/ GARANZIA

- Sweeek garantisce i propri prodotti contro eventuali difetti di fabbricazione e di materiale per un periodo di 2 anni dalla data di ricevimento da parte del consumatore. In caso di difetto di conformità ti invitiamo a contattare tempestivamente il nostro servizio clienti e a non utilizzare il prodotto.
- Se un componente risulta difettoso durante il periodo di garanzia, sweeek riparerà o sostituirà il componente secondo i termini e le condizioni definiti dal servizio post-vendita sweeek. La garanzia Sweeek si attua con la sostituzione delle parti danneggiate. Sweeek si riserva il diritto di ispezionare il prodotto prima di accettare la garanzia.
- Se un prodotto viene ritenuto difettoso da Sweeek, la garanzia copre esclusivamente la riparazione o la sostituzione del prodotto difettoso. Sweeek non sarà responsabile per eventuali costi o danni sostenuti a seguito di un uso improprio di questo prodotto. Sweeek non sarà responsabile per eventuali costi, perdite o danni causati dalla perdita di questo prodotto.
- Questa garanzia non si applica in caso di abuso, cattiva gestione o riparazione non autorizzata.
- I nostri prodotti sono destinati all'uso in un ambiente privato e personale. Qualsiasi utilizzo in un contesto professionale (noleggio, attività scolastiche, ecc.) annullerà automaticamente tutte le garanzie.
- Questo prodotto è progettato per un uso specifico. Un uso improprio può comportare gravi rischi per l'utente e invalidare la garanzia.

ELENCO ESCLUSIONI DI GARANZIA

- Difetti o danni derivanti da un errore di montaggio o dal mancato rispetto delle condizioni d'uso del prodotto.
- Danni derivanti da un utilizzo non conforme alle specifiche tecniche o all'utilizzo del prodotto. (Non rispetto dei consigli d'uso, manutenzione, conservazione e protezione, mancanza di supervisione).
- Danni legati all'utilizzo di prodotti abrasivi o ad una manutenzione inadeguata.
- Modifiche, interventi o riparazioni effettuate sul prodotto senza previo consenso del venditore.
- Danni al prodotto derivanti dalla normale usura tenuto conto della sua natura, funzione, composizione e prezzo.
- Danni derivanti da cause esterne quali : urto, negligenza, incendio, inondazioni, atti vandalici, calamità naturali, neve, intemperie, ecc. In questo caso vi invitiamo a contattare la vostra assicurazione.
- Fenomeni di scolorimento causati dalla luce naturale o artificiale.
- La comparsa di ruggine o corrosione.
- Scolorimento o corrosione prematura in seguito all'uso vicino alla costa (entro un raggio di 20 km) o in un'area ad alto rischio di ondate di caldo.
- Danni a parti soggette ad usura o sensibili non segnalati al ricevimento del prodotto (elementi gonfiabili, elementi in vetro, parti mobili, parti di attrito, elementi di protezione o anticaduta).
- Danni legati all'uso intensivo o professionale.
- Difetti di cucitura o strappi non segnalati al ricevimento del prodotto.

NL



MAXIMUM DRAAGGEWICHT : 875 KG



WAARSCHUWING: RISICO OP VERWONDIGEN



BESTEMD VOOR HUISHOUDELIJK GEBRUIK



GARANTIE : 2 JAAR

⚠ WAARSCHUWINGEN

Voorzichtig: risico op ernstig letsel of de dood als het meubel omvalt. Om te voorkomen dat het meubel omvalt, moet het permanent aan de muur worden bevestigd. Schroeven en pluggen zijn niet inbegrepen omdat de keuze daarvan afhangt van het materiaal van de muur waaraan het meubel wordt bevestigd. Gebruik schroeven en pluggen die geschikt zijn voor het materiaal van de muur.

- Blijf uit de buurt van water- en elektriciteitsleidingen wanneer u in muren boort.
- Dit rek is niet bedoeld voor gebruik door kinderen. Laat kinderen niet met het rek klimmen of spelen om ernstige incidenten door het omvallen van het rek te voorkomen.
- Om verstikkingsgevaar te voorkomen, dient u de verpakking op verantwoorde wijze weg te gooien en buiten het bereik van kinderen te houden.

1/ GEBRUIKSAANWIJZING

- De Installatie moet worden uitgevoerd door een volwassene.
- Hou kinderen uit de buurt tijdens de montage.
- Voor stabiliteit en om doordraaien te voorkomen, gelieve alle onderdelen handmatig te monteren, te beginnen bij het handmatig aandraaien van de schroeven. Zodra alle onderdelen gemonteerd zijn kunt u de schroeven veilig aandraaien.
- Het product moet strikt volgens de bepalingen van deze handleiding worden geassembleerd en gebruikt. Controleer na het uitpakken van het toestel of alle onderdelen aanwezig zijn.
- Gelieve onze klantendienst onmiddellijk te verwittigen indien er onderdelen ontbreken of beschadigd zijn.
- Draag handschoenen bij het in elkaar zetten van het product om verwondingen te voorkomen.
- Voorzichtig! Dit opbergrek is alleen bedoeld voor gebruik binnenshuis.
- Plaats het product op een vlakke, harde ondergrond om de stabiliteit te waarborgen.
- Probeer het product niet te schudden nadat het in elkaar is gezet.
- De belasting op de planken moet gelijkmatig verdeeld zijn, zodat de planken niet beschadigd raken.
- Overschrijd nooit de maximale rekbelasting voor de hele unit : 175kg per rek.
- Maximaal ondersteund gewicht : 875kg per unit.
- Overschrijd nooit de maximale rekbelasting voor de hele unit.
- Plaats dit rek niet in een ruimte met een te hoge vochtigheidsgraad om beschadiging van de planken te voorkomen.
- Niet op het rek klimmen of lopen.

2/ ONDERHOUDSTIPS

- Veeg af met een vochtige doek en gebruik daarna een droge doek om eventueel vocht tijdens het schoonmaken te verwijderen.

3/ GARANTIE

- Sweeek garandeert haar producten tegen eventuele fabricage- en materiaalfouten gedurende een periode van 2 jaar vanaf de datum van ontvangst door de consument. In geval van een gebrek aan conformiteit nodigen wij u uit om snel contact op te nemen met onze klantenservice en het product niet te gebruiken.
- Als een onderdeel tijdens de garantieperiode defect blijkt te zijn, zal sweeek het onderdeel repareren of vervangen in overeenstemming met de voorwaarden die door sweeek after-sales service zijn gedefinieerd. De garantie van Sweeek wordt uitgevoerd door de beschadigde onderdelen te vervangen. Sweeek behoudt zich het recht voor om het product te inspecteren voordat de garantie wordt geaccepteerd.
- Indien een product door Sweeek als defect wordt beschouwd, dekt de garantie alleen reparatie of vervanging van het defecte product. Sweeek is niet verantwoordelijk voor eventuele kosten of schade als gevolg van misbruik van dit product. Sweeek is niet verantwoordelijk voor eventuele kosten, verliezen, omzetgemis of schade veroorzaakt door dit product.
- Deze garantie is niet van toepassing in geval van misbruik, verkeerd gebruik of ongeoorloofde reparatie.
- Onze producten zijn bedoeld voor gebruik in een privé- en persoonlijke context; bij gebruik in een professionele context (verhuur, schoolactiviteiten, enz.) vervallen automatisch alle garanties.
- Dit product is ontworpen voor een specifiek gebruik. Onjuist gebruik kan ernstige risico's voor de gebruiker veroorzaken en de garantie ongeldig maken.

LIJST MET UITSLUITINGEN VAN GARANTIE

- Defecten of schade als gevolg van een montagefout of het niet naleven van de gebruiksvoorwaarden van het product.
- Schade als gevolg van gebruik dat niet voldoet aan de technische specificaties of gebruik van het product. (Het niet opvolgen van adviezen over gebruik, onderhoud, opslag en bescherming, gebrek aan toezicht).
- Schade als gevolg van het gebruik van schurende producten of ongepast onderhoud.
- Wijzigingen, interventies of reparaties uitgevoerd aan het product zonder voorafgaand akkoord van de verkoper.
- Schade aan het product als gevolg van normale slijtage, gelet op de aard, functie, samenstelling en prijs.
- Schade als gevolg van externe oorzaken zoals : schok, nalatigheid, brand, overstroming, vandalisme, natuurramp, sneeuw, slecht weer, enz. In dit geval nodigen wij u uit om contact op te nemen met uw verzekering.
- Verkleuringsverschijnselen veroorzaakt door natuurlijk of kunstlicht.
- Het uiterlijk van roest of corrosie.
- Voortijdige verkleuring of corrosie na gebruik nabij de kust (binnen een straal van 20 km) of in een gebied met een hoog hittegolfrisico.
- Schade aan slijtage- of gevoelige onderdelen die niet bij ontvangst van het product zijn gemeld (opblaasbare elementen, glaselementen, bewegende delen, wrijvingsdelen, beschermings- of valbeveiligingselementen).
- Schade verbonden aan intensief of professioneel gebruik.
- Naai- of scheurfouten die niet zijn gemeld bij ontvangst van het product.

DE



MAXIMALE BELASTUNG : 875 KG



WARNUNG : VERLETZUNGSGEFAHR



FÜR DEN PRIVATEN GEBRAUCH BESTIMMT



GARANTIE : 2 JAHRE

⚠ WARNHINWEISE

BEWAREN : Gefahr von schweren Verletzungen oder Tod durch Umkippen des Möbels. Um ein Umkippen des Möbels zu verhindern, muss es dauerhaft an der Wand befestigt werden. Schrauben und Dübel sind nicht im Lieferumfang enthalten, da ihre Auswahl vom Wandmaterial abhängt, an dem das Möbel befestigt wird. Verwenden Sie Schrauben und Dübel, die für das Wandmaterial geeignet sind.

- Bitte halten Sie beim Bohren in Wänden Abstand zu Wasser- und Elektroleitungen.
- Dieses Gestell ist nicht für den Gebrauch durch Kinder bestimmt. Erlauben Sie Kindern nicht, auf das Gestell zu klettern oder damit zu spielen, um schwere Unfälle durch Umkippen des Gestells zu vermeiden.
- Um eine mögliche Erstickungsgefahr zu vermeiden, entsorgen Sie alle Verpackungen verantwortungsbewusst und bewahren Sie sie außerhalb der Reichweite von Kindern auf.

1/ ANWENDUNGSHINWEISE

- Der Aufbau muss von einem Erwachsenen durchgeführt werden.
- Halten Sie Kinder während der Montage fern.
- Aus Stabilitätsgründen und um ein Überziehen der Schraubengewinde zu verhindern, ist unbedingt erforderlich alle Teile vorerst manuell zu montieren und alle Schrauben von Hand anzuziehen. Nach Fertigstellung der Montage können die Schrauben fester angezogen werden.
- Das Produkt muss streng nach den Bestimmungen dieses Handbuchs montiert und betrieben werden. Vergewissern Sie sich nach dem Auspacken des Geräts, dass alle Teile vorhanden sind.
- Bitte informieren Sie sofort unseren Kundendienst, wenn Teile fehlen oder beschädigt sind.
- Bitte tragen Sie beim Zusammenbau des Produkts Handschuhe, um Verletzungen zu vermeiden.
- Achtung! Dieses Lagergestell ist nur für die Verwendung in Innenräumen vorgesehen.
- Stellen Sie das Produkt auf eine flache, harte Oberfläche, um die Stabilität zu gewährleisten.
- Versuchen Sie nicht, das Produkt zu schütteln, nachdem Sie es zusammengebaut haben.
- Die Last auf den Regalböden muss gleichmäßig verteilt sein, damit die Regalböden nicht beschädigt werden.
- Überschreiten Sie niemals die maximale Fachlast für das gesamte Gerät : 175 kg pro Fach.
- Maximal unterstütztes Gewicht : 875kg pro Gerät.
- Überschreiten Sie niemals die maximale Fachlast für das gesamte Gerät.
- Stellen Sie dieses Rack nicht in einem Raum mit zu hoher Luftfeuchtigkeit auf, um eine Beschädigung der Regalböden zu vermeiden.
- Steigen oder gehen Sie nicht auf das Gestell.
- Setzen Sie sich nicht auf das Produkt. Dies kann nämlich zu einer Beschädigung des Produkts oder sogar zu Verletzungen führen, die nicht unter die Garantie fallen.

2/ PFLEGEHINWEISE

- Bitte wischen Sie mit einem feuchten Tuch nach und verwenden Sie anschließend ein trockenes Tuch, um eventuelle Feuchtigkeit bei der Reinigung zu entfernen.

3/ GARANTIE

- Sweeek garantiert für einen Zeitraum von 2 Jahren ab dem Datum des Erhalts durch den Verbraucher, dass seine Produkte frei von Herstellungs- und Materialfehlern sind. Im Falle einer Nichtkonformität bitten wir Sie, sich umgehend an unseren Kundenservice zu wenden und das Produkt nicht zu verwenden.
- Sollte sich ein Teil während der Garantiezeit als defekt erweisen, wird sweeek die Reparatur oder den Ersatz des Teils übernehmen, und zwar gemäß den vom sweeek Kundendienst festgelegten Modalitäten. Die Inanspruchnahme der sweeek-Garantie erfolgt durch den Ersatz der beschädigten Teile. Sweeek behält sich das Recht vor, das Produkt vor der Garantieübernahme zu überprüfen.
- Wenn Sweeek ein Produkt als fehlerhaft erachtet, deckt die Garantie nur die Reparatur oder den Austausch des fehlerhaften Produkts ab. Sweeek übernimmt keine Verantwortung für Kosten oder Schäden, die durch eine nicht ordnungsgemäße Verwendung dieses Produkts entstehen. Sweeek übernimmt keine Verantwortung für Kosten, Verluste oder Schäden, die durch den Verlust dieses Produkts entstehen.
- Diese Garantie gilt nicht im Falle von Missbrauch, unsachgemäßer Handhabung oder unbefugter Reparatur.
- Unsere Produkte sind für den Einsatz im privaten und persönlichen Bereich bestimmt. Bei jeglicher Nutzung im beruflichen Kontext (Vermietung, Schulaktivitäten usw.) erlöschen automatisch sämtliche Garantien.
- Dieses Produkt ist für eine bestimmte Verwendung konzipiert. Eine unsachgemäße Verwendung kann zu ernsthaften Gefahren für den Benutzer führen und zum Erlöschen der Garantie führen.

LISTE DER GARANTIEAUSSCHLÜSSE

- Mängel oder Schäden, die auf einen Montagefehler oder die Nichteinhaltung der Nutzungsbedingungen des Produkts zurückzuführen sind.
- Schäden, die aus einer Verwendung resultieren, die nicht den technischen Spezifikationen oder der Nutzung des Produkts entspricht. (Nichtbeachtung der Hinweise zu Gebrauch, Wartung, Lagerung und Schutz, mangelnde Aufsicht).
- Schäden, die auf die Verwendung von Schleifmitteln oder unsachgemäße Wartung zurückzuführen sind.
- Änderungen, Eingriffe oder Reparaturen am Produkt ohne vorherige Zustimmung des Verkäufers.
- Schäden am Produkt, die auf normale Abnutzung in Bezug auf Beschaffenheit, Funktion, Zusammensetzung und Preis zurückzuführen sind.
- Schäden, die auf äußere Ursachen zurückzuführen sind, wie zum Beispiel: Schock, Fahrlässigkeit, Feuer, Überschwemmung, Vandalismus, Naturkatastrophe, Schnee, schlechtes Wetter usw. In diesem Fall bitten wir Sie, sich an Ihre Versicherung zu wenden.
- Verfärbungserscheinungen durch natürliches oder künstliches Licht.
- Das Auftreten von Rost oder Korrosion.
- Vorzeitige Verfärbung oder Korrosion nach Verwendung in Küstennähe (im Umkreis von 20 km) oder in einem Gebiet mit hohem Hitzewellenrisiko.
- Schäden an Verschleißteilen oder zerbrechlichen Teilen, die bei Erhalt des Produkts nicht gemeldet wurden (aufblasbare Elemente, Glaselemente, bewegliche Teile, Reibungsteile, Schutz- oder Absturzsicherungselemente).
- Schäden im Zusammenhang mit intensiver oder professioneller Nutzung.
- Naht- oder Reißfehler, die bei Erhalt des Produkts nicht gemeldet wurden.

PL



MAKSYMALNA OBSŁUGIWANA WAGA : 875 KG



UWAGA: RYZYKO OBRAŻEŃ



PRZEZNACZONE DO UŻYTKU DOMOWEGO



GWARANCJA : 2 LATA

⚠ OSTRZEŻENIE

UWAGA : Istnieje ryzyko poważnych obrażeń lub śmierci w przypadku przewrócenia się mebla. Aby zapobiec przewróceniu się mebla, należy go trwale przymocować do ściany. Śruby i kołki nie są dołączone do zestawu, ponieważ ich wybór zależy od materiału, z którego wykonana jest ściana, do której mebel jest przymocowany. Należy użyć śrub i kołków odpowiednich do materiału, z którego wykonana jest ściana.

- Podczas wiercenia w ścianach należy trzymać się z dala od rur wodociągowych i przewodów elektrycznych.
- Ten regał nie jest przeznaczony do użytku przez dzieci. Nie wolno pozwalać dzieciom wspinać się na regał ani bawić się nim, aby uniknąć poważnych wypadków spowodowanych przewróceniem się regału.
- Aby uniknąć potencjalnego zagrożenia uduszeniem, należy odpowiedzialnie utylizować wszystkie opakowania i przechowywać je w miejscu niedostępnym dla dzieci.

1/ INSTRUKCJE UZYTKOWANIA

- Montaż powinien być wykonywany przez osobę dorosłą.
- Podczas montażu należy trzymać dzieci z dala od miejsca pracy.
- Ze względu na stabilność oraz w celu uniknięcia przekręcenia śrub, wszystkie elementy należy najpierw złożyć ręcznie i dokręcić wszystkie śruby ręcznie. Po zakończeniu montażu można dokręcić śruby mocniej.
- Produkt należy montować i użytkować ściśle zgodnie z instrukcją zawartą w niniejszym podręczniku. Po rozpakowaniu urządzenia należy sprawdzić, czy wszystkie elementy są obecne.
- W przypadku braku lub uszkodzenia jakichkolwiek elementów należy niezwłocznie poinformować o tym nasz dział obsługi klienta.
- Podczas montażu produktu należy nosić rękawiczki, aby uniknąć obrażeń.
- Uwaga! Ten regał magazynowy jest przeznaczony wyłącznie do użytku wewnątrz pomieszczeń.
- Produkt należy ustawić na płaskiej i twardej powierzchni, aby zapewnić jego stabilność.
- Nie należy potrząsać produktem po jego zmontowaniu.
- Obciążenie półek powinno być równomiernie rozłożone, aby nie doszło do ich uszkodzenia.
- Nigdy nie przekraczaj maksymalnego obciążenia półek dla całego zestawu: 175 kg na półkę.
- Maksymalne obciążenie: 875 kg na mebel.
- Nigdy nie przekraczaj maksymalnego obciążenia półek dla całego zestawu.
- Nie umieszczaj tego regału w pomieszczeniu o zbyt dużej wilgotności, aby uniknąć uszkodzenia półek.
- Nie wchodź na regał ani nie stój na nim.
- Uwaga : nie należy siadać na produkcie. Może to spowodować uszkodzenie produktu, a nawet obrażenia, które nie są objęte gwarancją.

3/ CZYSZCZENIE I KONSERWACJA

- Proszę przetrzeć wilgotną ściereczką, a następnie użyć suchej ściereczki, aby usunąć wilgoć podczas czyszczenia.

3/ GWARANCJA

- Sweeek udziela gwarancji na swoje produkty pod względem wad fabrycznych na okres 2 lat od daty otrzymania produktu przez konsumenta. W przypadku braku zgodności z opisem zachęcamy do szybkiego kontaktu z naszym działem obsługi klienta i nieużywania produktu.
- Jeśli część okaże się wadliwa w okresie gwarancyjnym, firma sweeek naprawi lub wymieni część zgodnie z warunkami określonymi przez serwis posprzedażowy sweeek. Gwarancja firmy Sweeek jest realizowana poprzez wymianę uszkodzonych części. Firma Sweeek zastrzega sobie prawo do sprawdzenia produktu przed zaakceptowaniem gwarancji.
- Jeżeli Sweeek uzna produkt za wadliwy, gwarancja obejmuje wyłącznie naprawę lub wymianę wadliwego produktu. Sweeek nie ponosi odpowiedzialności za jakiekolwiek koszty lub szkody powstałe w wyniku niewłaściwego użycia tego produktu. Sweeek nie ponosi odpowiedzialności za jakiekolwiek koszty, straty lub szkody spowodowane utratą tego produktu.
- Niniejsza gwarancja nie ma zastosowania w przypadku nadużycia, nieprawidłowej obsługi lub nieautoryzowanej naprawy.
- Nasze produkty są przeznaczone do użytku domowego i osobistego; używanie ich w celach zawodowych (wynajem, zajęcia w szkole itp.) powoduje automatyczną utratę wszelkich gwarancji.
- Ten produkt jest przeznaczony do określonego zastosowania. Niewłaściwe użytkowanie może spowodować poważne ryzyko dla użytkownika i utratę gwarancji.

LISTA PRZYPADKÓW UNIEWAŻNIAJĄCYCH GWARANCJĘ

- Wady lub uszkodzenia powstałe na skutek błędu montażowego lub nieprzestrzegania warunków użytkowania produktu.
- Uszkodzenia wynikające z użytkowania niezgodnego ze specyfikacjami technicznymi lub użytkowania produktu. (Nieprzestrzeganie zaleceń dotyczących użytkowania, konserwacji, przechowywania i ochrony, brak nadzoru).
- Uszkodzenia związane ze stosowaniem produktów ściernych lub nieodpowiednią konserwacją.
- Modyfikacje, ingerencje lub naprawy produktu dokonane bez uprzedniej zgody sprzedawcy.
- Uszkodzenia produktu wynikające z normalnego zużycia, biorąc pod uwagę jego charakter, funkcję, skład i cenę.
- Szkody powstałe z przyczyn zewnętrznych takich jak : wstrząs, zaniedbanie, pożar, powódź, wandalizm, klęska żywiołowa, śnieg, zła pogoda itp. W takim przypadku zapraszamy do kontaktu z ubezpieczycielem.
- Zjawiska przebarwień spowodowane światłem naturalnym lub sztucznym.
- Pojawienie się rdzy lub korozji.
- Przedwczesne odbarwienie lub korozja w wyniku użytkowania w pobliżu wybrzeża (w promieniu 20 km) lub w obszarze o dużym ryzyku fal upałów.
- Uszkodzenia części zużywalnych lub wrażliwych, niezgłoszonych przy odbiorze produktu (elementy nadmuchiwane, elementy szklane, części ruchome, mechanizmy cierne, elementy ochronne lub zabezpieczające przed upadkiem).
- Uszkodzenia związane z intensywnym lub profesjonalnym użytkowaniem.
- Wady szycia lub rozdarcia, które nie zostały zgłoszone przy odbiorze produktu.

MONTAGE / MONTAJE / ASSEMBLY / MONTAGEM / MONTAGGIO / MONTAGE / MONTAŻ

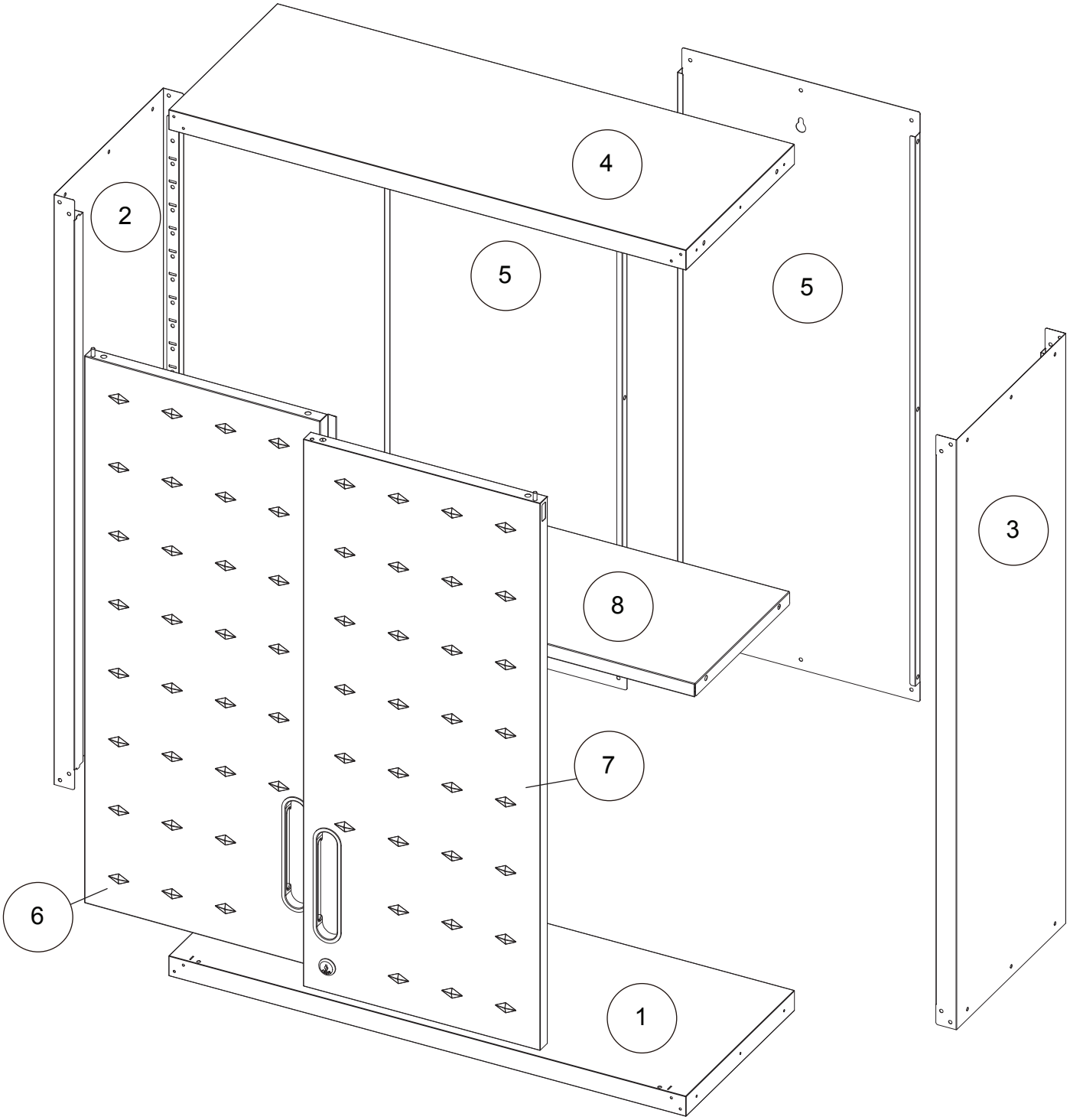

1
x1

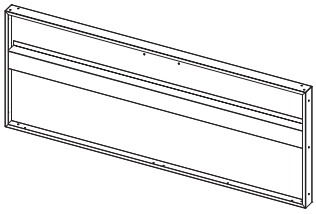

2
x1

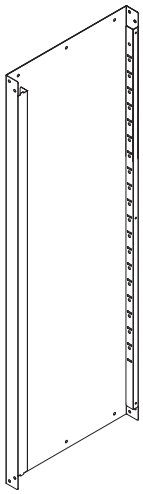

3
x1

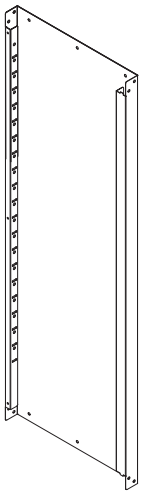

4
x1

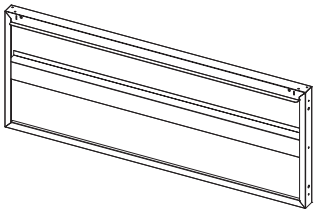

5
x2

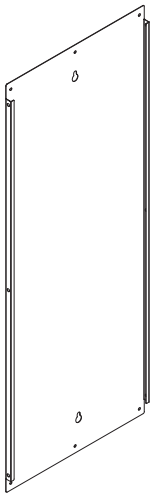

6
x1

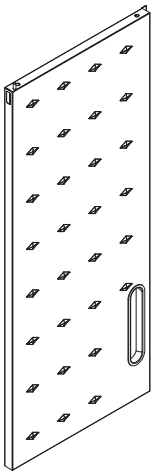

7
x1

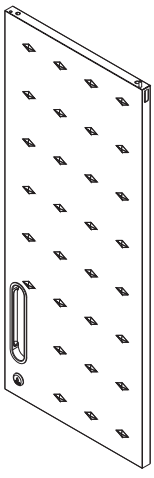

8
x1

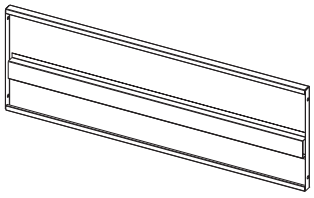

A



x48
M4x8mm

C

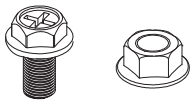

x3

F



x4

Q

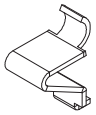

x4

S

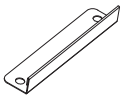

x1

R

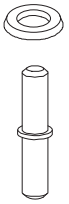

x2

U

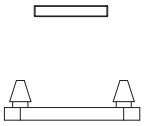

x1

V



x4
M5x40mm

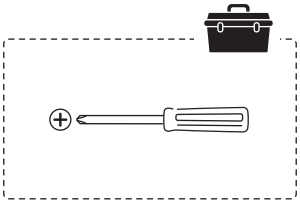

30 MIN

1

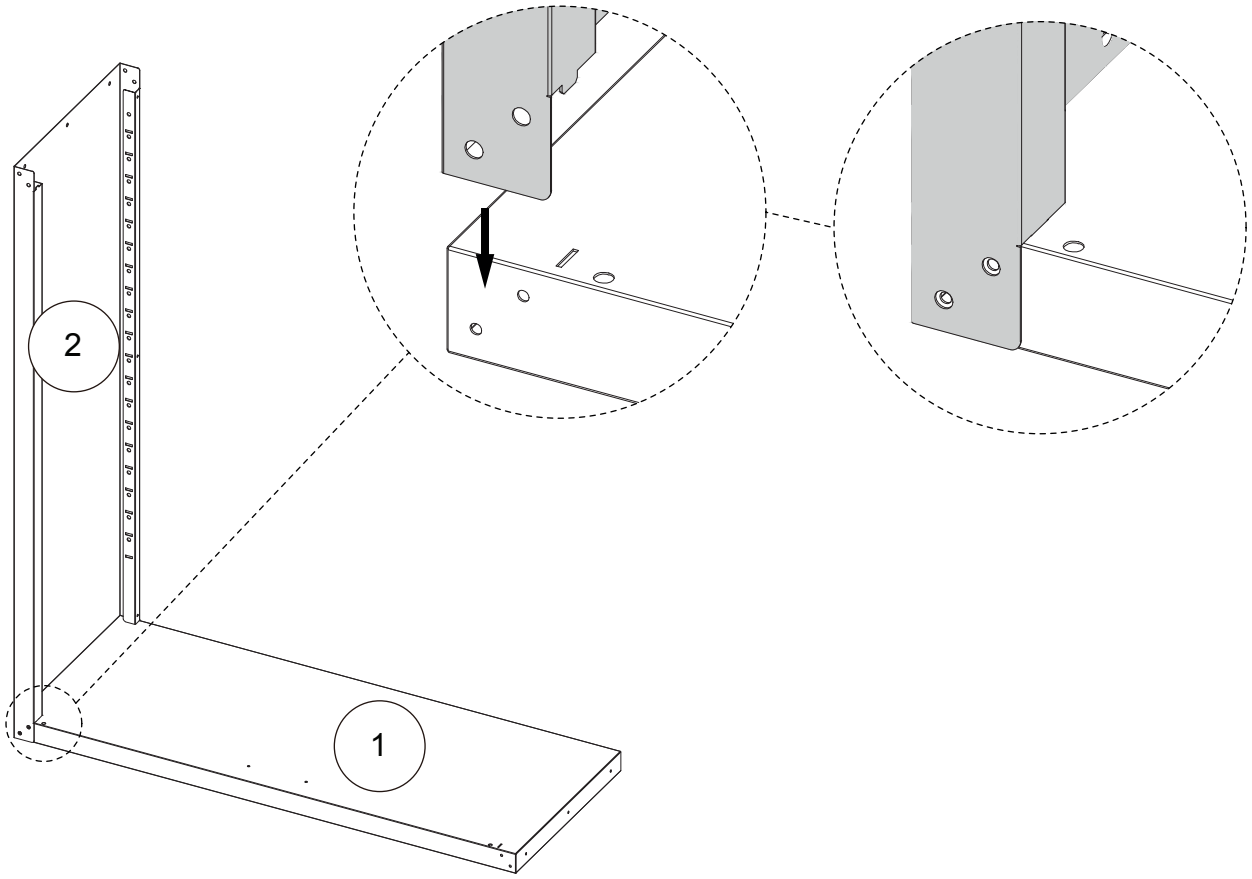

2

A **x5**

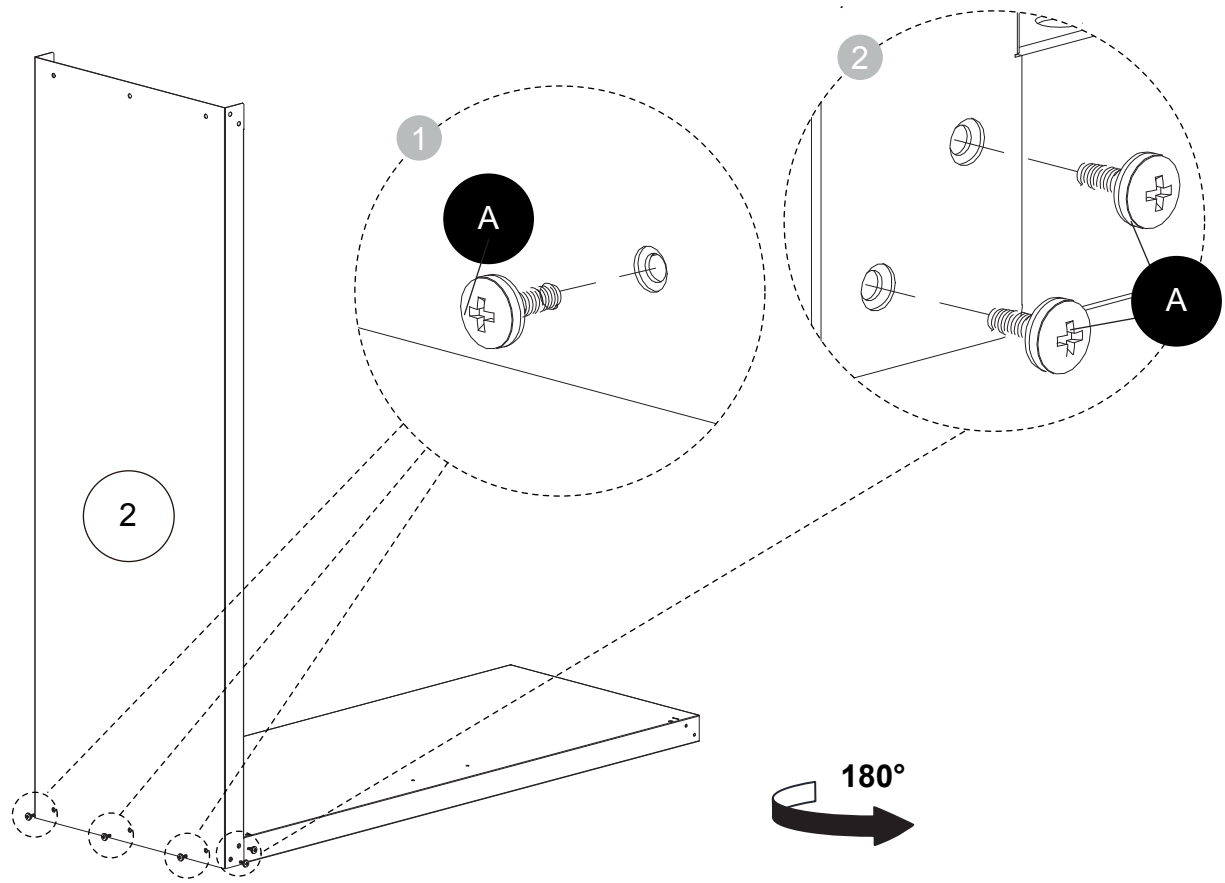

3

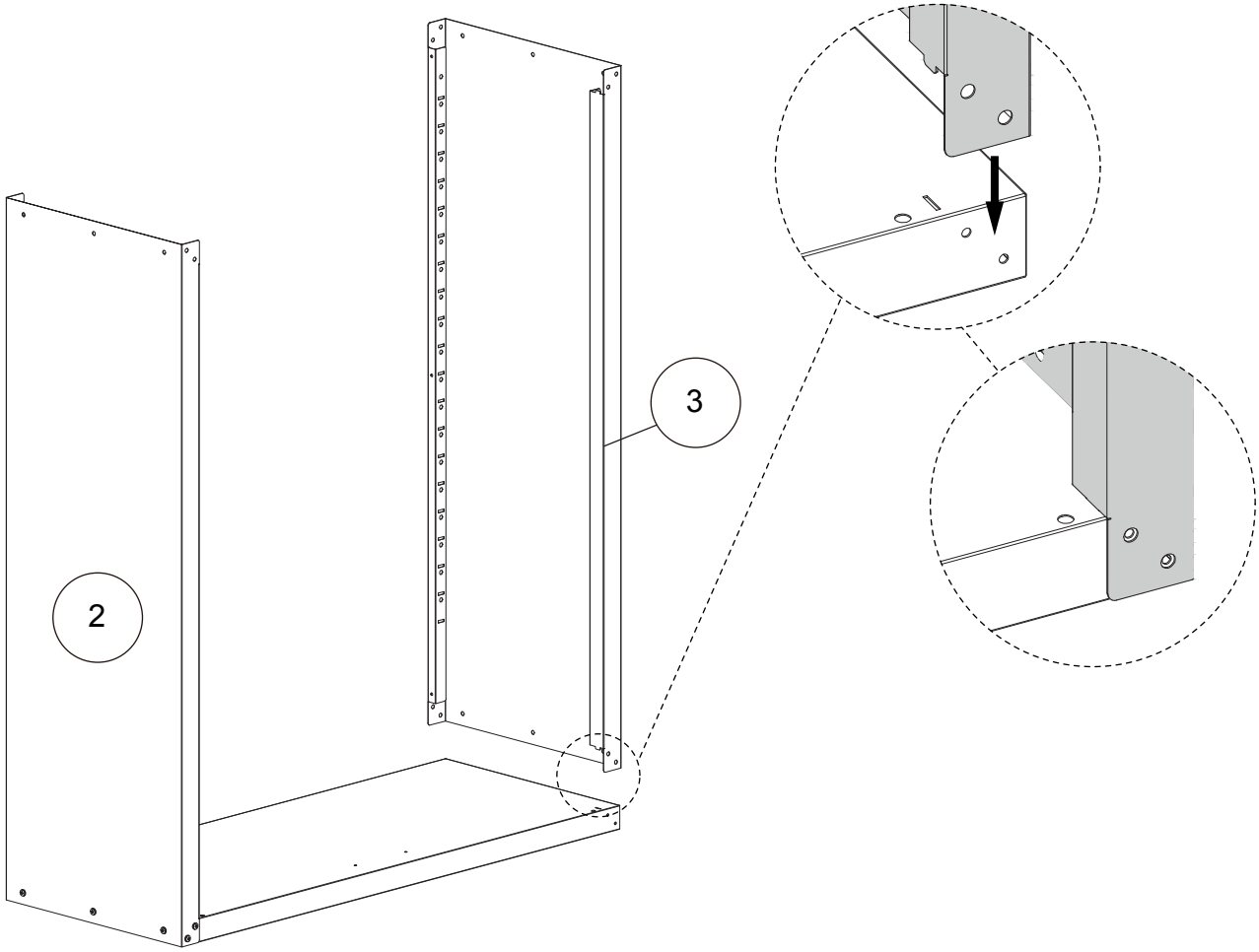

4

A **x5**

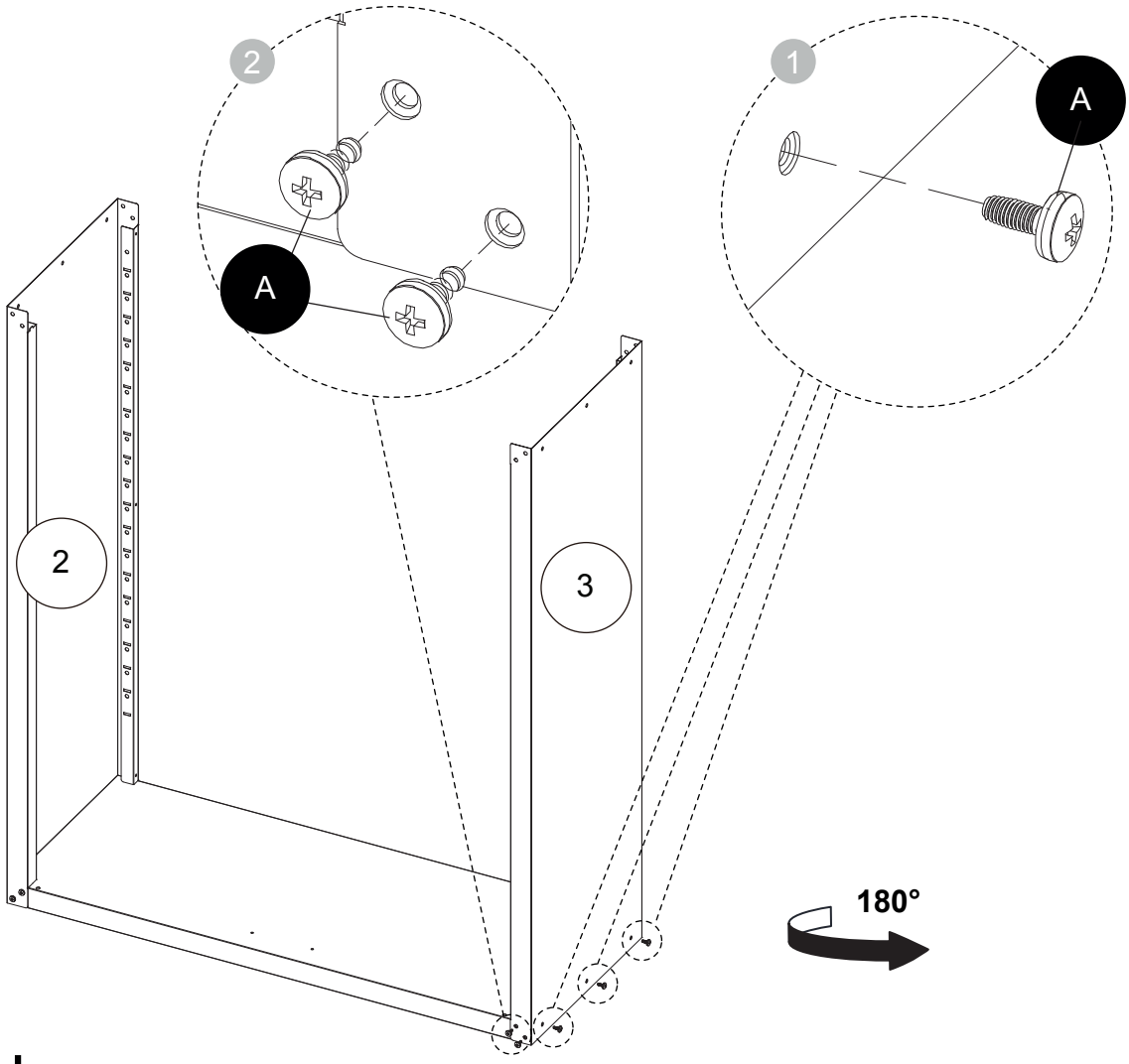

5

A **x10**

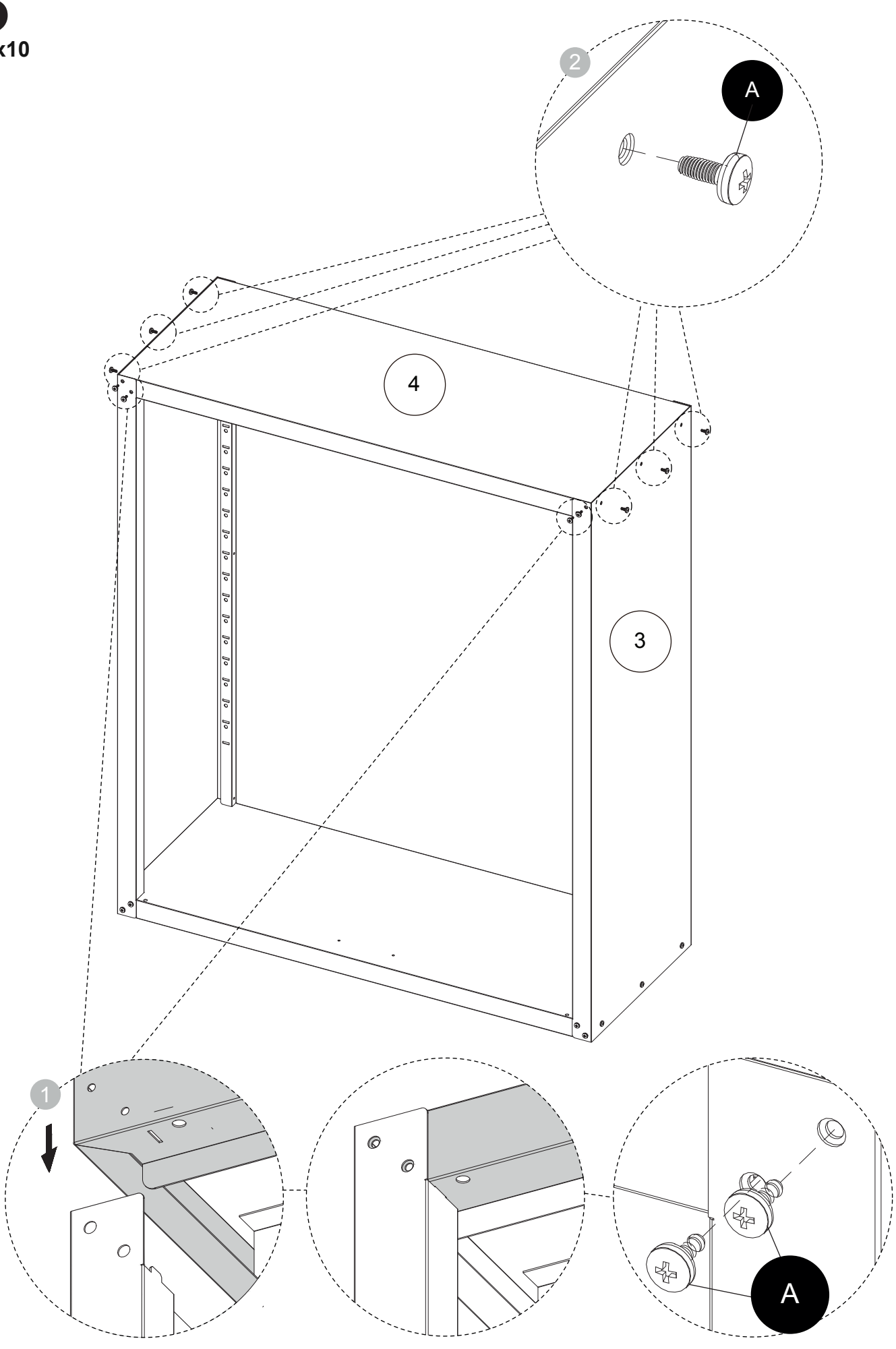

6

C **x3**

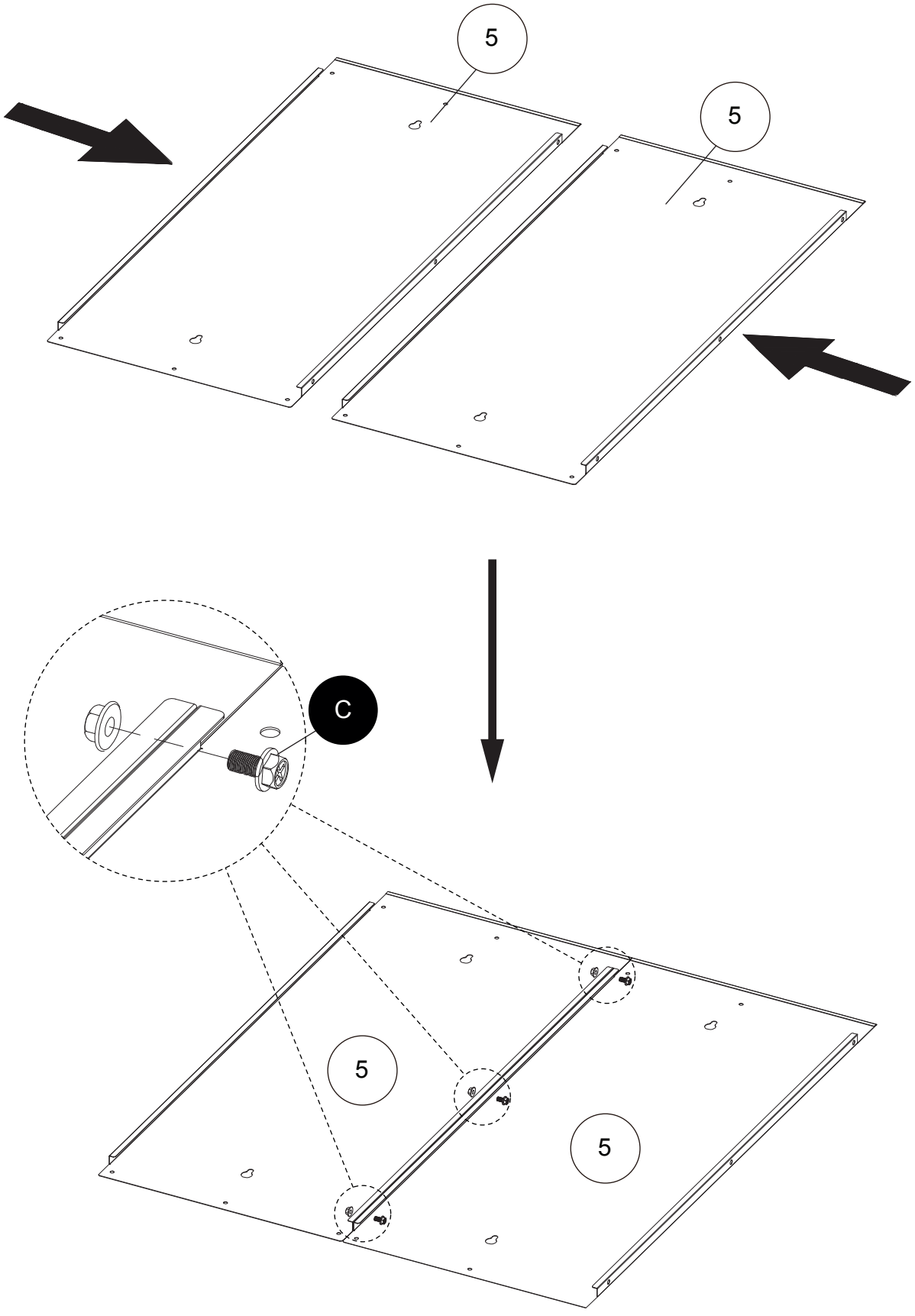

7

A **x6**

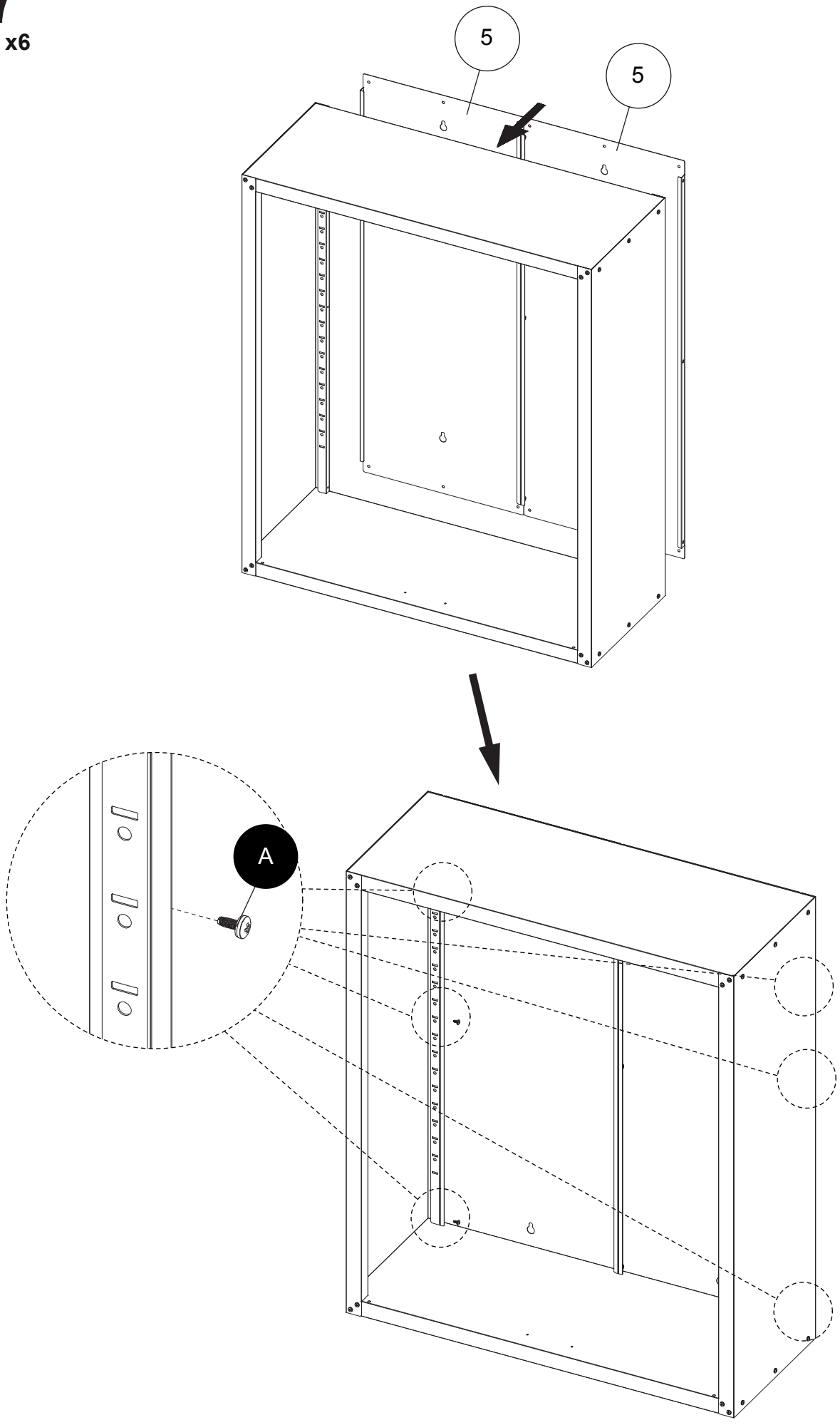

8

A **x20**

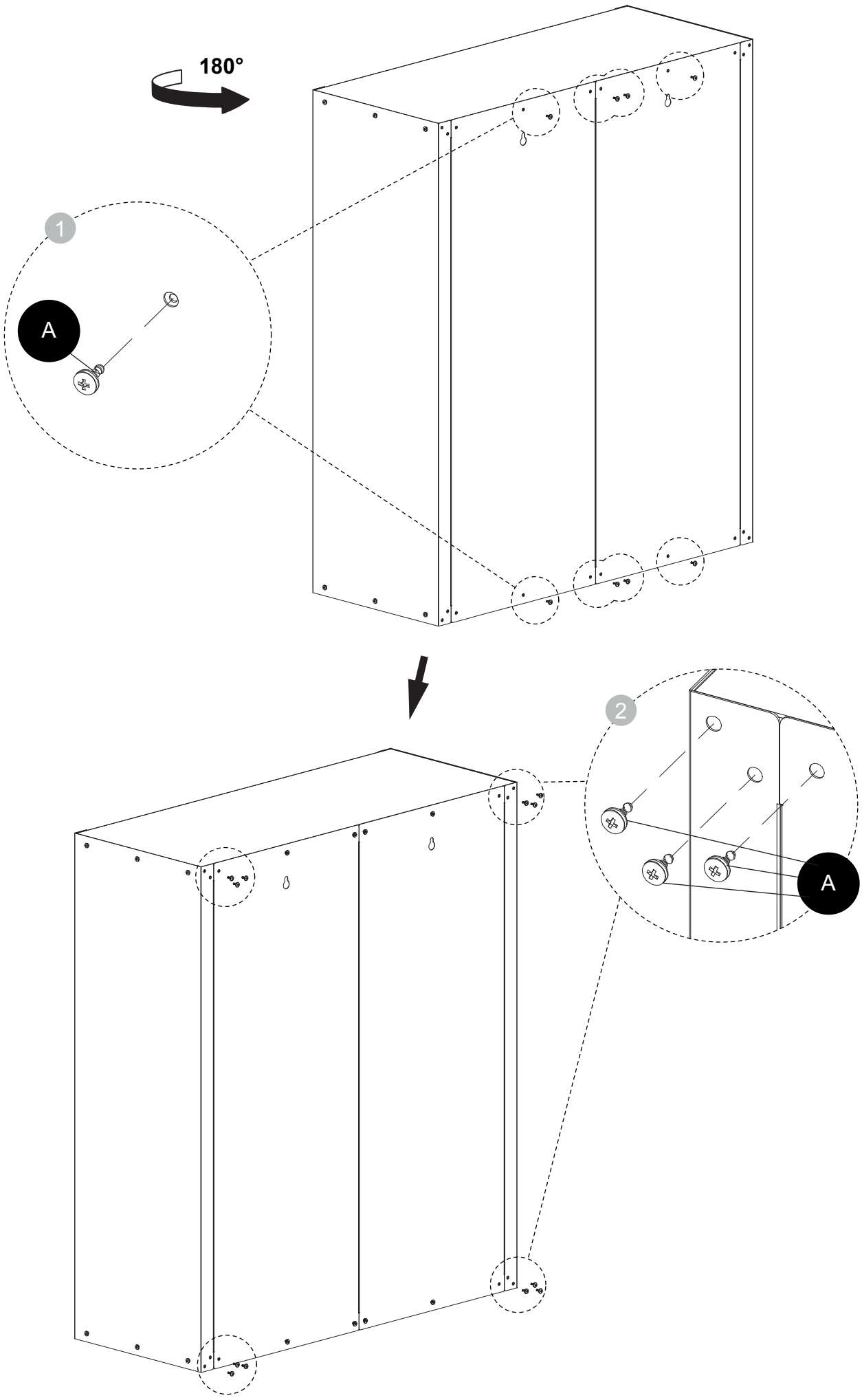

9

A **x2**
S **x1**

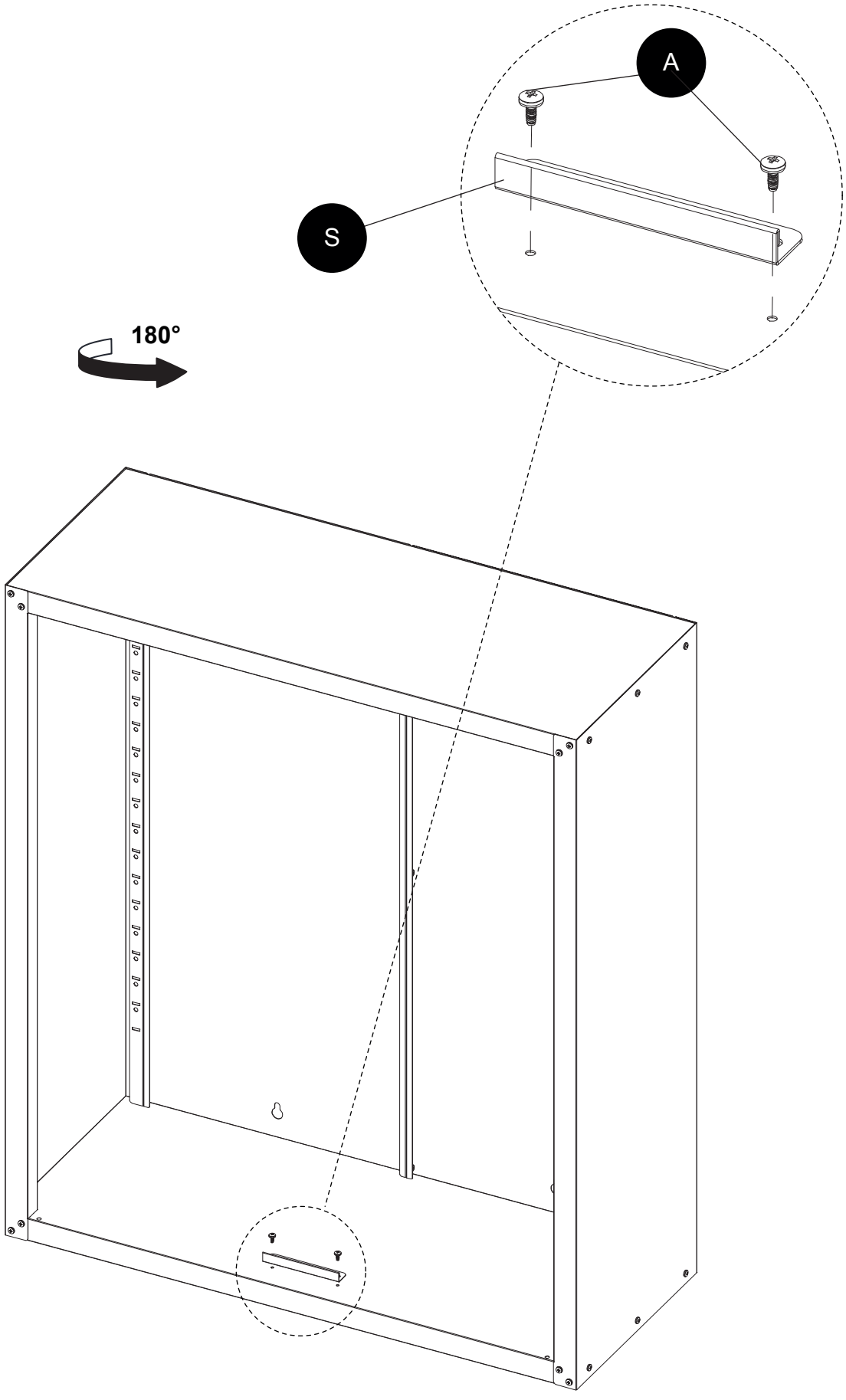

10

R **x1**

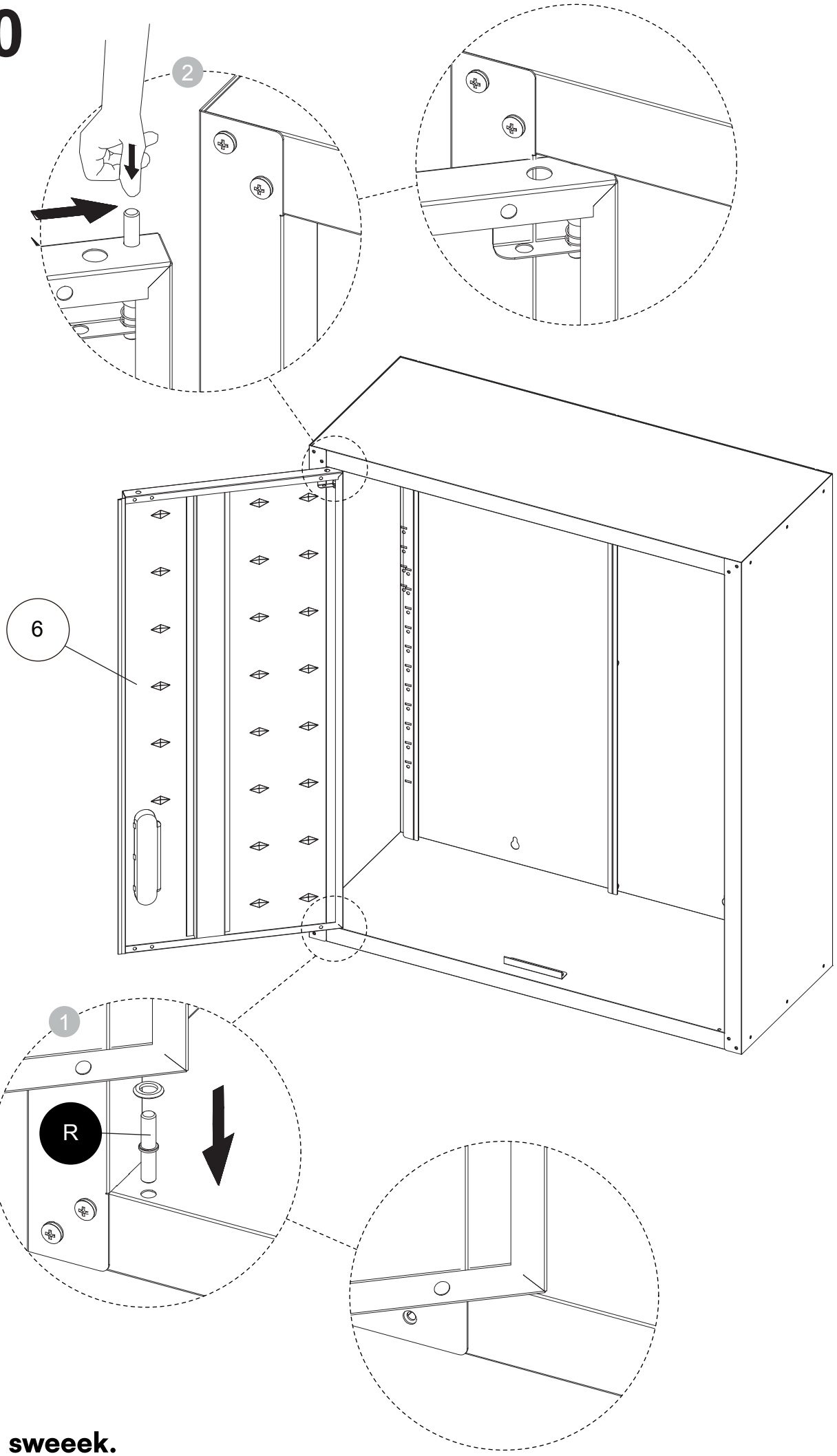

11

R **x1**

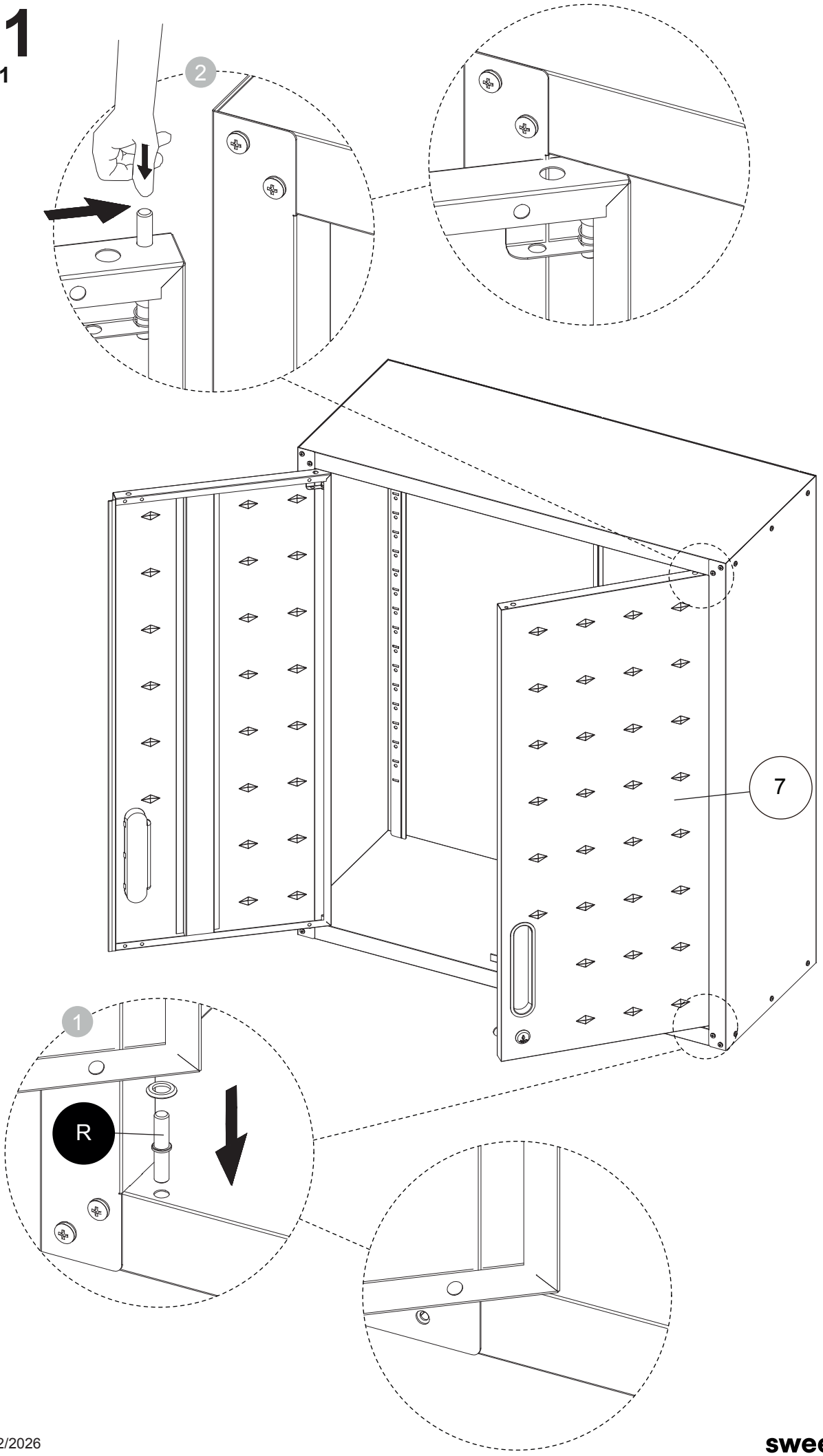

12

Q **x4**

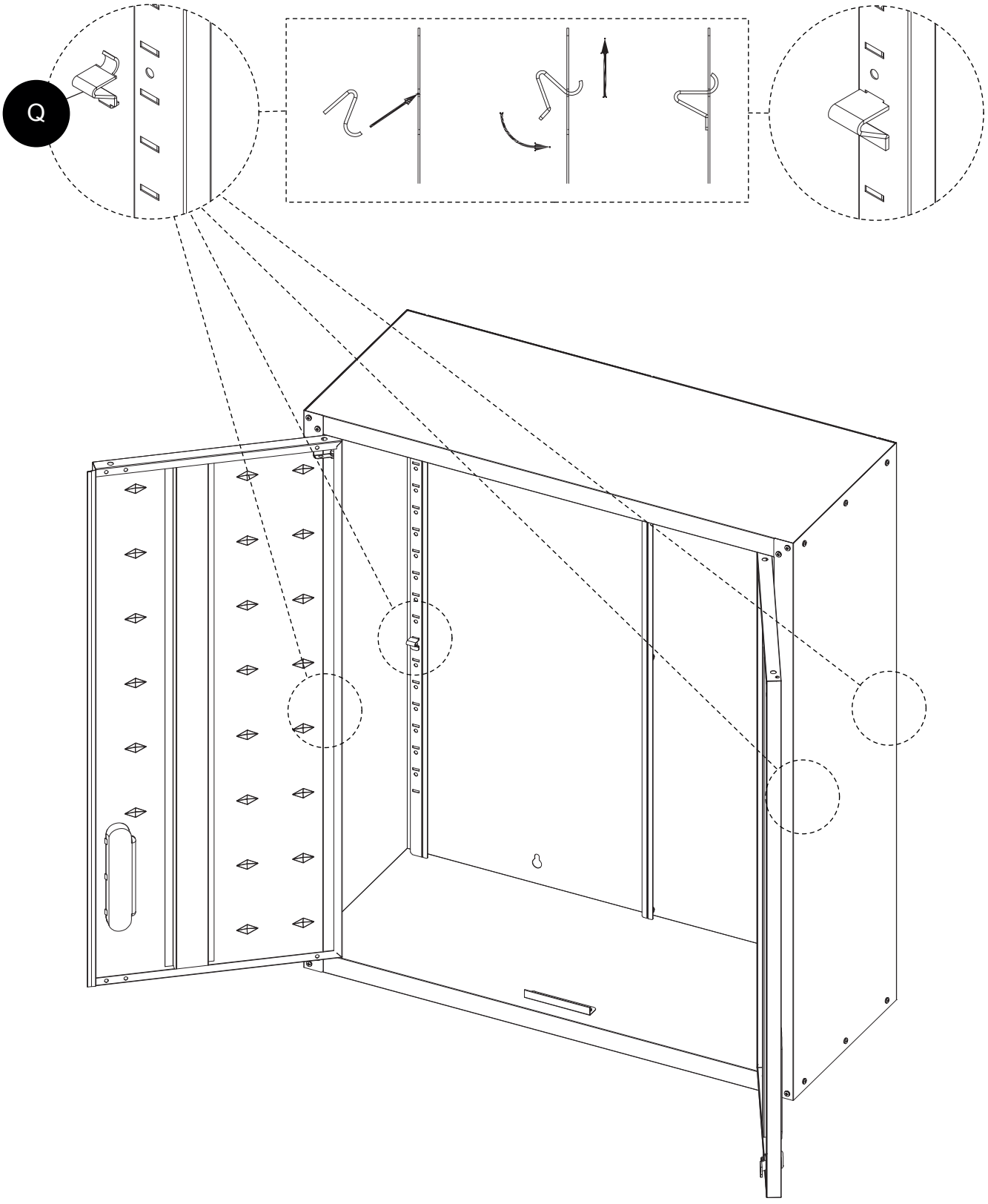

13

R **x1**

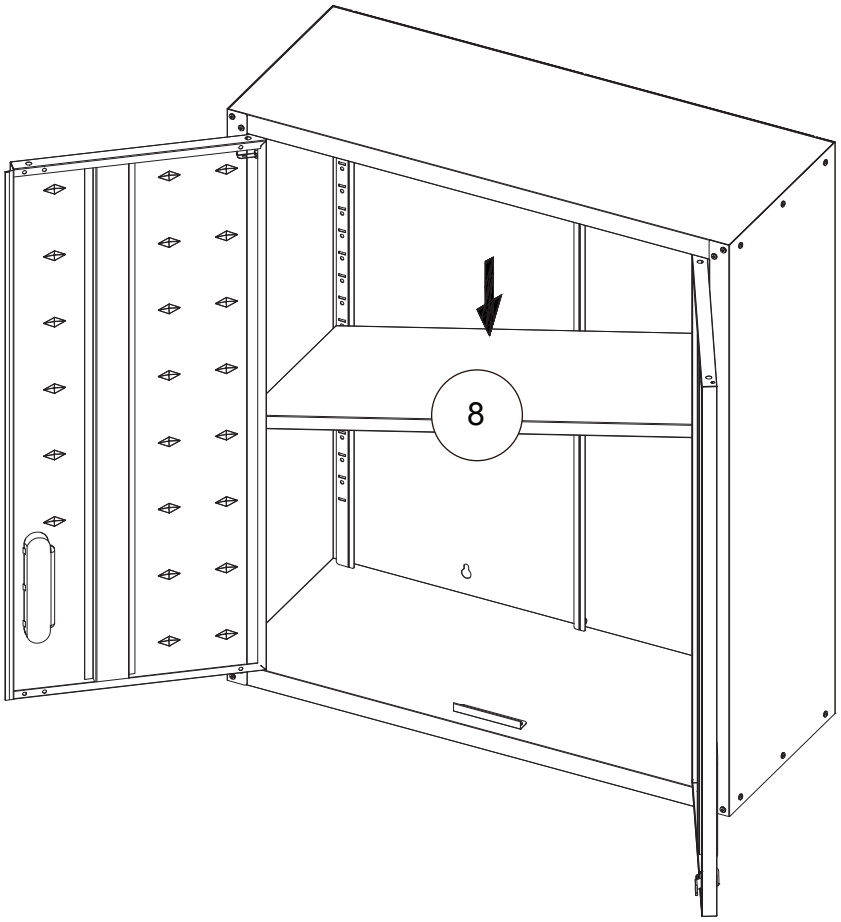

14

U **x4**

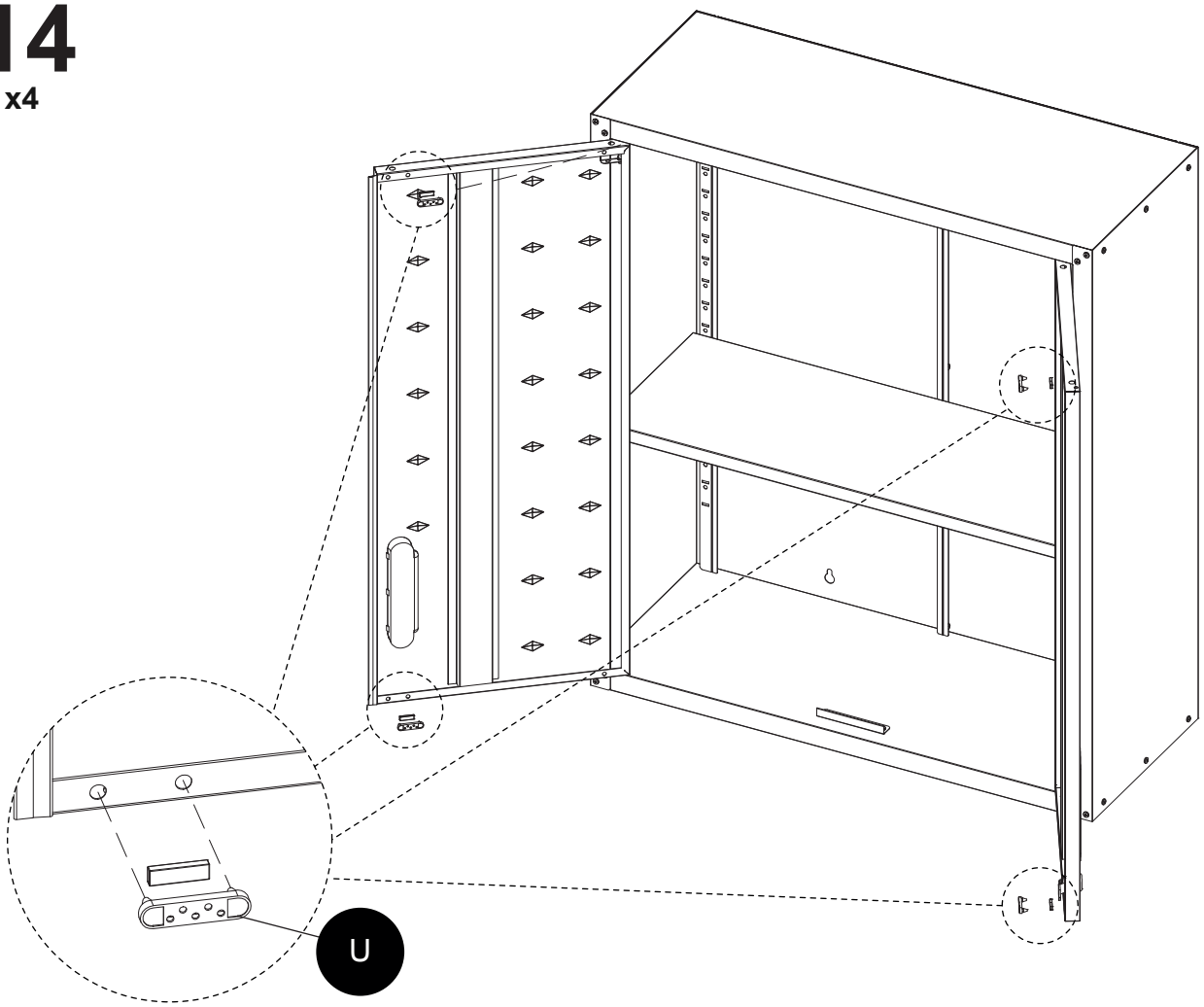

15

F **x4**

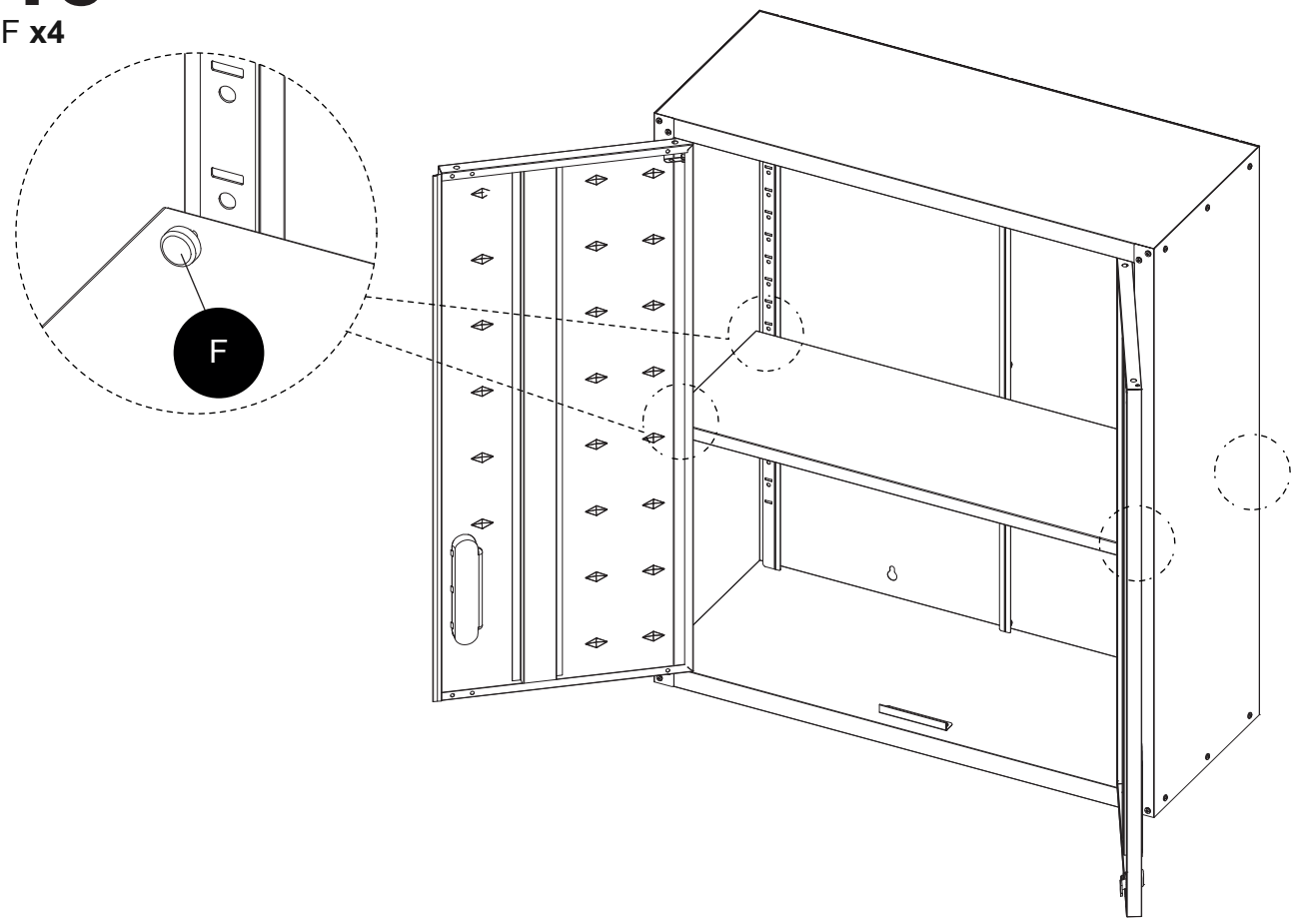

16

V **x4**

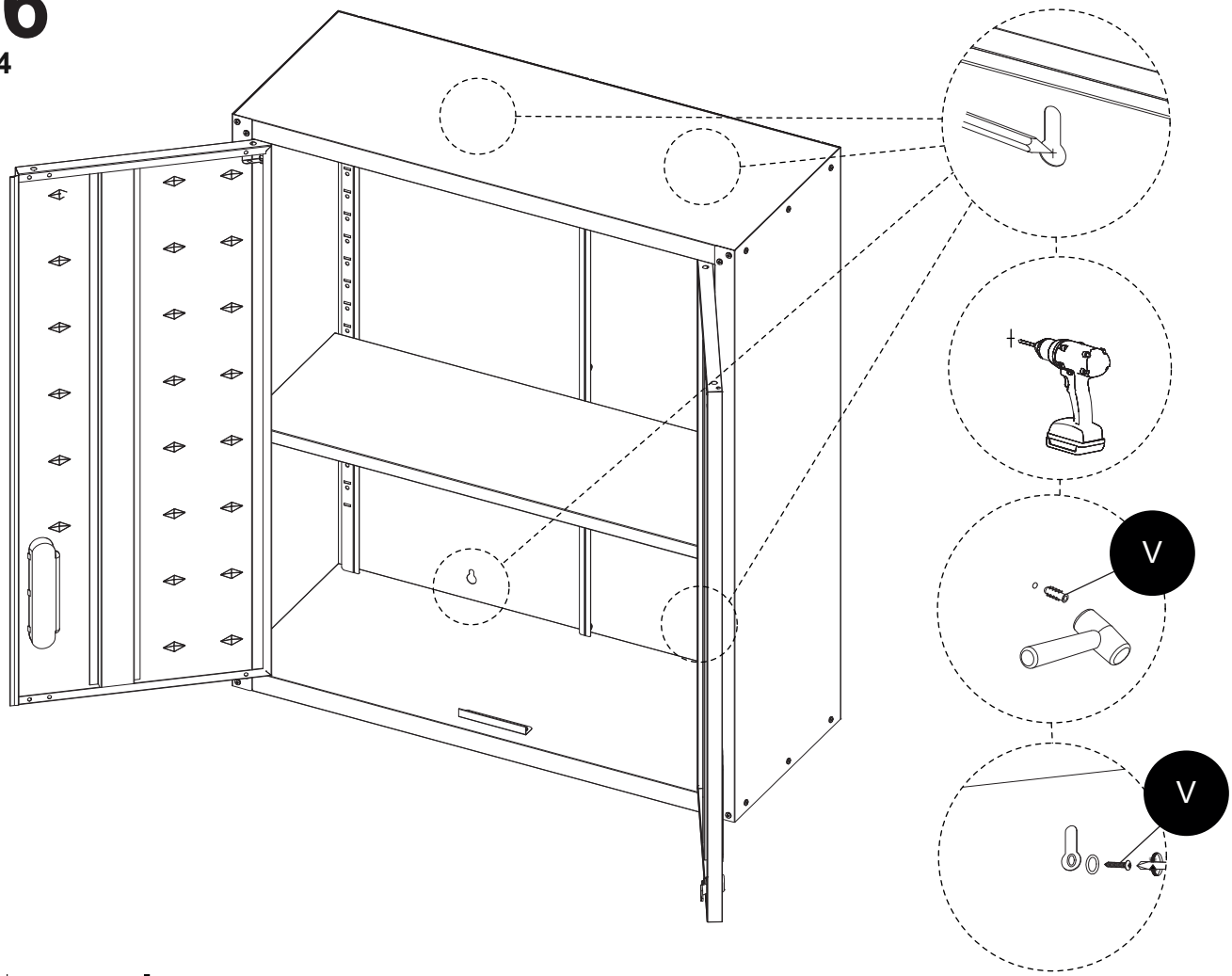

17

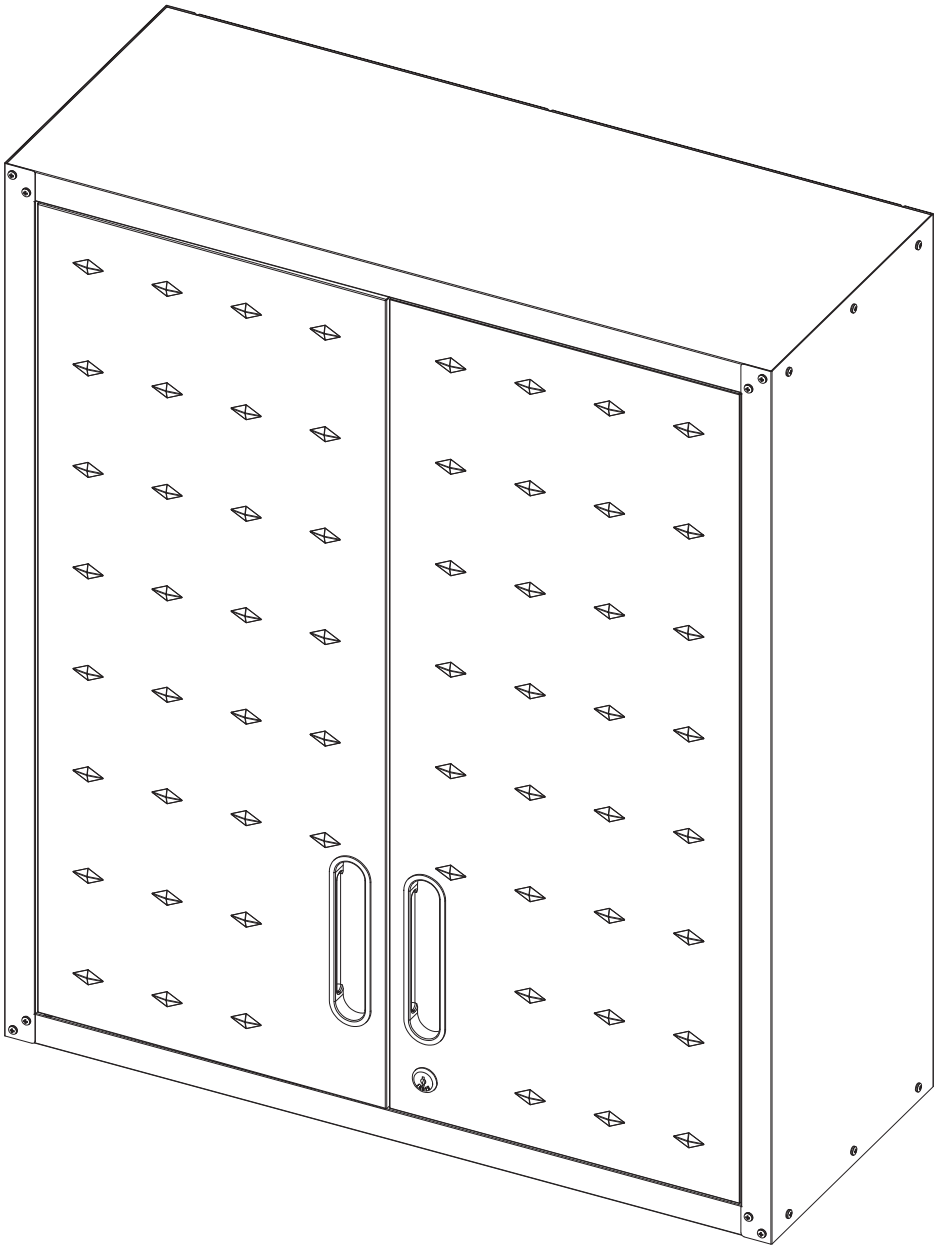

IMPORTÉ PAR WALIBUY SAS
270 avenue de l’Espace, 59118 WAMBRECHIES - FRANCE

IMPORTADO POR WALIBUY SAS
270 avenue de l’Espace, 59118 WAMBRECHIES - FRANCIA

IMPORTED BY WALIBUY SAS
270 avenue de l’Espace, 59118 WAMBRECHIES - FRANCE

INGEVOERD DOOR WALIBUY SAS
270 avenue de l’Espace, 59118 WAMBRECHIES - FRANKRIJK

IMPORTADO POR WALIBUY SAS
270 avenue de l’Espace, 59118 WAMBRECHIES - FRANÇA

IMPORTATO DA WALIBUY SAS
270 avenue de l’Espace, 59118 WAMBRECHIES - FRANCIA

IMPORTIERT VON WALIBUY SAS
270 avenue de l’Espace, 59118 WAMBRECHIES - FRANKREICH

IMPORTOWANE PRZEZ WALIBUY SAS
270 avenue de l’Espace, 59118 WAMBRECHIES - FRANCJA

SWEEEK ME

SERVICE APRÈS VENTE :
SERVICIO POSTVENTA :
AFTER SALES SERVICE :
AFTER-SALES :
SERVIÇO PÓS-VENDA :
CONTATTO :
CONTACT :
KUNDENDIENST :
SERWIS POGWARANCYJNY :

www.sweeek.help

FR

Pensez à donner ou recycler.

Association OU Magasin OU Déchèterie

https://quefairedemesdechets.fr

sweeek.

BOBBY

IGMB1GY

16/02/2026





INDEX / ÍNDICE / CONTENTS / INHOUD / INDICE / INHALT / INDEKS

FRANÇAIS

Avertissements 4
Conseils d'utilisation 4
Conseils d'entretien 4
Garantie 5
Montage 20

IMPORTANT, À CONSERVER
POUR CONSULTATION ULTÉRIEURE :
À LIRE ATTENTIVEMENT

ENGLISH

Warning 6
Directions for use 6
Care and maintenance 6
Warranty 7
Assembly 20

IMPORTANT, RETAIN
FOR FUTURE REFERENCE :
READ CAREFULLY

ESPAÑOL

Advertencia 8
Consejos de utilización 8
Consejos de mantenimiento 8
Garantía 9
Montaje 20

IMPORTANTE, CONSERVAR
PARA FUTURAS CONSULTAS :
LEA ATENTAMENTE

PORTUGUÊS

Advertência 10
Conselhos de utilização 10
Cuidados e manutenção 10
Garantia 11
Montagem 20

IMPORTANTE, A MANTER
PARA REFERÊNCIA FUTURA :
PARA LER COM ATENÇÃO

ITALIANO

Avvertenze....12
Consigli per l'uso....12
Consigli per la manutenzione....12
Garanzia....13
Montaggio....20

IMPORTANTE, SI PREGA
DI CONSERVARE PER RIFERIMENTO FUTURO :
SI PREGA DI LEGGERE ATTENTAMENTE

NEDERLANDS

Waarschuwingen....14
Gebruiksaanwijzing....14
Onderhoudstips....14
Garantie....15
Montage....20

BELANGRIJK, BEWAAR VOOR
TOEKOMSTIGE REFERENTIE :
ZORGVULDIG LEZEN

DEUTSCH

Warnhinweise....16
Anwendungshinweise....16
Pflegehinweise....16
Garantie....17
Montage....20

WICHTIG, FÜR SPÄTEREN
GEBRAUCH AUFBEWAHREN :
BITTE SORGFÄLTIG LESEN

POLSKI

OstrzeŻenie....18
Instrukcje uzytkowania....18
Czyszczenie i konserwacja....18
Gwarancja....19
Montaż....20

WAŻNE, ZACHOWAĆ NA PRZYSZŁOŚĆ:
PRZECZYTAJ UWAŻNIE

FR



POIDS MAXIMUM SUPPORTÉ : 875 KG



ATTENTION: RISQUES DE BLESSURES



DESTINÉ À UN USAGE DOMESTIQUE



GARANTIE : 2 ANS

⚠ AVERTISSEMENTS

ATTENTION : Risque de blessure grave ou mortelle en cas de basculement du meuble. Pour éviter que le meuble ne bascule, il faut le fixer au mur de façon permanente. Les vis et chevilles ne sont pas incluses car leur choix dépend du matériau du mur sur lequel est fixé le meuble. Utilisez des vis et chevilles adaptées au matériau du mur.

- Veuillez vous tenir éloigné des conduites d'eau et des conduites électriques lorsque vous percez les murs.
- Ce rack n'est pas destiné à être utilisé par des enfants. Il est interdit de laisser les enfants grimper ou jouer avec le rack afin d'éviter tout incident grave causé par le basculement du rack.
- Pour éviter le danger potentiel de suffocation,jetez tous les emballages de manière responsable et gardez-les hors de portée des enfants.

1/ CONSEILS D'UTILISATION

- Le montage doit être effectué par un adulte.
- Éloignez les enfants lors de l'assemblage.
- Pour des raisons de stabilité, et afin de préserver les pas de vis d'un serrage de travers, il est impératif d'assembler manuellement tous les éléments, et de serrer toutes les vis à la main dans un premier temps. Une fois l'assemblage terminé, vous pouvez procéder au serrage de la visserie de manière plus ferme.
- Le produit doit être strictement assemblé et utilisé conformément aux dispositions de ce manuel.
- Après avoir déballé l'appareil, assurez-vous que toutes les pièces sont présentes. Veuillez informer immédiatement notre service clientèle si des pièces sont manquantes ou endommagées.
- Veuillez porter des gants lors de l'assemblage du produit pour éviter toute blessure.
- Attention! Ce rack de stockage est destiné à un usage intérieur uniquement.
- Placez le produit sur une surface plane et dure pour assurer sa stabilité.
- N'essayez pas de secouer le produit après l'avoir assemblé.
- La charge sur les étagères doit être répartie de manière homogène afin que les étagères ne subissent aucun dommage.
- Ne dépassez jamais la charge maximale des étagères pour l'ensemble de l'unité : 175 kg par étagère.
- Poids maximum supporté : 875 kg par meuble
- Ne dépassez jamais la charge maximale des étagères pour l'ensemble de l'unité.
- Ne placez pas ce rack dans une pièce à trop humide pour éviter d'endommager les étagères.
- Ne montez pas ou ne marchez pas sur le rack.
- Attention, ne pas s'asseoir sur le produit. En effet, cela peut entraîner une dégradation du produit, voire des blessures, n'entrant pas dans le cadre de la garantie.

2/ CONSEILS D'ENTRETIEN

- Veuillez essuyer avec un chiffon humide, puis utiliser un chiffon sec pour éliminer toute humidité pendant le nettoyage.

3/ GARANTIE

- Sweeek garantit ses produits contre tout vice de fabrication et de matériau pour une durée de 2 ans à partir de la date de réception par le consommateur. En cas de défaut de conformité, nous vous invitons à contacter rapidement notre service client et à ne pas utiliser le produit.
- Si une pièce s'avère défectueuse pendant la période de garantie, sweeek prendra en charge la réparation ou le remplacement de la pièce, et ce selon les modalités définies par le SAV sweeek. La mise en œuvre de la garantie Sweeek s'effectue par le remplacement des pièces endommagées. Sweeek se réserve le droit de contrôler le produit avant l'acceptation de sa prise en garantie.
- Si un produit est jugé défectueux par Sweeek, la garantie couvre la réparation ou le remplacement du produit défectueux uniquement. Sweeek ne sera pas responsable des coûts ou dommages subis à la suite d'une utilisation abusive de ce produit. Sweeek ne sera pas responsable des coûts, pertes ou dommages engendrés par la perte de ce produit.
- Cette garantie ne s'applique pas en cas d'abus, de mauvaise manipulation ou de réparation non autorisée.
- Nos produits sont prévus pour une utilisation dans un cadre privé et personnel. Toute utilisation dans un cadre professionnel (location, activités scolaires, …) annulerait automatiquement toutes les garanties.
- Ce produit est conçu pour une utilisation spécifique. Une utilisation inappropriée peut entraîner des risques graves pour l'utilisateur et annuler sa garantie.

LISTE DES EXCLUSIONS DE LA GARANTIE

- Les défauts ou dommages résultants d'une erreur de montage ou du non-respect des conditions d'utilisation du produit.
- Les dommages résultants d'une utilisation non conforme aux spécifications techniques ou d'utilisation du produit. (Non-respect des conseils d'utilisation, d'entretien, de stockage et de protection, défaut de surveillance).
- Les dommages liés à l'utilisation de produits abrasifs, ou d'entretien non adaptés.
- Les modifications, interventions ou réparations effectuées sur le produit sans accord préalable du vendeur.
- Les atteintes au produit résultant de son usure normale eu égard à sa nature, sa fonction, sa composition et son prix.
- Les dommages résultants de causes externes telles que : choc, négligence, incendie, inondation, vandalisme, catastrophe naturelle, neige, intempérie… Dans ce cas, nous vous invitons à contacter votre assurance.
- Les phénomènes de décoloration par lumières naturelles ou artificielles.
- L'apparition de rouille ou de corrosion.
- La décoloration ou corrosion prématurée suite à une utilisation proche du littoral (dans un rayon de 20km) ou dans une zone à risque caniculaire élevé.
- Les dommages sur les pièces d'usure ou sensibles non signalés à réception du produit (éléments gonflables, éléments en verre, pièces mobiles, pièces de frottements, éléments de protection ou antichute).
- Les dommages liés à une utilisation intensive ou professionnelle.
- Les défauts de couture ou d'arrachement non signalés à la réception du produit.

EN



MAXIMUM WEIGHT SUPPORTED : 875 KG / 1925 LBS



WARNING: RISK OF INJURIES



FOR DOMESTIC USE ONLY



WARRANTY : 2 YEARS

⚠ WARNING

WARNING : Risk of serious injury or death if the furniture tips over. To prevent the furniture from tipping over, it must be permanently fixed to the wall. Screws and dowels are not included as their choice depends on the wall material to which the furniture is attached. Use screws and dowels that are suitable for the wall material.

- Please keep away from water and electrical pipes when drilling into walls.
- This rack is not intended for use by children. Do not allow children to climb or play with the rack to avoid serious incidents caused by the rack tipping over.
- To avoid the potential danger of suffocation, dispose of all packaging responsibly and keep it out of reach of children.

1/ DIRECTIONS FOR USE

- This product must be assembled by an adult.
- Keep children away during assembly.
- For stability and to avoid cross-threading screws, assemble all parts manually and start by tightening all screws by hand. Once all parts have been assembled, you can tighten the screws more securely.
- The product must be strictly assembled and operated in accordance with the provisions of this manual. After unpacking the unit, make sure that all parts are present.
- Please inform our customer service immediately if any parts are missing or damaged.
- Please wear gloves when assembling the product to avoid injury.
- Warning! This storage rack is intended for indoor use only.
- Place the product on a flat, hard surface to ensure stability.
- Do not attempt to shake the product after assembling it.
- The load on the shelves must be distributed evenly so that the shelves are not damaged.
- Never exceed the maximum shelf load for the whole unit : 175kg per shelf.
- Maximum supported weight : 875kg per unit.
- Never exceed the maximum shelf load for the entire unit.
- Do not place this rack in a room with too much humidity to avoid damaging the shelves.
- Do not climb or walk on the rack.
- Do not sit on the product. Doing so may result in damage to the product or even injury, which is not covered by the warranty.

2/ CARE AND MAINTENANCE

- Please wipe with a damp cloth, then use a dry cloth to remove any moisture during cleaning

3/ WARRANTY

- Sweeek guarantees its products against any manufacturing and material defects for a period of 2 years from the date of receipt by the consumer. In the event of a lack of conformity, we invite you to quickly contact our customer service and not to use the product.
- If a part proves defective during the warranty period, sweeek will repair or replace the part in accordance with the terms and conditions defined by sweeek after-sales service. The Sweeek guarantee is implemented by replacing the damaged parts. Sweeek reserves the right to inspect the product before accepting its guarantee.
- If a product is deemed defective by Sweeek, the warranty covers repair or replacement of the defective product only. Sweeek will not be responsible for any costs or damages incurred as a result of misuse of this product. Sweeek will not be responsible for any costs, losses or damages caused by the loss of this product.
- This warranty does not apply in the event of abuse, mishandling or unauthorised repair.
- Our products are intended for use in a private and personal setting. Any use in a professional context (rental, school activities, etc.) will automatically void all warranties.
- This product is designed for a specific use. Improper use may cause serious risks to the user and void the warranty.

LIST OF WARRANTY EXCLUSIONS

- Defects or damage resulting from an assembly error or non-compliance with the conditions of use of the product.
- Damage resulting from use that does not comply with the technical specifications or use of the product. (Non-compliance with advice on use, maintenance, storage and protection, lack of supervision).
- Damage linked to the use of abrasive products or unsuitable maintenance.
- Modifications, interventions or repairs carried out on the product without prior agreement from the seller.
- Damage to the product resulting from normal wear and tear having regard to its nature, function, composition and price.
- Damage resulting from external causes such as : shock, negligence, fire, flooding, vandalism, natural disaster, snow, bad weather, etc. In this case, we invite you to contact your insurance.
- Discoloration phenomena caused by natural or artificial light.
- The appearance of rust or corrosion.
- Premature discoloration or corrosion following use near the coast (within a 12 miles radius) or in a high heatwave risk area.
- Damage to wearing or sensitive parts not reported upon receipt of the product (inflatable elements, glass elements, moving parts, friction parts, protection or fall protection elements).
- Damage linked to intensive or professional use.
- Sewing or tearing defects not reported upon receipt of the product.

ES



PESO MÁXIMO SOPORTADO : 875 KG



ADVERTENCIA: RIESGO DE LESIONES



SÓLO PARA USO DOMÉSTICO



GARANTÍA : 3 AÑOS

⚠ ADVERTENCIA

PRECAUCIÓN : riesgo de lesiones graves o de muerte si el mueble se vuelca. Para evitar que el mueble se vuelque, debe estar permanentemente fijado a la pared. Los tornillos y tacos no están incluidos, ya que su elección depende del material de la pared al que se fije el mueble. Utilice tornillos y tacos adecuados para el material de la pared.

- Por favor, manténgase alejado de las tuberías de agua y eléctricas cuando perfore en las paredes.
- Esta estantería no está pensada para que la utilicen los niños. No permita que los niños trepen o jueguen con la estantería para evitar incidentes graves causados por el vuelco de la misma.
- Para evitar el peligro potencial de asfixia, elimine todos los envases de forma responsable y manténgalos fuera del alcance de los niños.

1/ CONSEJOS DE UTILIZACIÓN

- El montaje tiene que ser efectuado por un adulto.
- Mantenga alejados a los niños durante el montaje.
- Por razones de estabilidad, y con el fin de preservar las roscas de tornillo a la hora de atornillar de forma transversal, es obligatorio ensamblar manualmente todos los elementos y apretar primero todos los tornillos a mano. Una vez que el montaje haya sido realizado , podrá apretar los tornillos de manera más firme.
- El producto debe ser montado y operado estrictamente de acuerdo con las disposiciones de este manual. Después de desembalar la unidad, asegúrese de que todas las piezas están presentes.
- Por favor, informe inmediatamente a nuestro servicio de atención al cliente si falta alguna pieza o está dañada.
- Por favor, utilice guantes cuando monte el producto para evitar lesiones.
- Precaución. Este estante de almacenamiento está destinado a ser utilizado únicamente en interiores.
- Coloque el producto sobre una superficie plana y dura para asegurar su estabilidad.
- No intente agitar el producto después de montarlo.
- La carga en los estantes debe distribuirse uniformemente para que los estantes no se dañen.
- No supere nunca la carga máxima de la estantería para todo el conjunto : 175 kg por estantería.
- Peso máximo soportado : 875 kg por unidad.
- No supere nunca la carga máxima de la estantería para toda la unidad.
- No coloque esta estantería en una habitación con demasiada humedad para evitar que se dañen los estantes.
- No se suba ni camine sobre la estantería.
- No se siente sobre el producto. De lo contrario, el producto podría resultar dañado o incluso sufrir lesiones, lo que no está cubierto por la garantía.

2/ CONSEJOS DE MANTENIMIENTO

- Por favor, limpie con un paño húmedo y luego utilice un paño seco para eliminar la humedad durante la limpieza.

3/ GARANTÍA

- Sweeek garantiza sus productos contra cualquier defecto de fabricación y material por un período de 3 años a partir de la fecha de recepción por parte del consumidor. En caso de falta de conformidad, le invitamos a ponerse en contacto rápidamente con nuestro servicio de atención al cliente y no utilizar el producto.
- Si una pieza resulta defectuosa durante el periodo de garantía, sweeek reparará o sustituirá la pieza de acuerdo con los términos y condiciones definidos por el servicio posventa de sweeek. La garantía Sweeek se aplica mediante la sustitución de las piezas dañadas. Sweeek se reserva el derecho de inspeccionar el producto antes de aceptar su garantía.
- Si Sweeek considera que un producto es defectuoso, la garantía cubre únicamente la reparación o el reemplazo del producto defectuoso. Sweeek no será responsable de ningún costo o daño incurrido como resultado del mal uso de este producto. Sweeek no se hará responsable por ningún costo, pérdida o daño derivado de la pérdida de este producto.
- Esta garantía no se aplica en caso de abuso, mal manejo o reparación no autorizada.
- Nuestros productos están diseñados para su uso en un entorno privado y personal. Cualquier uso en un contexto profesional (alquiler, actividades escolares, etc.) anulará automáticamente todas las garantías.
- Este producto está diseñado para un uso específico. El uso inadecuado puede causar riesgos graves al usuario y anular la garantía.

LISTA DE EXCLUSIONES DE GARANTÍA

- Defectos o daños resultantes de un error de montaje o incumplimiento de las condiciones de uso del producto.
- Daños resultantes de un uso que no se ajuste a las especificaciones técnicas o al uso del producto. (Incumplimiento de los consejos de uso, mantenimiento, almacenamiento y protección, falta de supervisión).
- Daños relacionados con el uso de productos abrasivos o un mantenimiento inadecuado.
- Modificaciones, intervenciones o reparaciones realizadas en el producto sin acuerdo previo del vendedor.
- Daños en el producto resultantes del desgaste normal teniendo en cuenta su naturaleza, función, composición y precio.
- Daños resultantes de causas externas como : shock, negligencia, incendio, inundación, vandalismo, desastres naturales, nieve, mal tiempo, etc. En este caso, le invitamos a contactar con su seguro.
- Fenómenos de decoloración provocados por la luz natural o artificial.
- La aparición de óxido o corrosión.
- Decoloración prematura o corrosión tras su uso cerca de la costa (dentro de un radio de 20 km) o en una zona con alto riesgo de olas de calor.
- Daños en piezas de desgaste o sensibles no reportados al recibir el producto (elementos inflables, elementos de vidrio, piezas móviles, piezas de fricción, elementos de protección o anticaídas).
- Daños relacionados con un uso intensivo o profesional.
- Defectos de costura o desgarro no reportados al recibir el producto.

PT



PESO MÁXIMO SUPORTADO : 875 KG



ADVERTÊNCIA: RISCOS DE FERIMENTOS



PARA UMA UTILIZAÇÃO DOMÉSTICA



GARANTIA : 3 ANOS

⚠ ADVERTÊNCIA

CUIDADO : Risco de ferimentos graves ou morte se o mobiliário cair. Para evitar que os móveis tombem, devem ser fixados permanentemente à parede. Os parafusos e cavilhas não estão incluídos, uma vez que a sua escolha depende do material da parede a que o mobiliário está ligado. Utilizar parafusos e cavilhas adequados para o material da parede.

- Por favor, mantenha-se afastado da água e dos canos eléctricos ao perfurar em paredes.
- Este suporte não se destina a ser utilizado por crianças. Não permitir que as crianças subam ou brinquem com o bastidor para evitar incidentes graves causados pela queda do bastidor.
- Para evitar o perigo potencial de asfixia, eliminar todas as embalagens de forma responsável e mantê-las fora do alcance das crianças.

1/ CONSELHOS DE UTILIZAÇÃO

- A montagem deve ser feita por um adulto.
- Separe as crianças durante a montagem.
- Por razões de estabilidade, e a fim de preservar os fios de um espeto, é imperativo montar todos os elementos manualmente e apertar todos os parafusos manualmente à mão. Quando a montagem estiver concluída, você poderá apertar o hardware com mais firmeza.
- O produto deve ser rigorosamente montado e operado em conformidade com as disposições deste manual. Depois de desembalar a unidade, certificar-se de que todas as peças estão presentes.
- Por favor, informe imediatamente o nosso serviço de atendimento ao cliente se alguma peça estiver em falta ou danificada.
- Por favor, usar luvas ao montar o produto para evitar ferimentos.
- Cuidado! Este suporte de armazenamento destina-se apenas a utilização em interiores.
- Colocar o produto sobre uma superfície plana e dura para assegurar a estabilidade.
- Não tentar sacudir o produto após a sua montagem.
- A carga nas prateleiras deve ser distribuída uniformemente de modo a que as prateleiras não sejam danificadas.
- Nunca exceder a carga máxima de prateleira para a unidade inteira : 175kg por prateleira.
- Peso máximo suportado : 875kg por unidade.
- Nunca exceder a carga máxima de prateleira para toda a unidade.
- Não colocar esta prateleira numa sala com demasiada humidade para evitar danificar as prateleiras.
- Não subir ou caminhar sobre a estante.
- Não se sentar sobre o produto. Fazê-lo pode resultar em danos no produto ou mesmo em ferimentos, que não estão cobertos pela garantia.

2/ CUIDADOS E MANUTENÇÃO

- Favor limpar com um pano húmido, depois utilizar um pano seco para remover qualquer humidade durante a limpeza.

3/ GARANTIA

- A Sweeek garante os seus produtos contra quaisquer defeitos de fabrico e de material por um período de 3 anos a partir da data de recepção pelo consumidor. Em caso de falta de conformidade, convidamo-lo a contactar rapidamente o nosso serviço de apoio ao cliente e a não utilizar o produto.
- Se uma peça se revelar defeituosa durante o período de garantia, a sweeek irá reparar ou substituir a peça de acordo com os termos e condições definidos pelo serviço pós-venda da sweeek. A garantia Sweeek é implementada através da substituição das peças danificadas. A Sweeek reserva-se o direito de inspecionar o produto antes de aceitar a sua garantia.
- Se um produto for considerado defeituoso pela Sweeek, a garantia cobre apenas a reparação ou substituição do produto defeituoso. A Sweeek não será responsável por quaisquer custos ou danos incorridos como resultado do uso indevido deste produto. A Sweeek não será responsável por quaisquer custos, perdas ou danos causados pela perda deste produto.
- Esta garantia não se aplica em caso de abuso, manuseio incorreto ou reparo não autorizado.
- Nossos produtos destinam-se ao uso em ambientes privados e pessoais. Qualquer utilização em contexto profissional (aluguer, atividades escolares, etc.) anulará automaticamente todas as garantias.
- Este produto foi concebido para uma utilização específica. O uso indevido pode causar sérios riscos ao usuário e anular a garantia.

LISTA DE EXCLUSÕES DE GARANTIA

- Defeitos ou danos resultantes de erro de montagem ou incumprimento das condições de utilização do produto.
- Danos resultantes de utilização não conforme com as especificações técnicas ou utilização do produto. (Não cumprimento dos conselhos de utilização, manutenção, armazenamento e proteção, falta de supervisão).
- Danos associados ao uso de produtos abrasivos ou manutenção inadequada.
- Modificações, intervenções ou reparos realizados no produto sem acordo prévio do vendedor.
- Danos ao produto resultantes do desgaste normal tendo em conta a sua natureza, função, composição e preço.
- Danos resultantes de causas externas como : choque, negligência, incêndio, inundação, vandalismo, catástrofe natural, neve, intempéries, etc. Neste caso, convidamo-lo a contactar o seu seguro.
- Fenómenos de descoloração provocados pela luz natural ou artificial.
- Aparecimento de ferrugem ou corrosão.
- Descoloração prematura ou corrosão após utilização perto da costa (num raio de 20 km) ou numa área de alto risco de ondas de calor.
- Danos em peças de desgaste ou sensíveis não comunicadas no momento da recepção do produto (elementos insufláveis, elementos de vidro, peças móveis, peças de fricção, elementos de protecção ou de protecção contra quedas).
- Danos ligados ao uso intensivo ou profissional.
- Defeitos de costura ou rasgo não informados no recebimento do produto.

IT



PESO MASSIMO SUPPORTATO : 875 KG



ATTENZIONE: RISCHIO DI LESIONI



SOLO PER USO DOMESTICO



GARANZIA : 2 ANNI

⚠ AVVERTENZE

ATTENZIONE : rischio di lesioni gravi o morte se il mobile si rovescia. Per evitare che i mobili si ribaltino, devono essere fissati in modo permanente al muro. Viti e tasselli non sono inclusi in quanto la loro scelta dipende dal materiale della parete a cui il mobile è fissato. Usare viti e tasselli adatti al materiale della parete.

- Si prega di tenere lontano dall'acqua e dai tubi elettrici quando si trapanano i muri.
- Questa rastrelliera non è destinata all'uso da parte dei bambini. Non permettere ai bambini di arrampicarsi o giocare con il rack per evitare gravi incidenti causati dal ribaltamento del rack.
- Per evitare il potenziale pericolo di soffocamento, smaltire tutti gli imballaggi in modo responsabile e tenerli fuori dalla portata dei bambini.

1/ CONSIGLI PER L'USO

- Il montaggio deve essere effettuato da un adulto.
- Mantenere i bambini lontani durante il montaggio.
- Per ragioni di stabilità, e al fine di evitare un montaggio errato, è necessario assemblare tutti gli elementi manualmente e stringere prima tutte le viti a mano. Una volta completato il montaggio, è possibile stringere le viti più saldamente.
- Il prodotto deve essere rigorosamente assemblato e utilizzato in conformità con le disposizioni di questo manuale. Dopo aver disimballato l'unità, assicurarsi che tutte le parti siano presenti.
- Si prega di informare immediatamente il nostro servizio clienti in caso di parti mancanti o danneggiate.
- Si prega di indossare i guanti quando si assembla il prodotto per evitare lesioni.
- Attenzione! Questo portaoggetti è destinato esclusivamente all'uso interno.
- Posizionare il prodotto su una superficie piana e dura per garantire la stabilità.
- Non tentare di scuotere il prodotto dopo averlo assemblato.
- Il carico sui ripiani deve essere distribuito uniformemente in modo che i ripiani non vengano danneggiati.
- Non superare mai il carico massimo del ripiano per l'intera unità: 175 kg per ripiano.
- Peso massimo supportato: 875kg per unità
- Non superare mai il carico massimo dello scaffale per l'intera unità.
- Non collocare questo scaffale in una stanza con troppa umidità per evitare di danneggiare i ripiani.
- Non salire o camminare sulla rastrelliera.
- Non sedersi sul prodotto. Ciò potrebbe causare danni al prodotto o addirittura lesioni, che non sono coperte dalla garanzia.

2/ CONSIGLI PER LA MANUTENZIONE

- Si prega di pulire con un panno umido, poi usare un panno asciutto per rimuovere l'umidità durante la pulizia.

3/ GARANZIA

- Sweeek garantisce i propri prodotti contro eventuali difetti di fabbricazione e di materiale per un periodo di 2 anni dalla data di ricevimento da parte del consumatore. In caso di difetto di conformità ti invitiamo a contattare tempestivamente il nostro servizio clienti e a non utilizzare il prodotto.
- Se un componente risulta difettoso durante il periodo di garanzia, sweeek riparerà o sostituirà il componente secondo i termini e le condizioni definiti dal servizio post-vendita sweeek. La garanzia Sweeek si attua con la sostituzione delle parti danneggiate. Sweeek si riserva il diritto di ispezionare il prodotto prima di accettare la garanzia.
- Se un prodotto viene ritenuto difettoso da Sweeek, la garanzia copre esclusivamente la riparazione o la sostituzione del prodotto difettoso. Sweeek non sarà responsabile per eventuali costi o danni sostenuti a seguito di un uso improprio di questo prodotto. Sweeek non sarà responsabile per eventuali costi, perdite o danni causati dalla perdita di questo prodotto.
- Questa garanzia non si applica in caso di abuso, cattiva gestione o riparazione non autorizzata.
- I nostri prodotti sono destinati all'uso in un ambiente privato e personale. Qualsiasi utilizzo in un contesto professionale (noleggio, attività scolastiche, ecc.) annullerà automaticamente tutte le garanzie.
- Questo prodotto è progettato per un uso specifico. Un uso improprio può comportare gravi rischi per l'utente e invalidare la garanzia.

ELENCO ESCLUSIONI DI GARANZIA

- Difetti o danni derivanti da un errore di montaggio o dal mancato rispetto delle condizioni d'uso del prodotto.
- Danni derivanti da un utilizzo non conforme alle specifiche tecniche o all'utilizzo del prodotto. (Non rispetto dei consigli d'uso, manutenzione, conservazione e protezione, mancanza di supervisione).
- Danni legati all'utilizzo di prodotti abrasivi o ad una manutenzione inadeguata.
- Modifiche, interventi o riparazioni effettuate sul prodotto senza previo consenso del venditore.
- Danni al prodotto derivanti dalla normale usura tenuto conto della sua natura, funzione, composizione e prezzo.
- Danni derivanti da cause esterne quali : urto, negligenza, incendio, inondazioni, atti vandalici, calamità naturali, neve, intemperie, ecc. In questo caso vi invitiamo a contattare la vostra assicurazione.
- Fenomeni di scolorimento causati dalla luce naturale o artificiale.
- La comparsa di ruggine o corrosione.
- Scolorimento o corrosione prematura in seguito all'uso vicino alla costa (entro un raggio di 20 km) o in un'area ad alto rischio di ondate di caldo.
- Danni a parti soggette ad usura o sensibili non segnalati al ricevimento del prodotto (elementi gonfiabili, elementi in vetro, parti mobili, parti di attrito, elementi di protezione o anticaduta).
- Danni legati all'uso intensivo o professionale.
- Difetti di cucitura o strappi non segnalati al ricevimento del prodotto.

NL



MAXIMUM DRAAGGEWICHT : 875 KG



WAARSCHUWING: RISICO OP VERWONDIGEN



BESTEMD VOOR HUISHOUDELIJK GEBRUIK



GARANTIE : 2 JAAR

⚠ WAARSCHUWINGEN

Voorzichtig: risico op ernstig letsel of de dood als het meubel omvalt. Om te voorkomen dat het meubel omvalt, moet het permanent aan de muur worden bevestigd. Schroeven en pluggen zijn niet inbegrepen omdat de keuze daarvan afhangt van het materiaal van de muur waaraan het meubel wordt bevestigd. Gebruik schroeven en pluggen die geschikt zijn voor het materiaal van de muur.

- Blijf uit de buurt van water- en elektriciteitsleidingen wanneer u in muren boort.
- Dit rek is niet bedoeld voor gebruik door kinderen. Laat kinderen niet met het rek klimmen of spelen om ernstige incidenten door het omvallen van het rek te voorkomen.
- Om verstikkingsgevaar te voorkomen, dient u de verpakking op verantwoorde wijze weg te gooien en buiten het bereik van kinderen te houden.

1/ GEBRUIKSAANWIJZING

- De Installatie moet worden uitgevoerd door een volwassene.
- Hou kinderen uit de buurt tijdens de montage.
- Voor stabiliteit en om doordraaien te voorkomen, gelieve alle onderdelen handmatig te monteren, te beginnen bij het handmatig aandraaien van de schroeven. Zodra alle onderdelen gemonteerd zijn kunt u de schroeven veilig aandraaien.
- Het product moet strikt volgens de bepalingen van deze handleiding worden geassembleerd en gebruikt. Controleer na het uitpakken van het toestel of alle onderdelen aanwezig zijn.
- Gelieve onze klantendienst onmiddellijk te verwittigen indien er onderdelen ontbreken of beschadigd zijn.
- Draag handschoenen bij het in elkaar zetten van het product om verwondingen te voorkomen.
- Voorzichtig! Dit opbergrek is alleen bedoeld voor gebruik binnenshuis.
- Plaats het product op een vlakke, harde ondergrond om de stabiliteit te waarborgen.
- Probeer het product niet te schudden nadat het in elkaar is gezet.
- De belasting op de planken moet gelijkmatig verdeeld zijn, zodat de planken niet beschadigd raken.
- Overschrijd nooit de maximale rekbelasting voor de hele unit : 175kg per rek.
- Maximaal ondersteund gewicht : 875kg per unit.
- Overschrijd nooit de maximale rekbelasting voor de hele unit.
- Plaats dit rek niet in een ruimte met een te hoge vochtigheidsgraad om beschadiging van de planken te voorkomen.
- Niet op het rek klimmen of lopen.

2/ ONDERHOUDSTIPS

- Veeg af met een vochtige doek en gebruik daarna een droge doek om eventueel vocht tijdens het schoonmaken te verwijderen.

3/ GARANTIE

- Sweeek garandeert haar producten tegen eventuele fabricage- en materiaalfouten gedurende een periode van 2 jaar vanaf de datum van ontvangst door de consument. In geval van een gebrek aan conformiteit nodigen wij u uit om snel contact op te nemen met onze klantenservice en het product niet te gebruiken.
- Als een onderdeel tijdens de garantieperiode defect blijkt te zijn, zal sweeek het onderdeel repareren of vervangen in overeenstemming met de voorwaarden die door sweeek after-sales service zijn gedefinieerd. De garantie van Sweeek wordt uitgevoerd door de beschadigde onderdelen te vervangen. Sweeek behoudt zich het recht voor om het product te inspecteren voordat de garantie wordt geaccepteerd.
- Indien een product door Sweeek als defect wordt beschouwd, dekt de garantie alleen reparatie of vervanging van het defecte product. Sweeek is niet verantwoordelijk voor eventuele kosten of schade als gevolg van misbruik van dit product. Sweeek is niet verantwoordelijk voor eventuele kosten, verliezen, omzetgemis of schade veroorzaakt door dit product.
- Deze garantie is niet van toepassing in geval van misbruik, verkeerd gebruik of ongeoorloofde reparatie.
- Onze producten zijn bedoeld voor gebruik in een privé- en persoonlijke context; bij gebruik in een professionele context (verhuur, schoolactiviteiten, enz.) vervallen automatisch alle garanties.
- Dit product is ontworpen voor een specifiek gebruik. Onjuist gebruik kan ernstige risico's voor de gebruiker veroorzaken en de garantie ongeldig maken.

LIJST MET UITSLUITINGEN VAN GARANTIE

- Defecten of schade als gevolg van een montagefout of het niet naleven van de gebruiksvoorwaarden van het product.
- Schade als gevolg van gebruik dat niet voldoet aan de technische specificaties of gebruik van het product. (Het niet opvolgen van adviezen over gebruik, onderhoud, opslag en bescherming, gebrek aan toezicht).
- Schade als gevolg van het gebruik van schurende producten of ongepast onderhoud.
- Wijzigingen, interventies of reparaties uitgevoerd aan het product zonder voorafgaand akkoord van de verkoper.
- Schade aan het product als gevolg van normale slijtage, gelet op de aard, functie, samenstelling en prijs.
- Schade als gevolg van externe oorzaken zoals : schok, nalatigheid, brand, overstroming, vandalisme, natuurramp, sneeuw, slecht weer, enz. In dit geval nodigen wij u uit om contact op te nemen met uw verzekering.
- Verkleuringsverschijnselen veroorzaakt door natuurlijk of kunstlicht.
- Het uiterlijk van roest of corrosie.
- Voortijdige verkleuring of corrosie na gebruik nabij de kust (binnen een straal van 20 km) of in een gebied met een hoog hittegolfrisico.
- Schade aan slijtage- of gevoelige onderdelen die niet bij ontvangst van het product zijn gemeld (opblaasbare elementen, glaselementen, bewegende delen, wrijvingsdelen, beschermings- of valbeveiligingselementen).
- Schade verbonden aan intensief of professioneel gebruik.
- Naai- of scheurfouten die niet zijn gemeld bij ontvangst van het product.

DE



MAXIMALE BELASTUNG : 875 KG



WARNUNG : VERLETZUNGSGEFAHR



FÜR DEN PRIVATEN GEBRAUCH BESTIMMT



GARANTIE : 2 JAHRE

⚠ WARNHINWEISE

BEWAREN : Gefahr von schweren Verletzungen oder Tod durch Umkippen des Möbels. Um ein Umkippen des Möbels zu verhindern, muss es dauerhaft an der Wand befestigt werden. Schrauben und Dübel sind nicht im Lieferumfang enthalten, da ihre Auswahl vom Wandmaterial abhängt, an dem das Möbel befestigt wird. Verwenden Sie Schrauben und Dübel, die für das Wandmaterial geeignet sind.

- Bitte halten Sie beim Bohren in Wänden Abstand zu Wasser- und Elektroleitungen.
- Dieses Gestell ist nicht für den Gebrauch durch Kinder bestimmt. Erlauben Sie Kindern nicht, auf das Gestell zu klettern oder damit zu spielen, um schwere Unfälle durch Umkippen des Gestells zu vermeiden.
- Um eine mögliche Erstickungsgefahr zu vermeiden, entsorgen Sie alle Verpackungen verantwortungsbewusst und bewahren Sie sie außerhalb der Reichweite von Kindern auf.

1/ ANWENDUNGSHINWEISE

- Der Aufbau muss von einem Erwachsenen durchgeführt werden.
- Halten Sie Kinder während der Montage fern.
- Aus Stabilitätsgründen und um ein Überziehen der Schraubengewinde zu verhindern, ist unbedingt erforderlich alle Teile vorerst manuell zu montieren und alle Schrauben von Hand anzuziehen. Nach Fertigstellung der Montage können die Schrauben fester angezogen werden.
- Das Produkt muss streng nach den Bestimmungen dieses Handbuchs montiert und betrieben werden. Vergewissern Sie sich nach dem Auspacken des Geräts, dass alle Teile vorhanden sind.
- Bitte informieren Sie sofort unseren Kundendienst, wenn Teile fehlen oder beschädigt sind.
- Bitte tragen Sie beim Zusammenbau des Produkts Handschuhe, um Verletzungen zu vermeiden.
- Achtung! Dieses Lagergestell ist nur für die Verwendung in Innenräumen vorgesehen.
- Stellen Sie das Produkt auf eine flache, harte Oberfläche, um die Stabilität zu gewährleisten.
- Versuchen Sie nicht, das Produkt zu schütteln, nachdem Sie es zusammengebaut haben.
- Die Last auf den Regalböden muss gleichmäßig verteilt sein, damit die Regalböden nicht beschädigt werden.
- Überschreiten Sie niemals die maximale Fachlast für das gesamte Gerät : 175 kg pro Fach.
- Maximal unterstütztes Gewicht : 875kg pro Gerät.
- Überschreiten Sie niemals die maximale Fachlast für das gesamte Gerät.
- Stellen Sie dieses Rack nicht in einem Raum mit zu hoher Luftfeuchtigkeit auf, um eine Beschädigung der Regalböden zu vermeiden.
- Steigen oder gehen Sie nicht auf das Gestell.
- Setzen Sie sich nicht auf das Produkt. Dies kann nämlich zu einer Beschädigung des Produkts oder sogar zu Verletzungen führen, die nicht unter die Garantie fallen.

2/ PFLEGEHINWEISE

- Bitte wischen Sie mit einem feuchten Tuch nach und verwenden Sie anschließend ein trockenes Tuch, um eventuelle Feuchtigkeit bei der Reinigung zu entfernen.

3/ GARANTIE

- Sweeek garantiert für einen Zeitraum von 2 Jahren ab dem Datum des Erhalts durch den Verbraucher, dass seine Produkte frei von Herstellungs- und Materialfehlern sind. Im Falle einer Nichtkonformität bitten wir Sie, sich umgehend an unseren Kundenservice zu wenden und das Produkt nicht zu verwenden.
- Sollte sich ein Teil während der Garantiezeit als defekt erweisen, wird sweeek die Reparatur oder den Ersatz des Teils übernehmen, und zwar gemäß den vom sweeek Kundendienst festgelegten Modalitäten. Die Inanspruchnahme der sweeek-Garantie erfolgt durch den Ersatz der beschädigten Teile. Sweeek behält sich das Recht vor, das Produkt vor der Garantieübernahme zu überprüfen.
- Wenn Sweeek ein Produkt als fehlerhaft erachtet, deckt die Garantie nur die Reparatur oder den Austausch des fehlerhaften Produkts ab. Sweeek übernimmt keine Verantwortung für Kosten oder Schäden, die durch eine nicht ordnungsgemäße Verwendung dieses Produkts entstehen. Sweeek übernimmt keine Verantwortung für Kosten, Verluste oder Schäden, die durch den Verlust dieses Produkts entstehen.
- Diese Garantie gilt nicht im Falle von Missbrauch, unsachgemäßer Handhabung oder unbefugter Reparatur.
- Unsere Produkte sind für den Einsatz im privaten und persönlichen Bereich bestimmt. Bei jeglicher Nutzung im beruflichen Kontext (Vermietung, Schulaktivitäten usw.) erlöschen automatisch sämtliche Garantien.
- Dieses Produkt ist für eine bestimmte Verwendung konzipiert. Eine unsachgemäße Verwendung kann zu ernsthaften Gefahren für den Benutzer führen und zum Erlöschen der Garantie führen.

LISTE DER GARANTIEAUSSCHLÜSSE

- Mängel oder Schäden, die auf einen Montagefehler oder die Nichteinhaltung der Nutzungsbedingungen des Produkts zurückzuführen sind.
- Schäden, die aus einer Verwendung resultieren, die nicht den technischen Spezifikationen oder der Nutzung des Produkts entspricht. (Nichtbeachtung der Hinweise zu Gebrauch, Wartung, Lagerung und Schutz, mangelnde Aufsicht).
- Schäden, die auf die Verwendung von Schleifmitteln oder unsachgemäße Wartung zurückzuführen sind.
- Änderungen, Eingriffe oder Reparaturen am Produkt ohne vorherige Zustimmung des Verkäufers.
- Schäden am Produkt, die auf normale Abnutzung in Bezug auf Beschaffenheit, Funktion, Zusammensetzung und Preis zurückzuführen sind.
- Schäden, die auf äußere Ursachen zurückzuführen sind, wie zum Beispiel: Schock, Fahrlässigkeit, Feuer, Überschwemmung, Vandalismus, Naturkatastrophe, Schnee, schlechtes Wetter usw. In diesem Fall bitten wir Sie, sich an Ihre Versicherung zu wenden.
- Verfärbungserscheinungen durch natürliches oder künstliches Licht.
- Das Auftreten von Rost oder Korrosion.
- Vorzeitige Verfärbung oder Korrosion nach Verwendung in Küstennähe (im Umkreis von 20 km) oder in einem Gebiet mit hohem Hitzewellenrisiko.
- Schäden an Verschleißteilen oder zerbrechlichen Teilen, die bei Erhalt des Produkts nicht gemeldet wurden (aufblasbare Elemente, Glaselemente, bewegliche Teile, Reibungsteile, Schutz- oder Absturzsicherungselemente).
- Schäden im Zusammenhang mit intensiver oder professioneller Nutzung.
- Naht- oder Reißfehler, die bei Erhalt des Produkts nicht gemeldet wurden.

PL



MAKSYMALNA OBSŁUGIWANA WAGA : 875 KG



UWAGA: RYZYKO OBRAŻEŃ



PRZEZNACZONE DO UŻYTKU DOMOWEGO



GWARANCJA : 2 LATA

⚠ OSTRZEŻENIE

UWAGA : Istnieje ryzyko poważnych obrażeń lub śmierci w przypadku przewrócenia się mebla. Aby zapobiec przewróceniu się mebla, należy go trwale przymocować do ściany. Śruby i kołki nie są dołączone do zestawu, ponieważ ich wybór zależy od materiału, z którego wykonana jest ściana, do której mebel jest przymocowany. Należy użyć śrub i kołków odpowiednich do materiału, z którego wykonana jest ściana.

- Podczas wiercenia w ścianach należy trzymać się z dala od rur wodociągowych i przewodów elektrycznych.
- Ten regał nie jest przeznaczony do użytku przez dzieci. Nie wolno pozwalać dzieciom wspinać się na regał ani bawić się nim, aby uniknąć poważnych wypadków spowodowanych przewróceniem się regału.
- Aby uniknąć potencjalnego zagrożenia uduszeniem, należy odpowiedzialnie utylizować wszystkie opakowania i przechowywać je w miejscu niedostępnym dla dzieci.

1/ INSTRUKCJE UZYTKOWANIA

- Montaż powinien być wykonywany przez osobę dorosłą.
- Podczas montażu należy trzymać dzieci z dala od miejsca pracy.
- Ze względu na stabilność oraz w celu uniknięcia przekręcenia śrub, wszystkie elementy należy najpierw złożyć ręcznie i dokręcić wszystkie śruby ręcznie. Po zakończeniu montażu można dokręcić śruby mocniej.
- Produkt należy montować i użytkować ściśle zgodnie z instrukcją zawartą w niniejszym podręczniku. Po rozpakowaniu urządzenia należy sprawdzić, czy wszystkie elementy są obecne.
- W przypadku braku lub uszkodzenia jakichkolwiek elementów należy niezwłocznie poinformować o tym nasz dział obsługi klienta.
- Podczas montażu produktu należy nosić rękawiczki, aby uniknąć obrażeń.
- Uwaga! Ten regał magazynowy jest przeznaczony wyłącznie do użytku wewnątrz pomieszczeń.
- Produkt należy ustawić na płaskiej i twardej powierzchni, aby zapewnić jego stabilność.
- Nie należy potrząsać produktem po jego zmontowaniu.
- Obciążenie półek powinno być równomiernie rozłożone, aby nie doszło do ich uszkodzenia.
- Nigdy nie przekraczaj maksymalnego obciążenia półek dla całego zestawu: 175 kg na półkę.
- Maksymalne obciążenie: 875 kg na mebel.
- Nigdy nie przekraczaj maksymalnego obciążenia półek dla całego zestawu.
- Nie umieszczaj tego regału w pomieszczeniu o zbyt dużej wilgotności, aby uniknąć uszkodzenia półek.
- Nie wchodź na regał ani nie stój na nim.
- Uwaga : nie należy siadać na produkcie. Może to spowodować uszkodzenie produktu, a nawet obrażenia, które nie są objęte gwarancją.

2/ CZYSZCZENIE I KONSERWACJA

- Proszę przetrzeć wilgotną ściereczką, a następnie użyć suchej ściereczki, aby usunąć wilgoć podczas czyszczenia.

3/ GWARANCJA

- Sweeek udziela gwarancji na swoje produkty pod względem wad fabrycznych na okres 2 lat od daty otrzymania produktu przez konsumenta. W przypadku braku zgodności z opisem zachęcamy do szybkiego kontaktu z naszym działem obsługi klienta i nieużywania produktu.
- Jeśli część okaże się wadliwa w okresie gwarancyjnym, firma sweeek naprawi lub wymieni część zgodnie z warunkami określonymi przez serwis posprzedażowy sweeek. Gwarancja firmy Sweeek jest realizowana poprzez wymianę uszkodzonych części. Firma Sweeek zastrzega sobie prawo do sprawdzenia produktu przed zaakceptowaniem gwarancji.
- Jeżeli Sweeek uzna produkt za wadliwy, gwarancja obejmuje wyłącznie naprawę lub wymianę wadliwego produktu. Sweeek nie ponosi odpowiedzialności za jakiekolwiek koszty lub szkody powstałe w wyniku niewłaściwego użycia tego produktu. Sweeek nie ponosi odpowiedzialności za jakiekolwiek koszty, straty lub szkody spowodowane utratą tego produktu.
- Niniejsza gwarancja nie ma zastosowania w przypadku nadużycia, nieprawidłowej obsługi lub nieautoryzowanej naprawy.
- Nasze produkty są przeznaczone do użytku domowego i osobistego; używanie ich w celach zawodowych (wynajem, zajęcia w szkole itp.) powoduje automatyczną utratę wszelkich gwarancji.
- Ten produkt jest przeznaczony do określonego zastosowania. Niewłaściwe użytkowanie może spowodować poważne ryzyko dla użytkownika i utratę gwarancji.

LISTA PRZYPADKÓW UNIEWAŻNIAJĄCYCH GWARANCJĘ

- Wady lub uszkodzenia powstałe na skutek błędu montażowego lub nieprzestrzegania warunków użytkowania produktu.
- Uszkodzenia wynikające z użytkowania niezgodnego ze specyfikacjami technicznymi lub użytkowania produktu. (Nieprzestrzeganie zaleceń dotyczących użytkowania, konserwacji, przechowywania i ochrony, brak nadzoru).
- Uszkodzenia związane ze stosowaniem produktów ściernych lub nieodpowiednią konserwacją.
- Modyfikacje, ingerencje lub naprawy produktu dokonane bez uprzedniej zgody sprzedawcy.
- Uszkodzenia produktu wynikające z normalnego zużycia, biorąc pod uwagę jego charakter, funkcję, skład i cenę.
- Szkody powstałe z przyczyn zewnętrznych takich jak : wstrząs, zaniedbanie, pożar, powódź, wandalizm, klęska żywiołowa, śnieg, zła pogoda itp. W takim przypadku zapraszamy do kontaktu z ubezpieczycielem.
- Zjawiska przebarwień spowodowane światłem naturalnym lub sztucznym.
- Pojawienie się rdzy lub korozji.
- Przedwczesne odbarwienie lub korozja w wyniku użytkowania w pobliżu wybrzeża (w promieniu 20 km) lub w obszarze o dużym ryzyku fal upałów.
- Uszkodzenia części zużywalnych lub wrażliwych, niezgłoszonych przy odbiorze produktu (elementy nadmuchiwane, elementy szklane, części ruchome, mechanizmy cierne, elementy ochronne lub zabezpieczające przed upadkiem).
- Uszkodzenia związane z intensywnym lub profesjonalnym użytkowaniem.
- Wady szycia lub rozdarcia, które nie zostały zgłoszone przy odbiorze produktu.

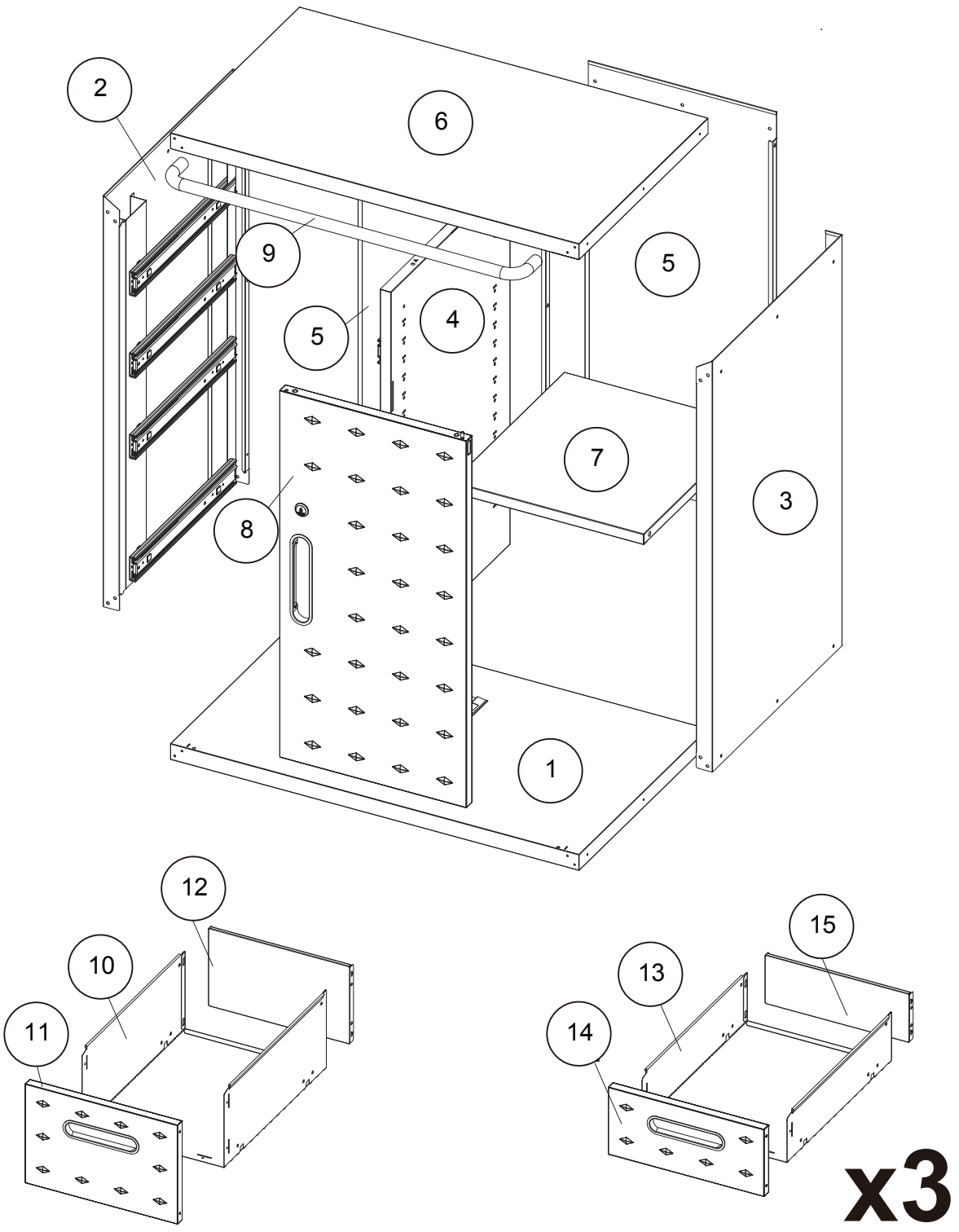
2
6
9
5
5
4
7
3
8
1
12
10
11
15
13
14
x3

1
× 1

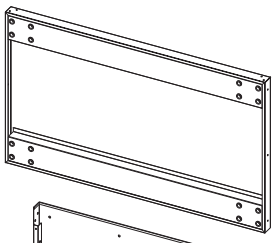

2
× 1

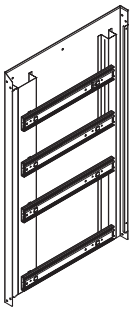

3
× 1

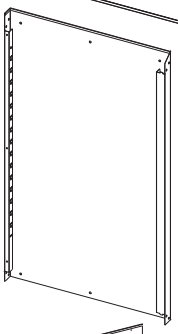

4
× 1

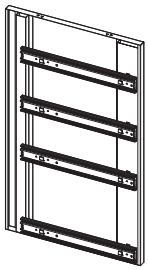

5
× 2

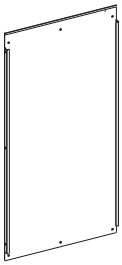

6
× 1

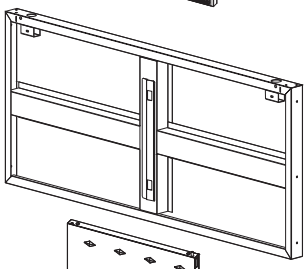

7
× 1

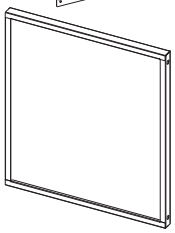

8
× 1

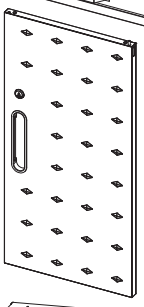

9
× 1

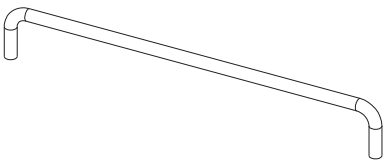

10
× 1

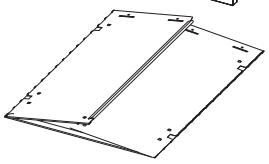

11
× 1

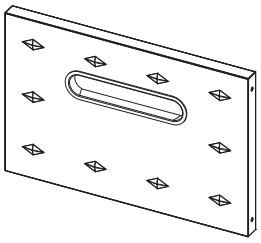

12
× 1

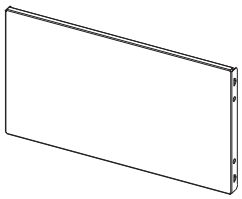

13
× 3

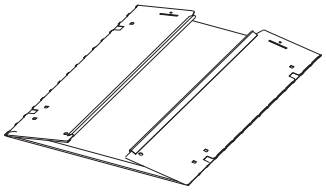

14
× 3

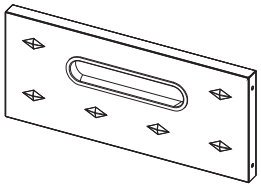

15
× 3

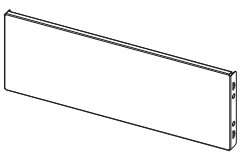

A

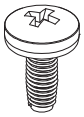

× 64
M4x8mm

B

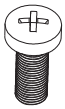

× 16
M8x20mm

C

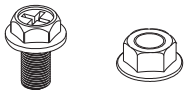

× 3
M5x12mm

D



× 2
M4x12mm

O

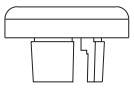

× 2

F



× 4

Q



× 4

R



× 1

U

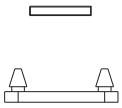

× 2

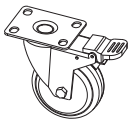

× 4

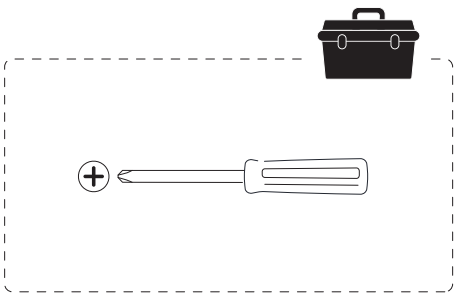

30 MIN

1

B **x16**

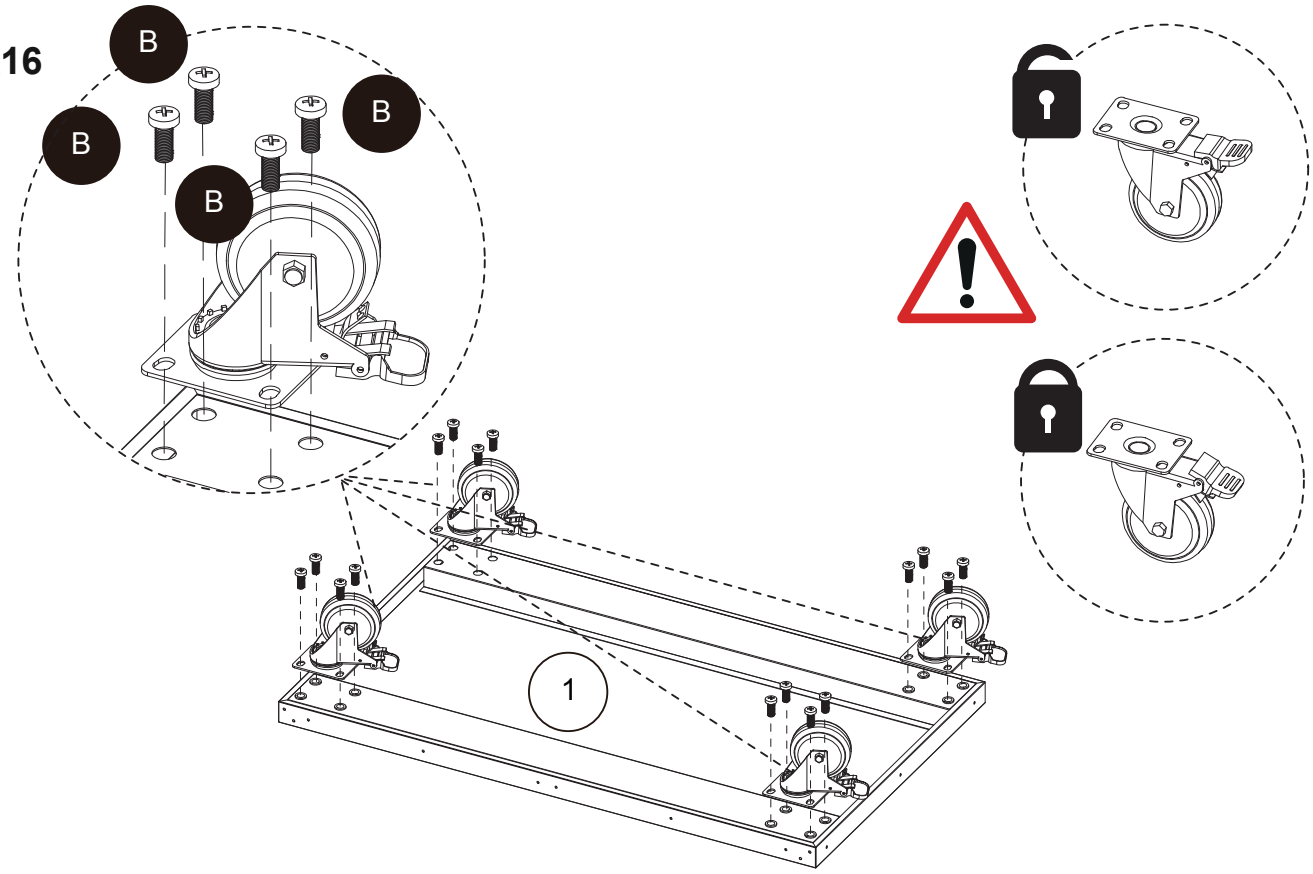

2

A **x5**

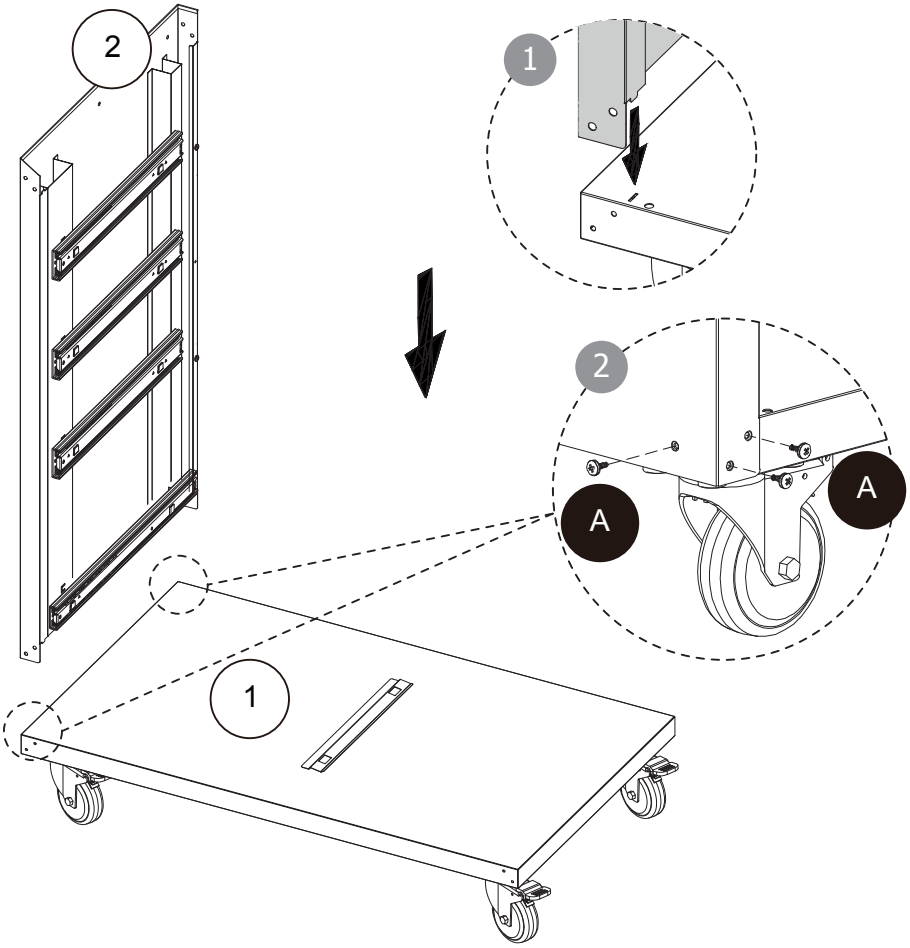

3

A **x5**

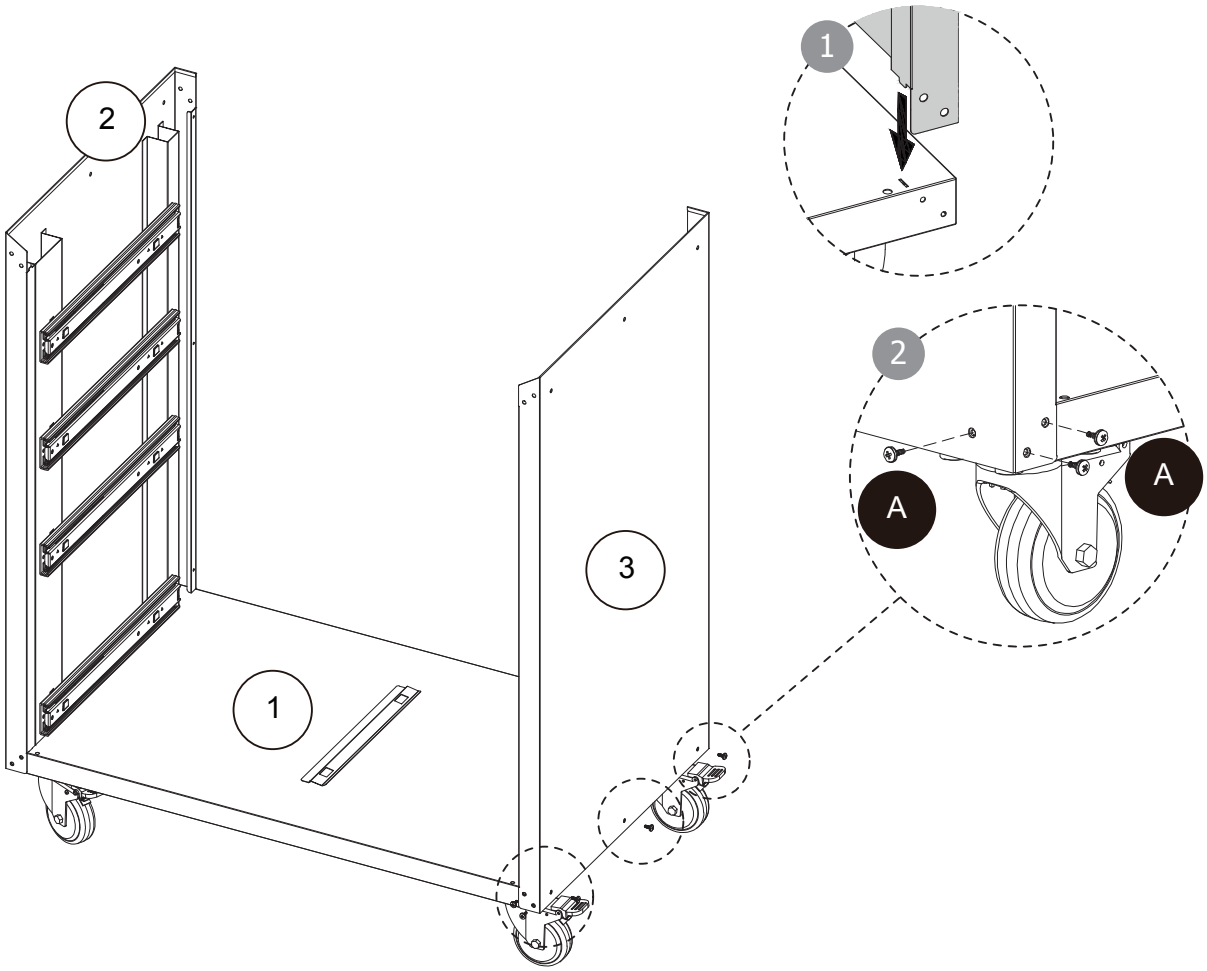

4

D **x2**

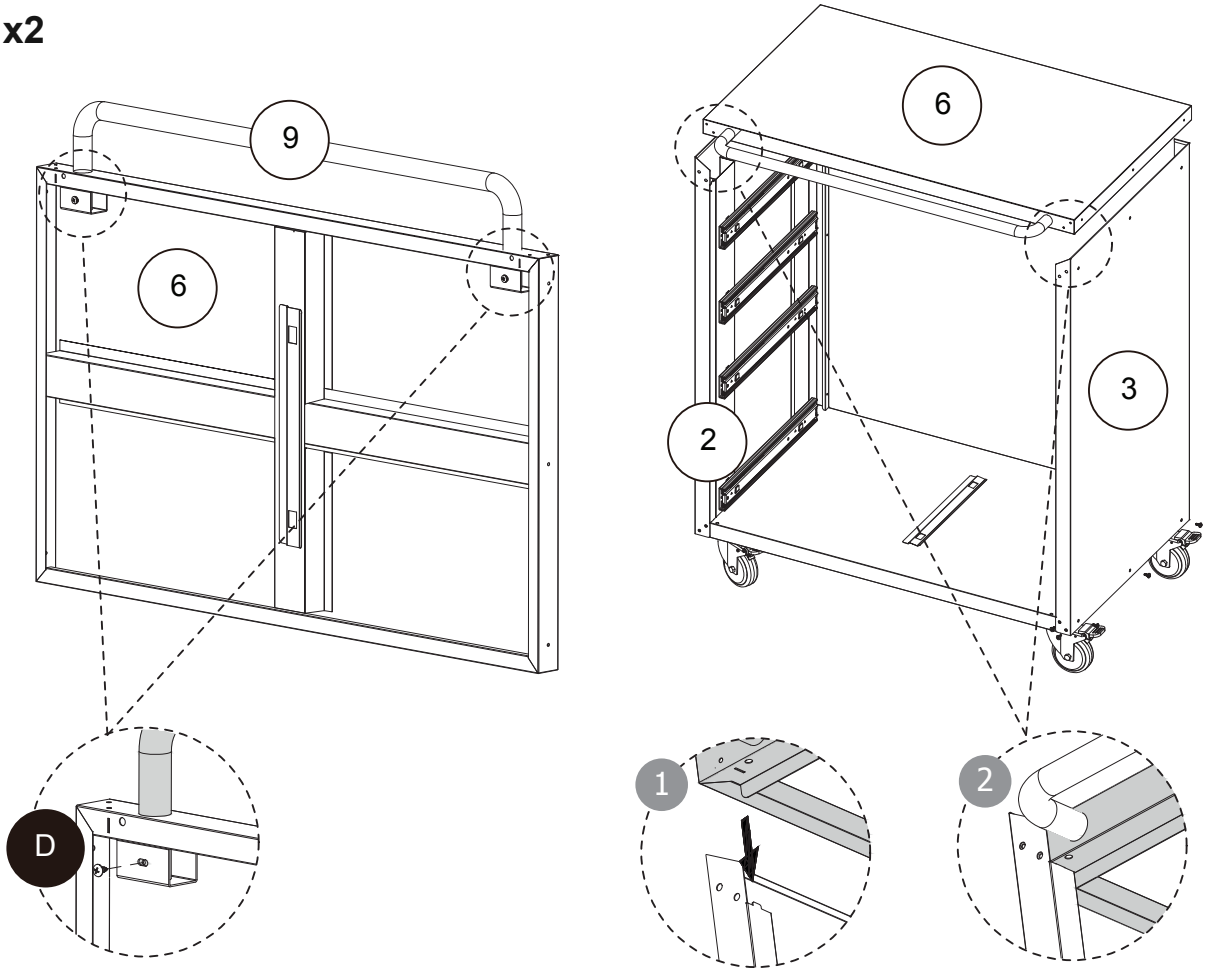

5

A **x10**

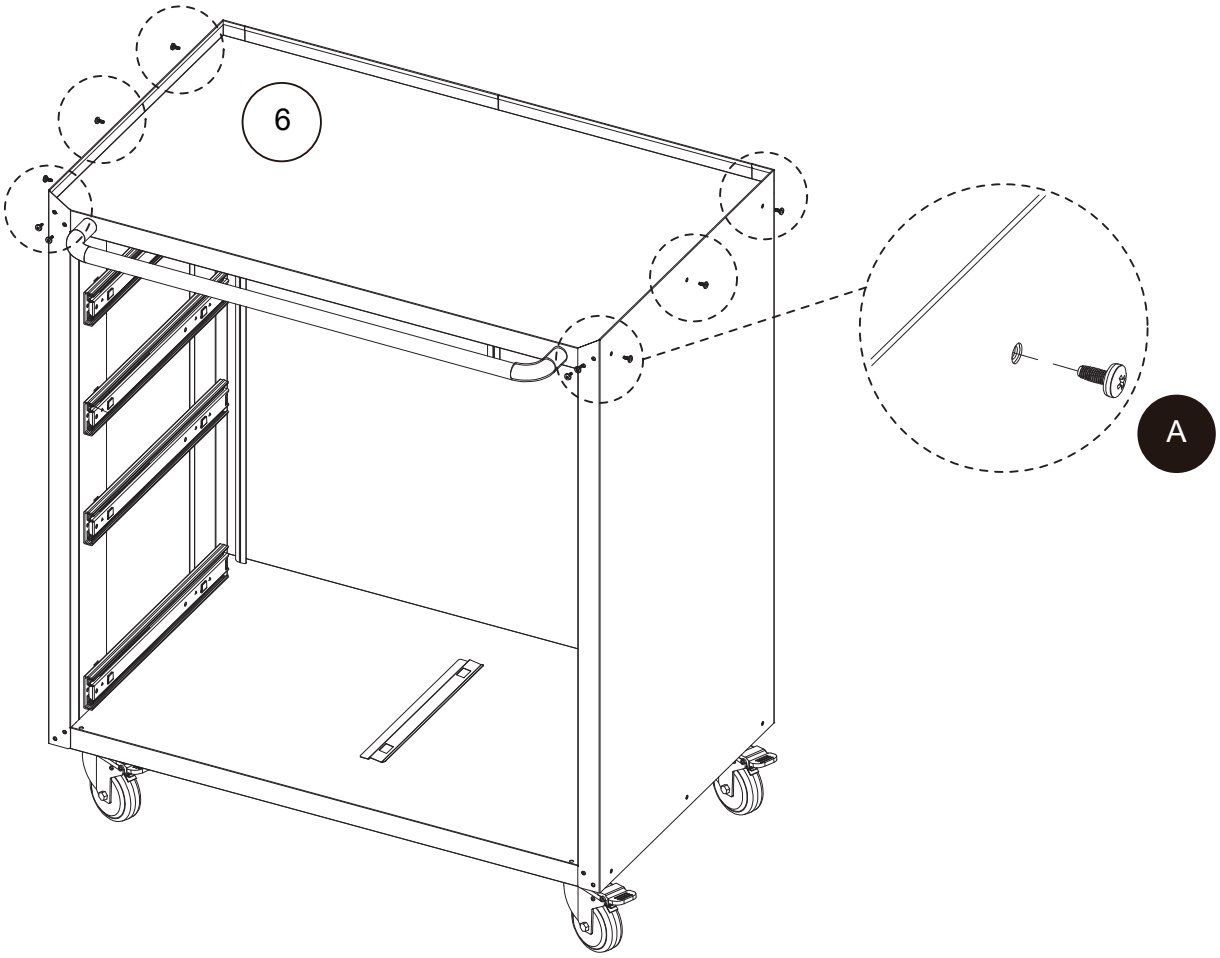

6

C **x3**

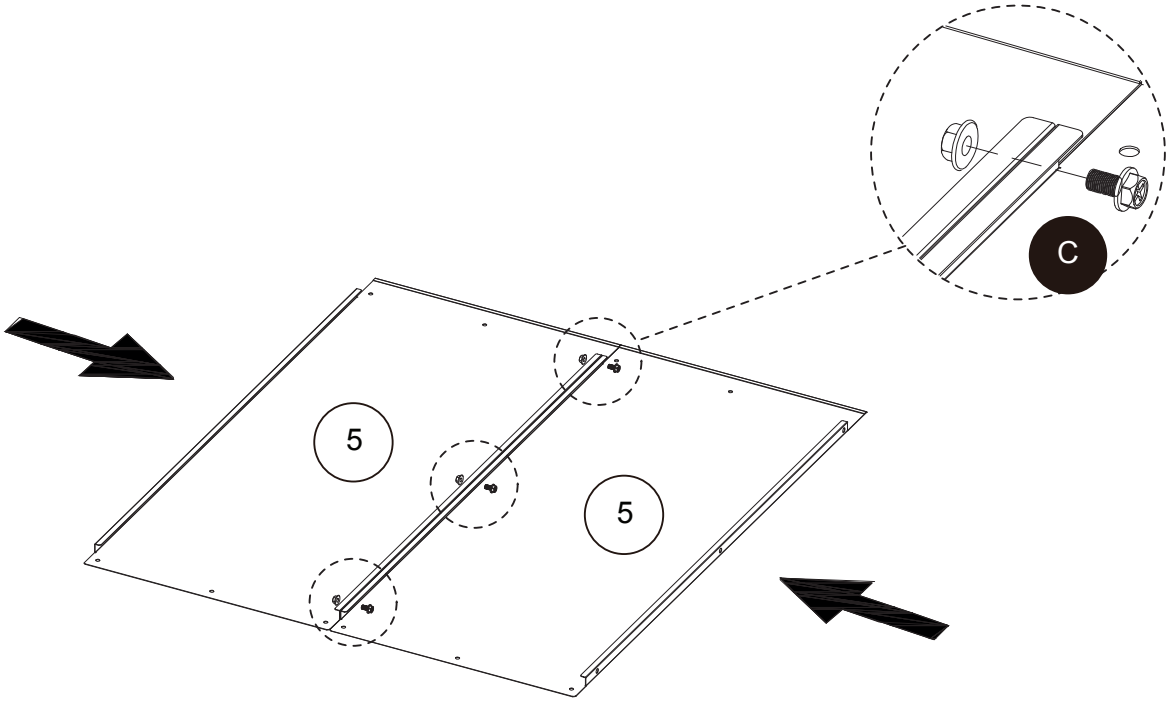

7

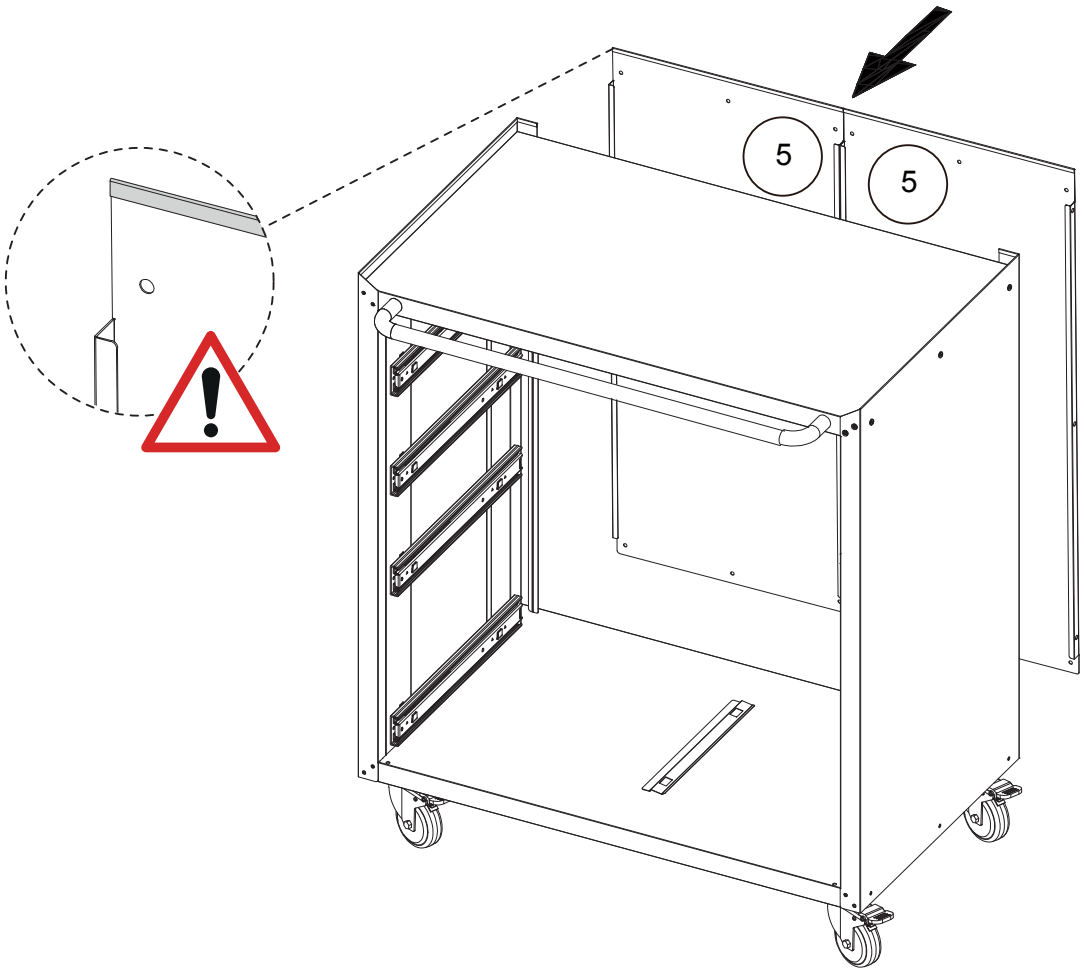

8

A **x20**

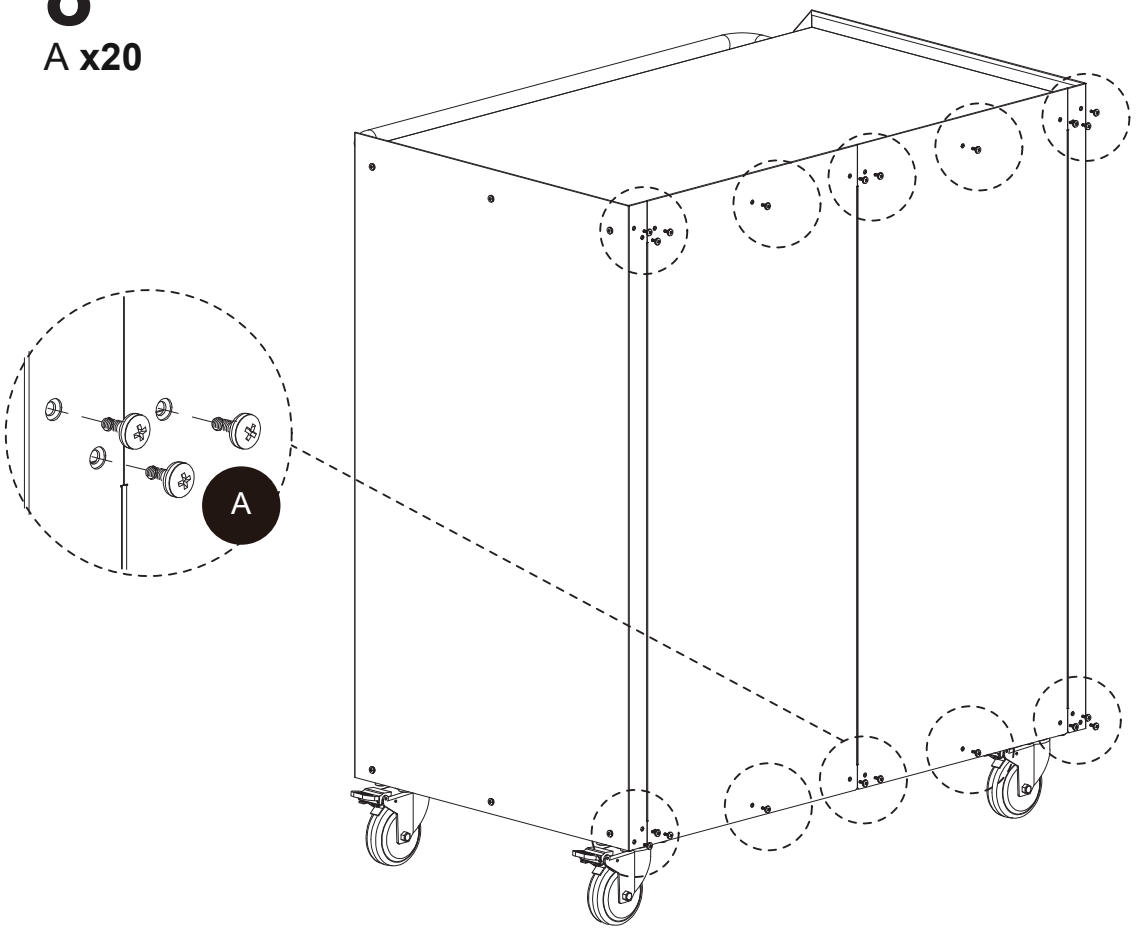

9

A **x6**

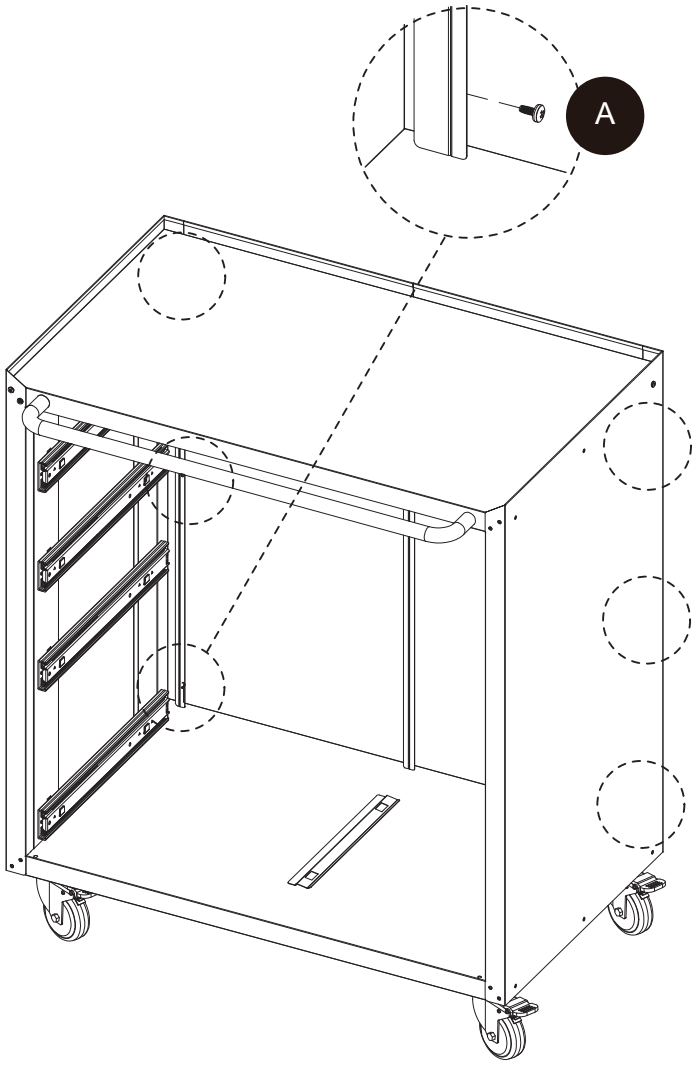

10

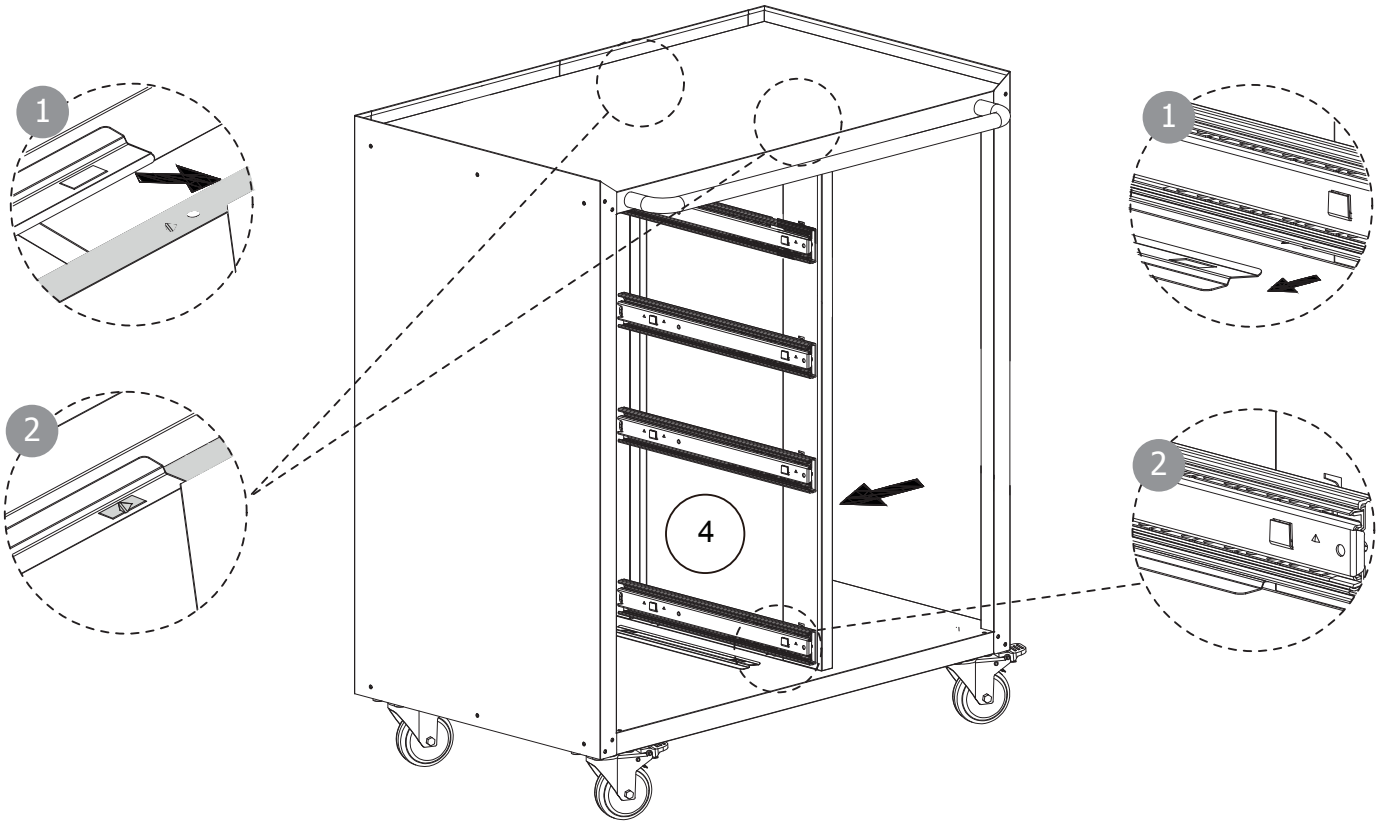

11

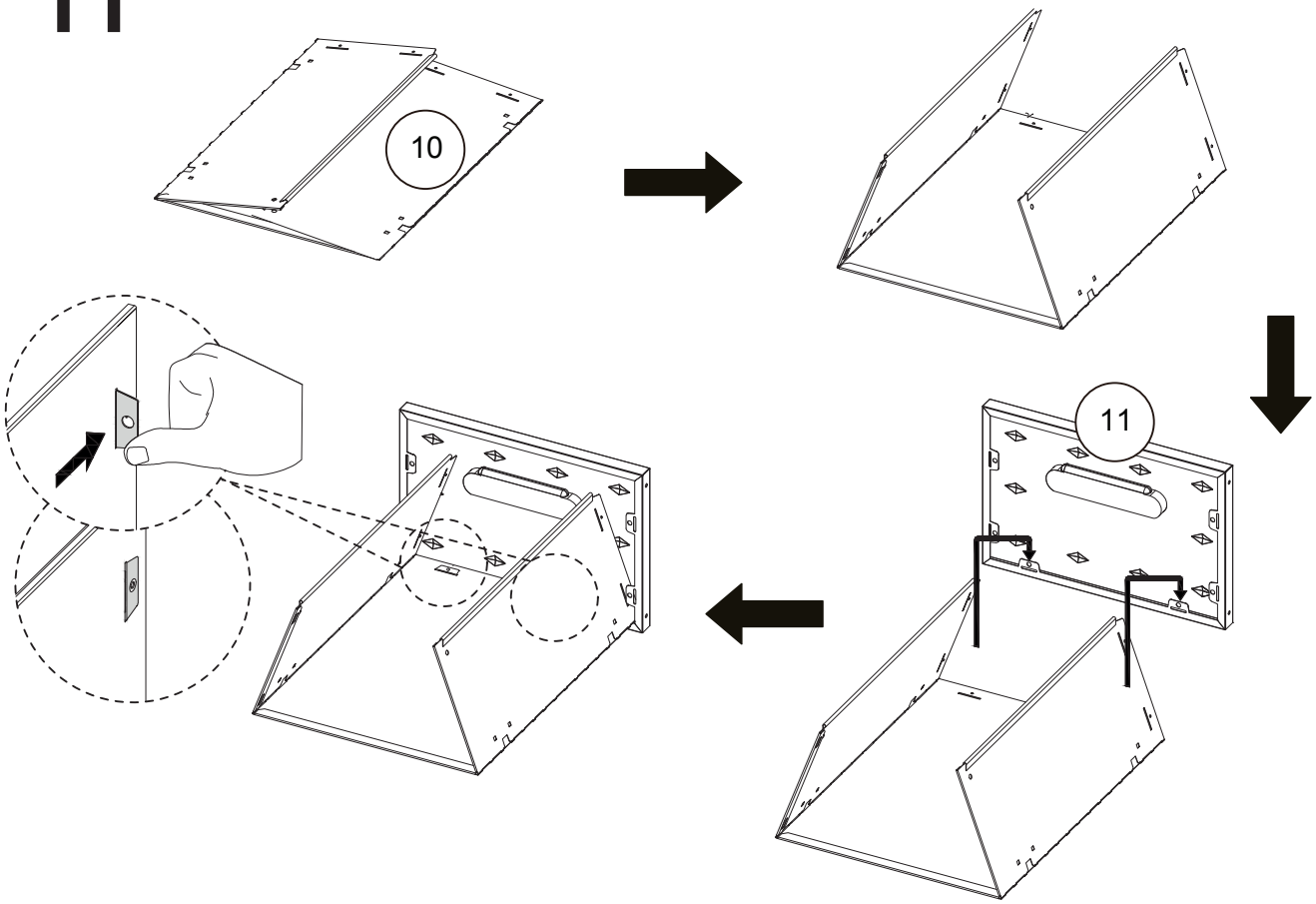

12

A **x6**

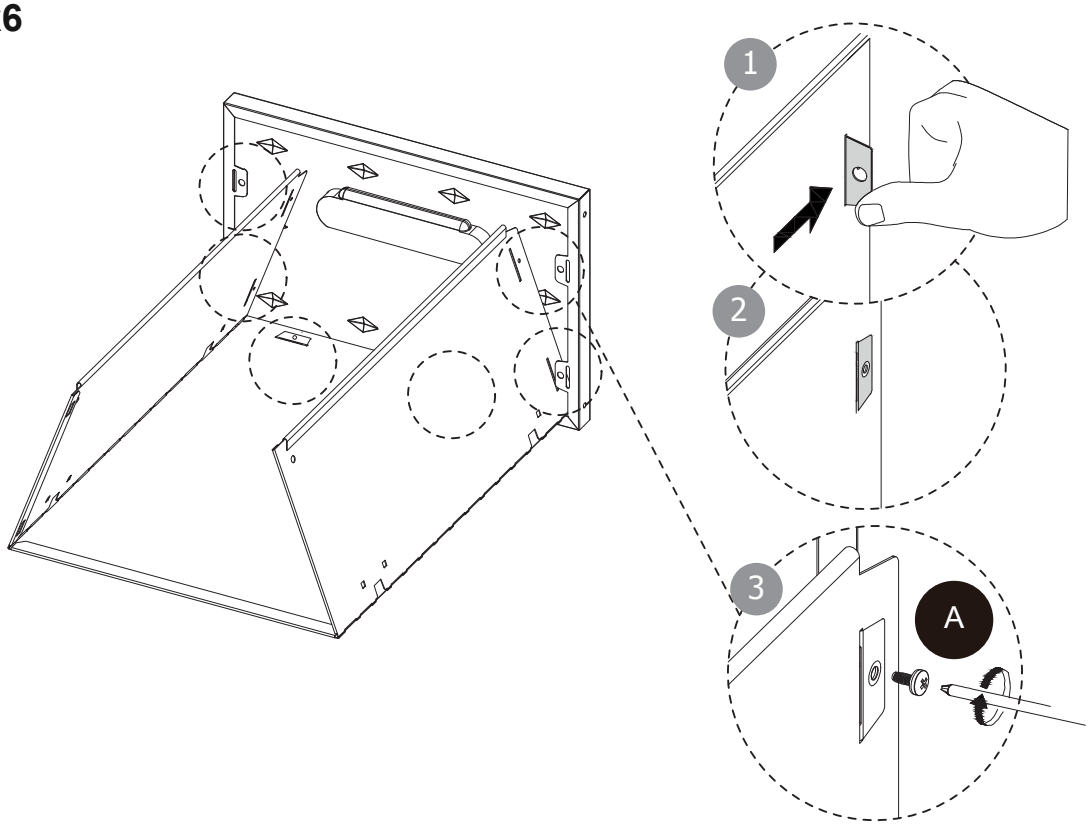

13

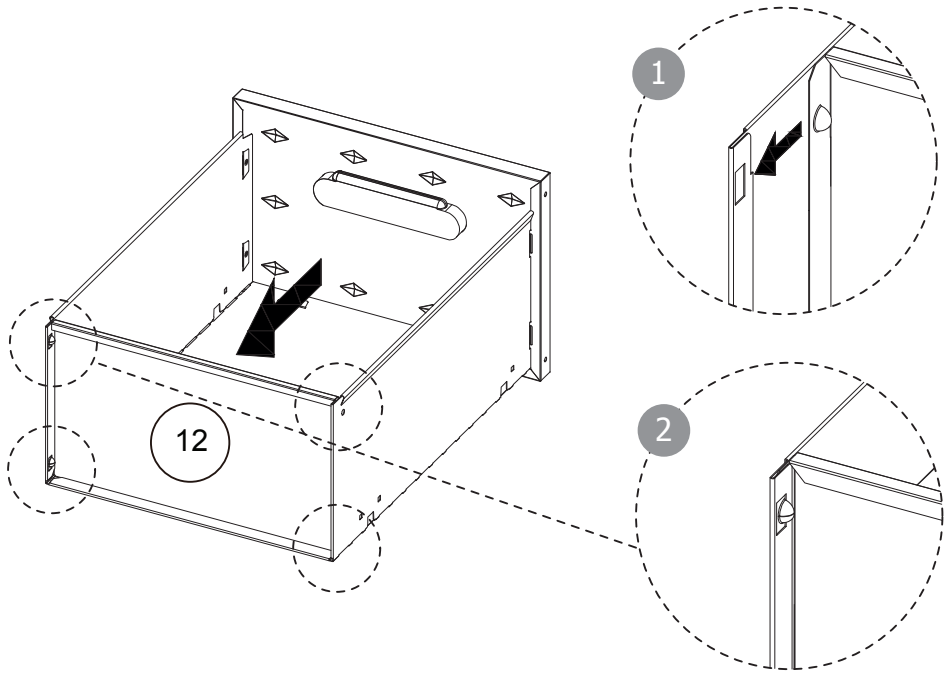

14

A **x12**

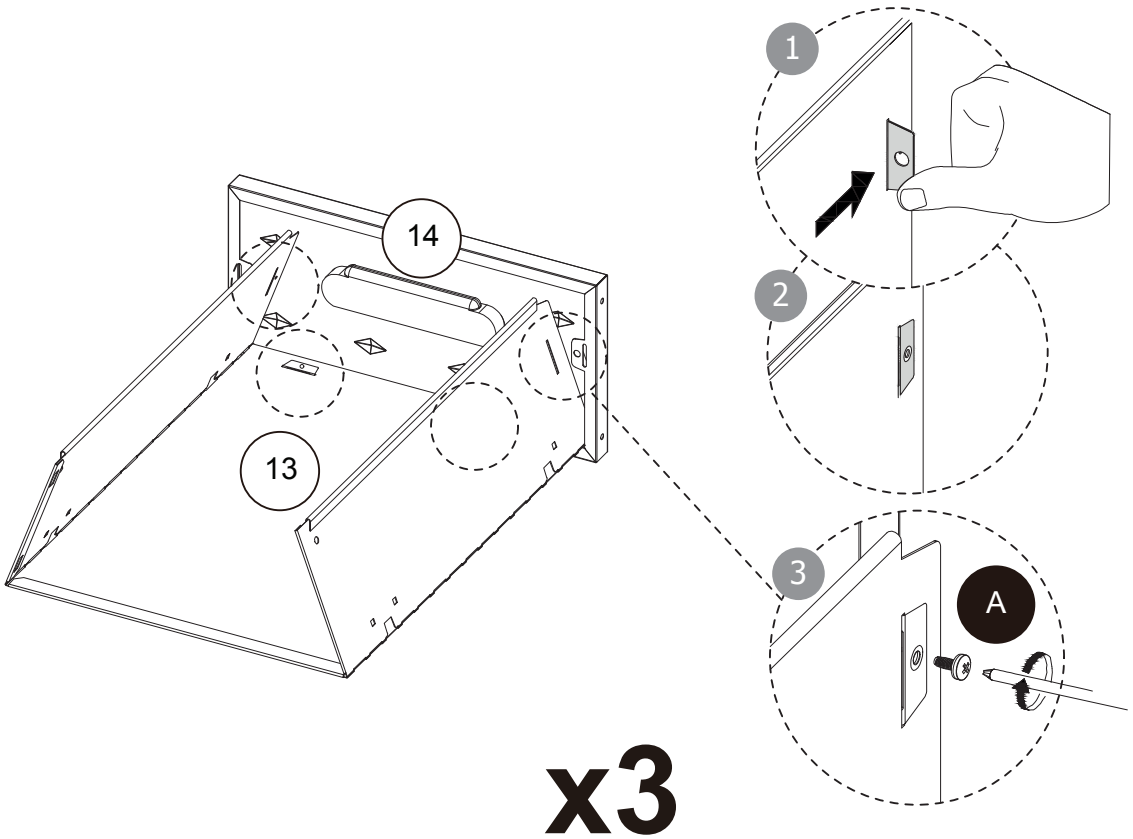

x3

15

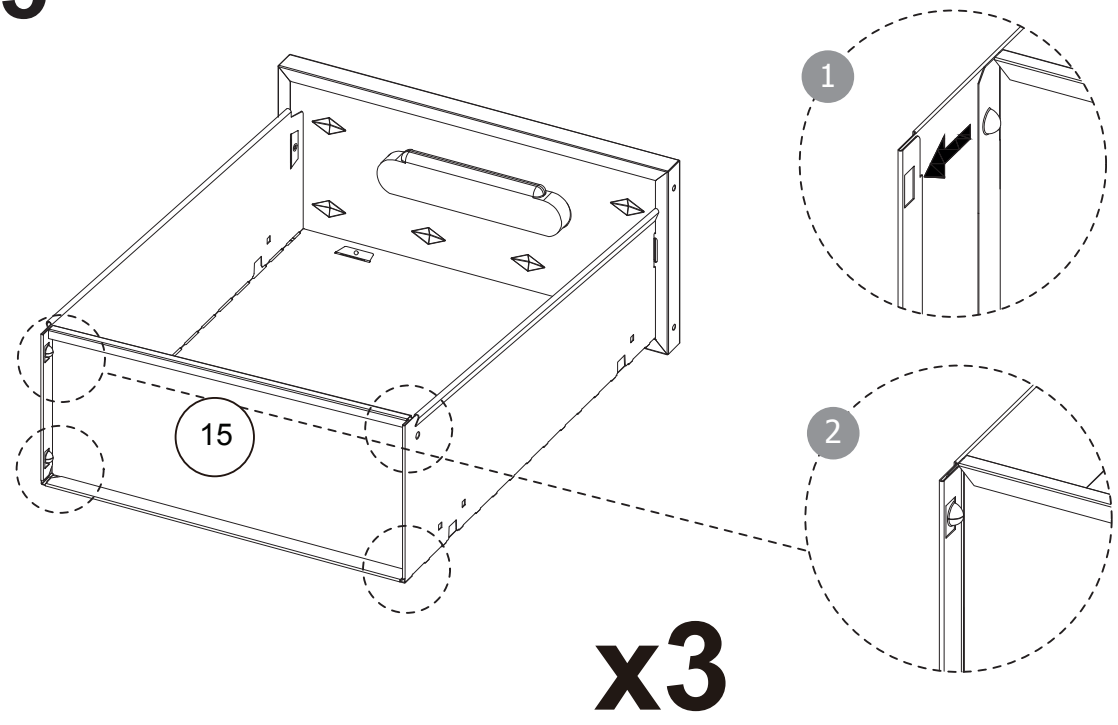

x3

16

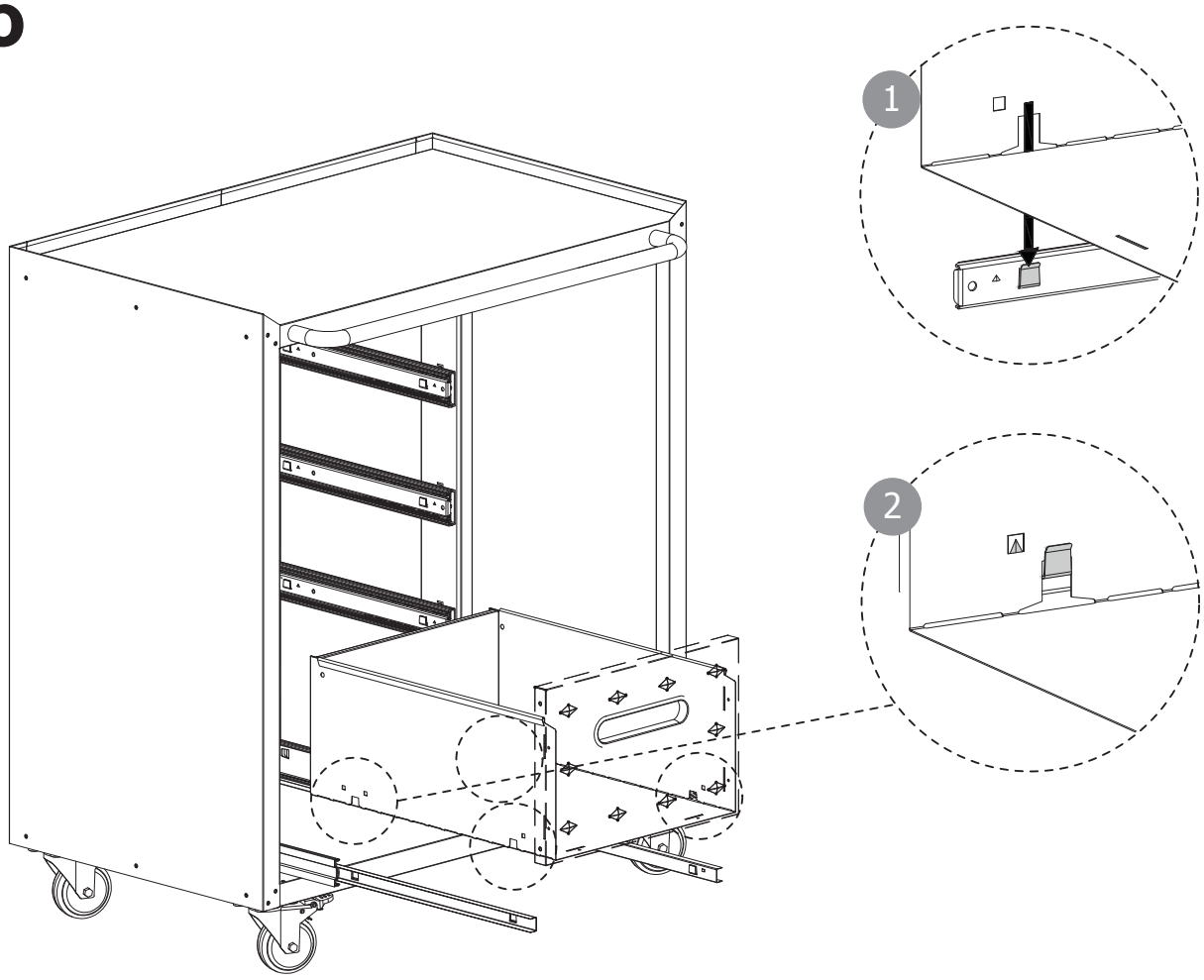

17

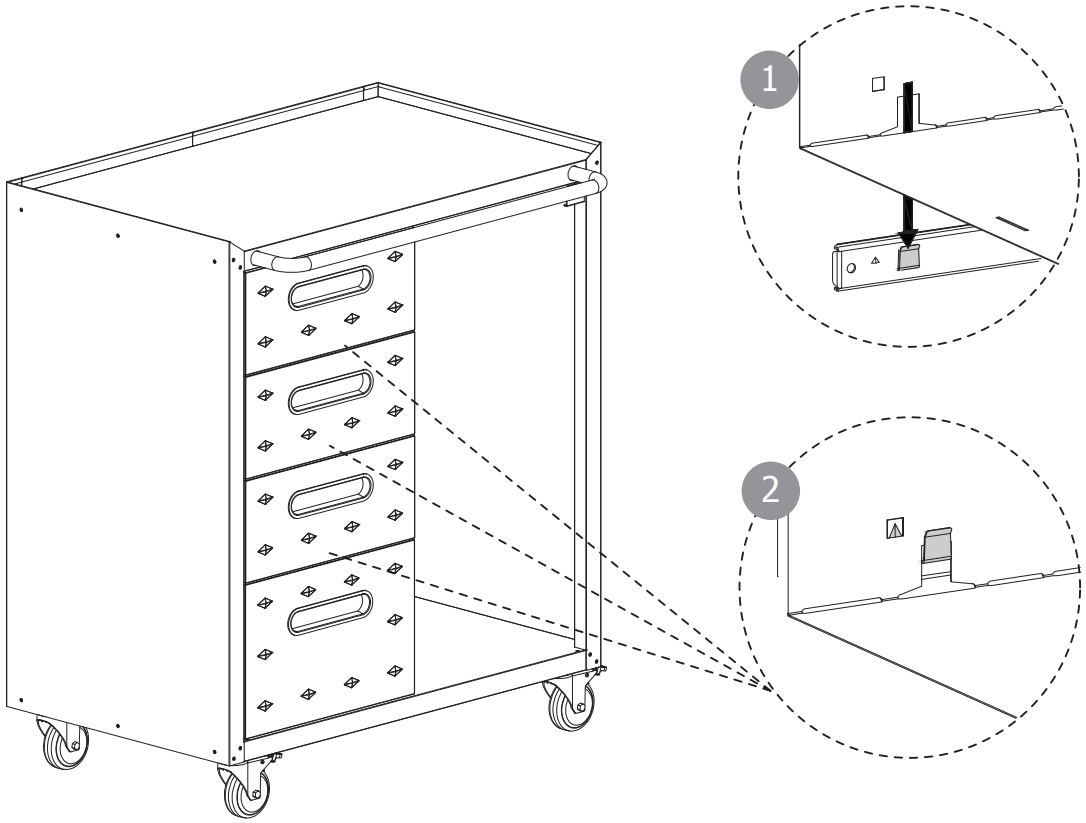

18

R **x1**

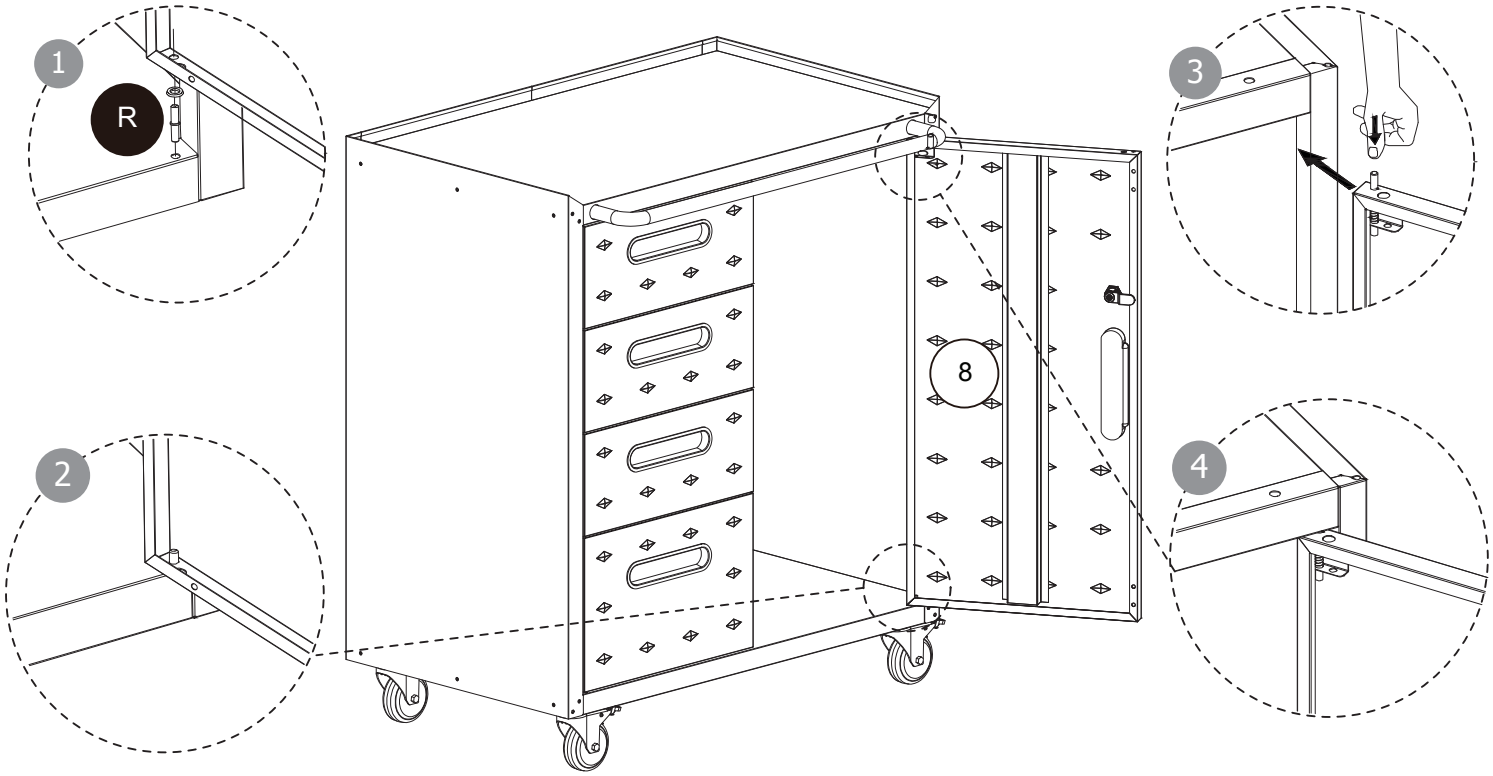

19

U **x2**

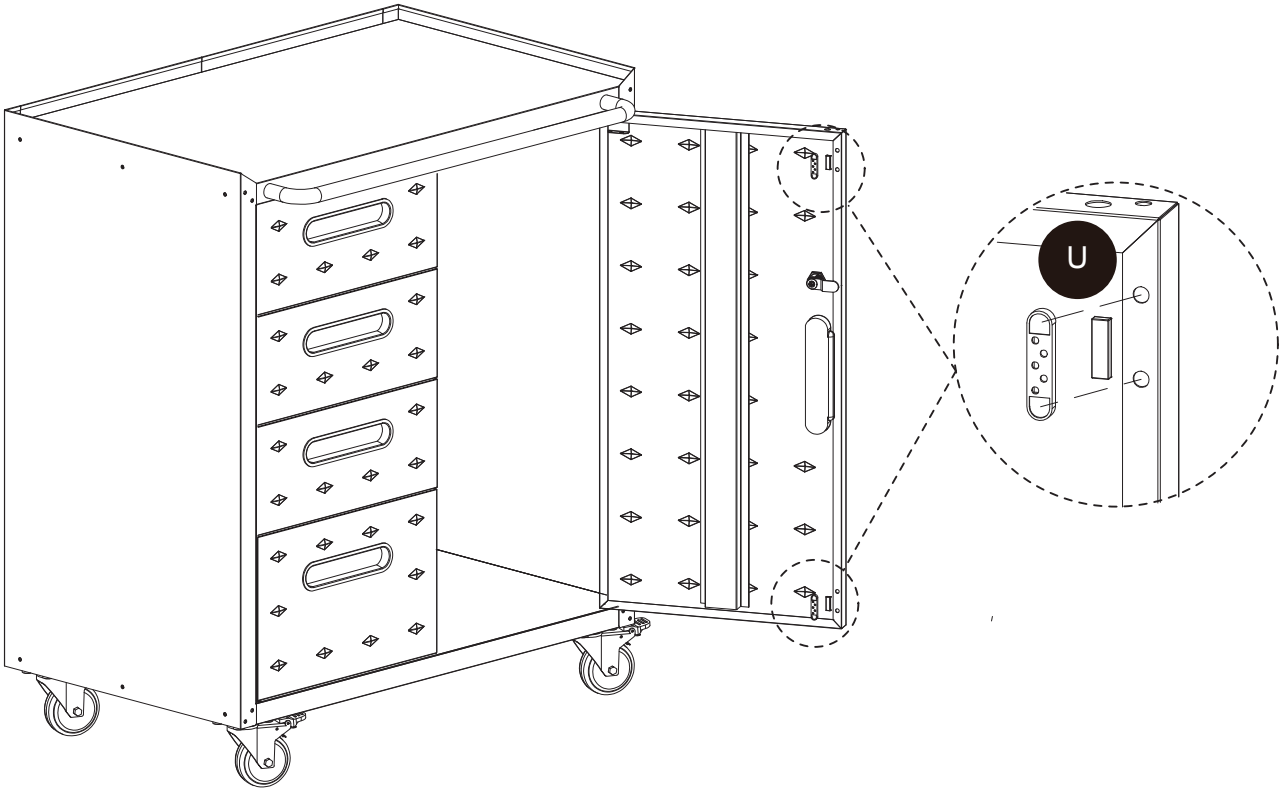

20

Q **x4**

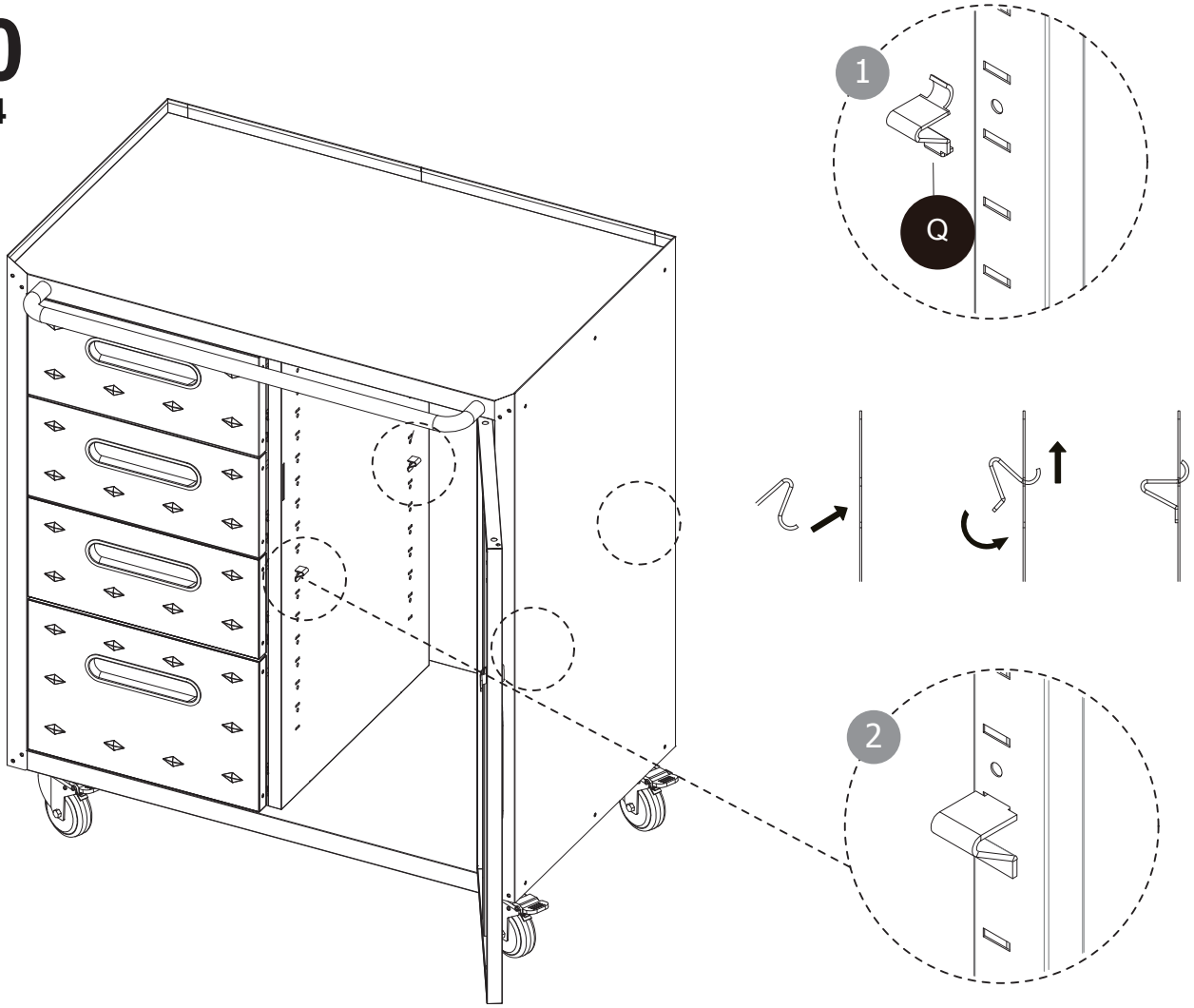

21

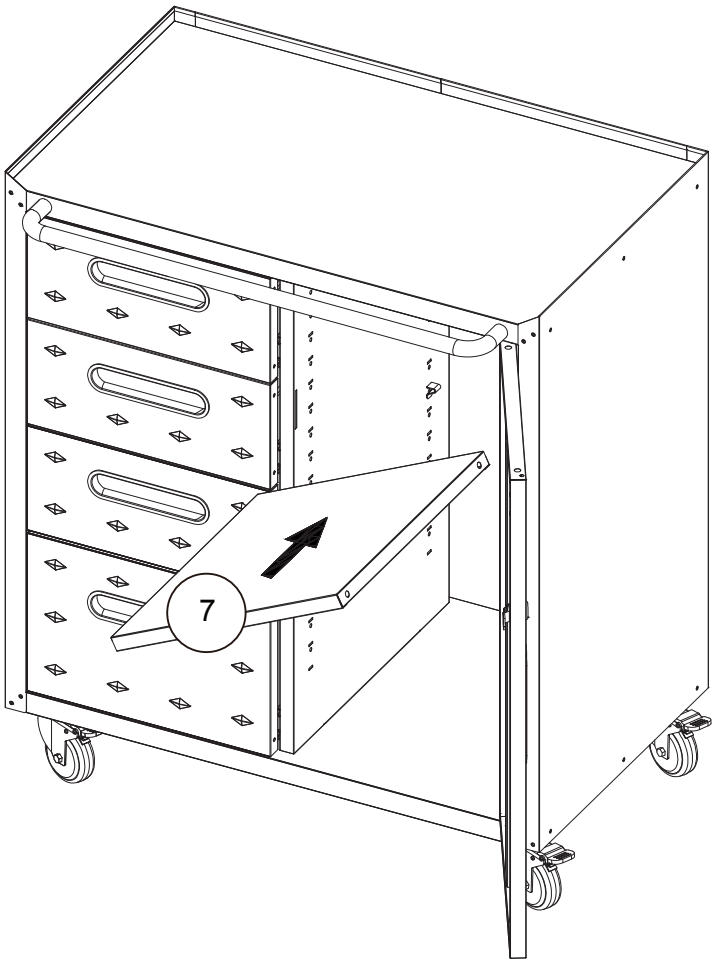

22

F **x4**

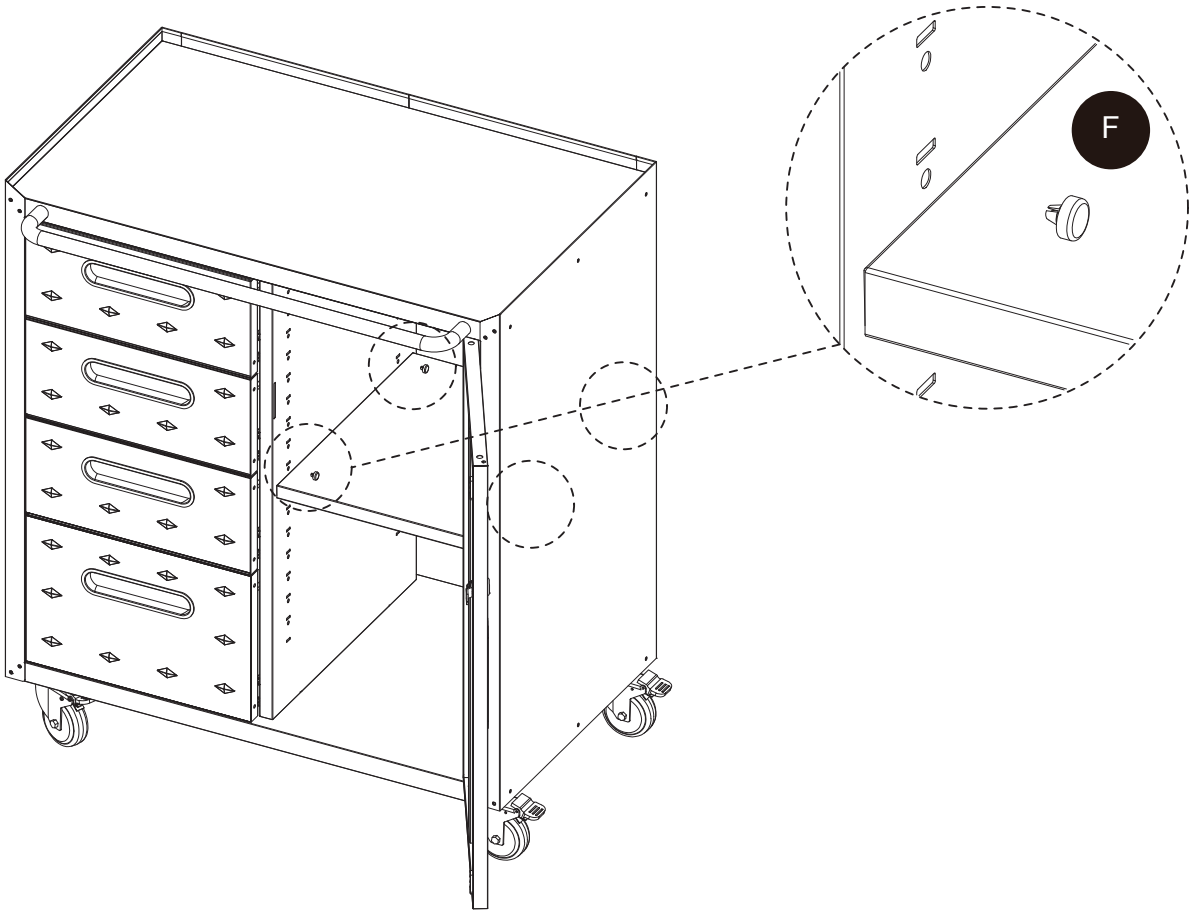

23

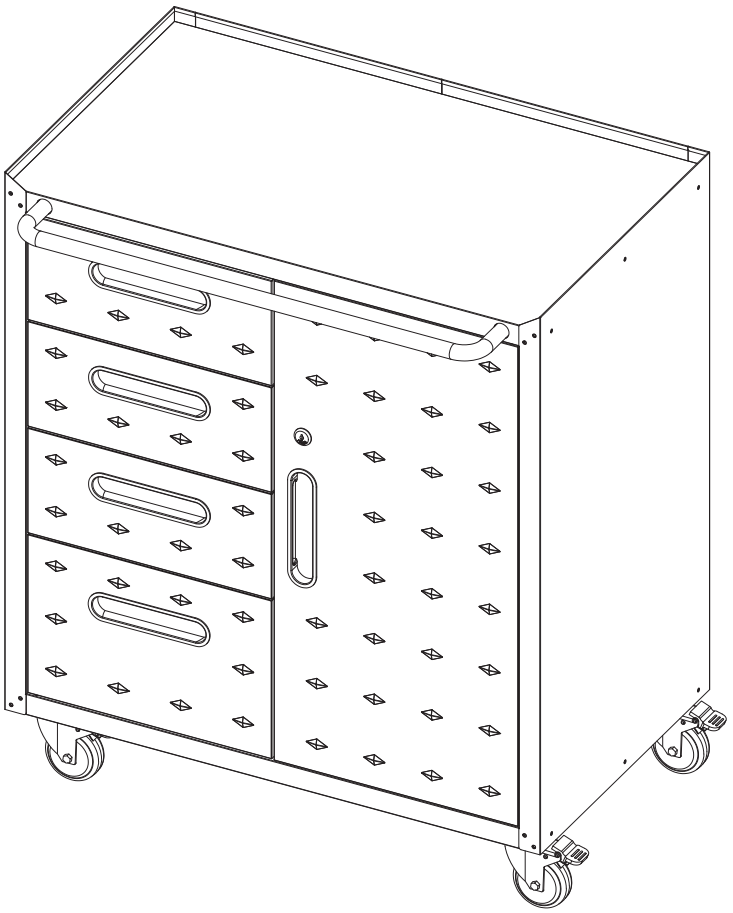

1

2

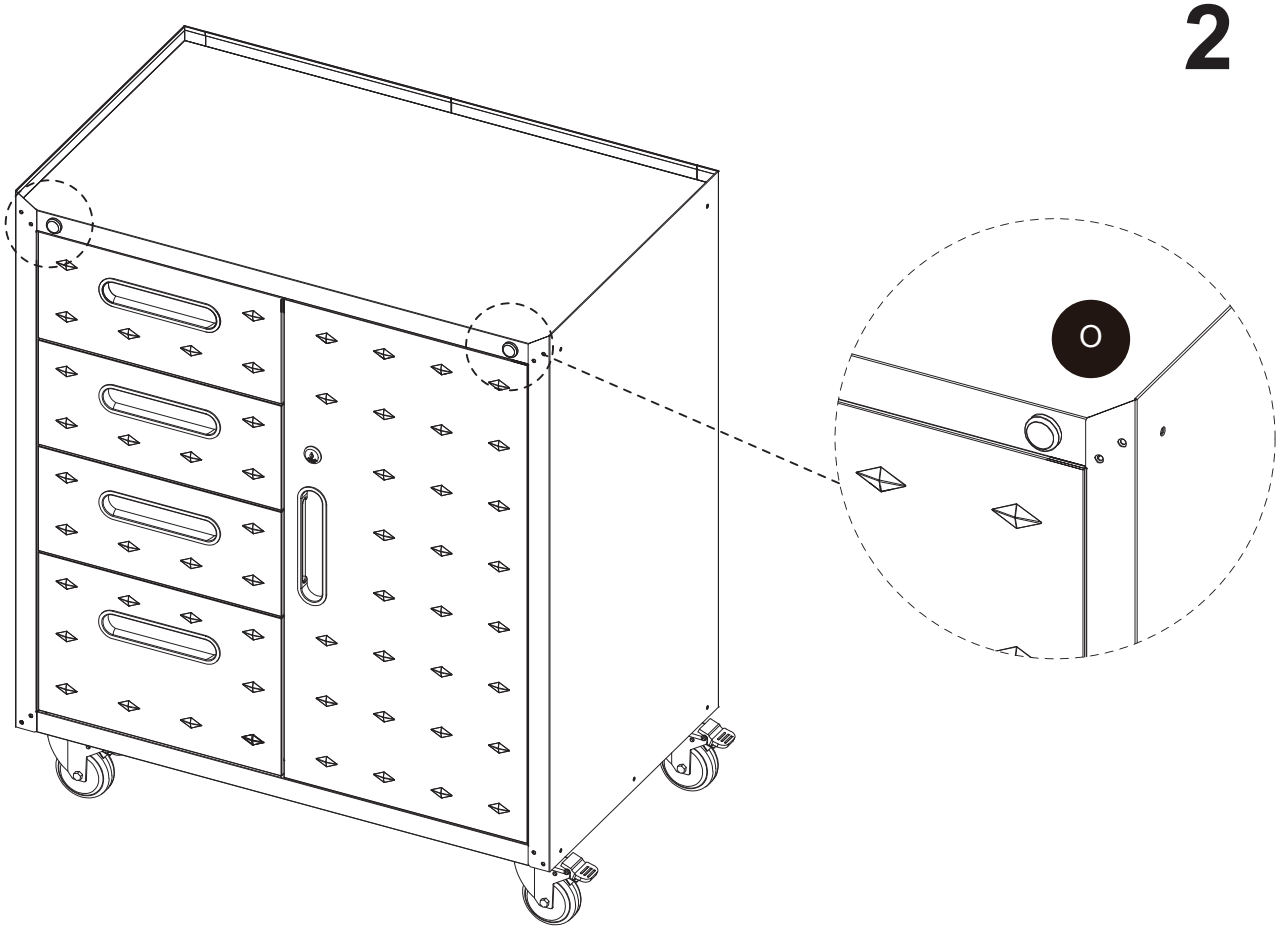

24

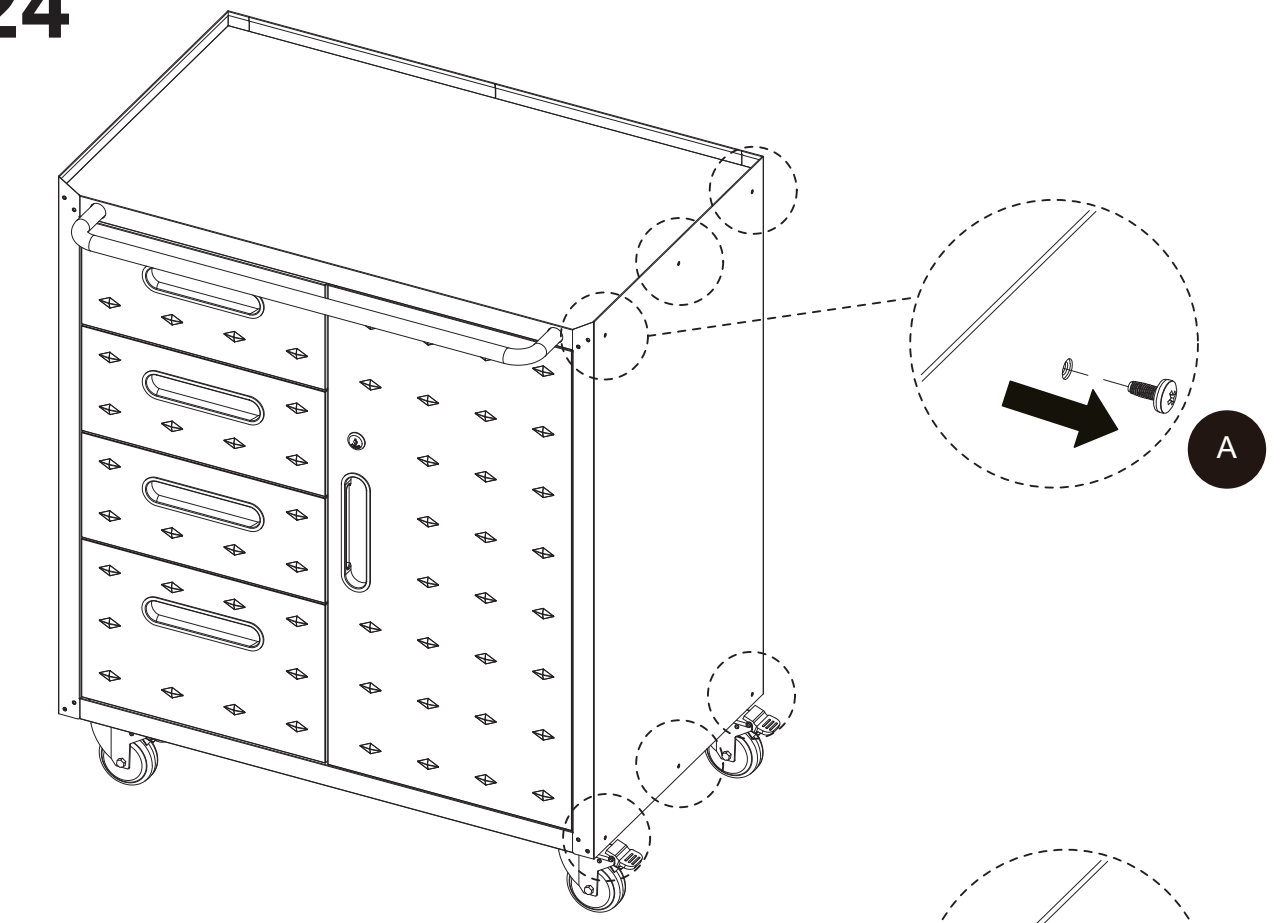

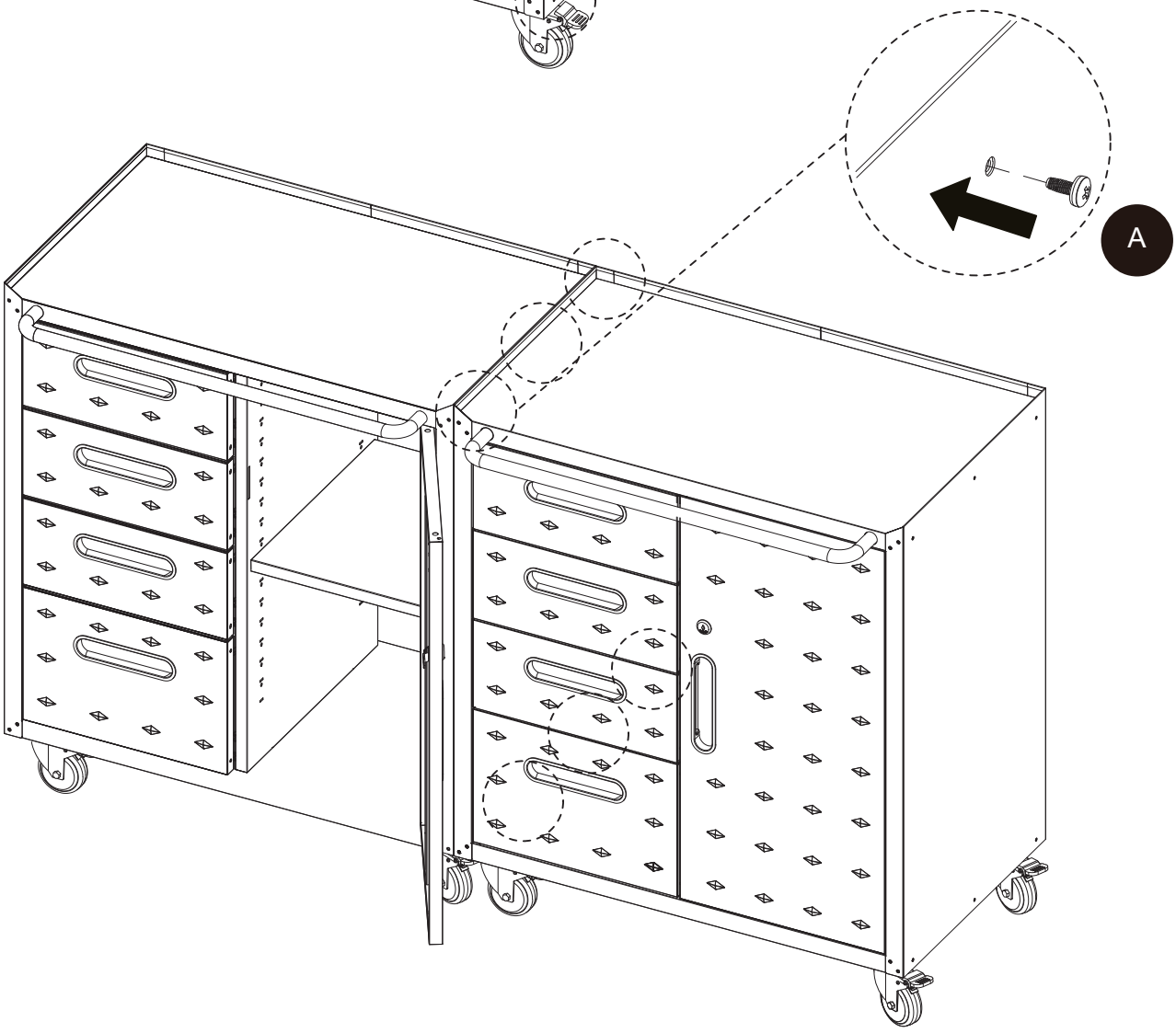

IMPORTÉ PAR WALIBUY SAS
270 avenue de l’Espace, 59118 WAMBRECHIES - FRANCE

IMPORTADO POR WALIBUY SAS
270 avenue de l’Espace, 59118 WAMBRECHIES - FRANCIA

IMPORTED BY WALIBUY SAS
270 avenue de l’Espace, 59118 WAMBRECHIES - FRANCE

INGEVOERD DOOR WALIBUY SAS
270 avenue de l’Espace, 59118 WAMBRECHIES - FRANKRIJK

IMPORTADO POR WALIBUY SAS
270 avenue de l’Espace, 59118 WAMBRECHIES - FRANÇA

IMPORTATO DA WALIBUY SAS
270 avenue de l’Espace, 59118 WAMBRECHIES - FRANCIA

IMPORTIERT VON WALIBUY SAS
270 avenue de l’Espace, 59118 WAMBRECHIES - FRANKREICH

IMPORTOWANE PRZEZ WALIBUY SAS
270 avenue de l’Espace, 59118 WAMBRECHIES - FRANCJA

SWEEEK ME

SERVICE APRÈS VENTE :
SERVICIO POSTVENTA :
AFTER SALES SERVICE :
AFTER-SALES :
SERVIÇO PÓS-VENDA :
CONTATTO :
CONTACT :
KUNDENDIENST :
SERWIS POGWARANCYJNY :

www.sweeek.help

FR

Pensez à donner ou recycler.

Association OU Magasin OU Déchèterie

https://quefairedemesdechets.fr

sweeek.

BOBBY

IGMB2GY

16/02/2026

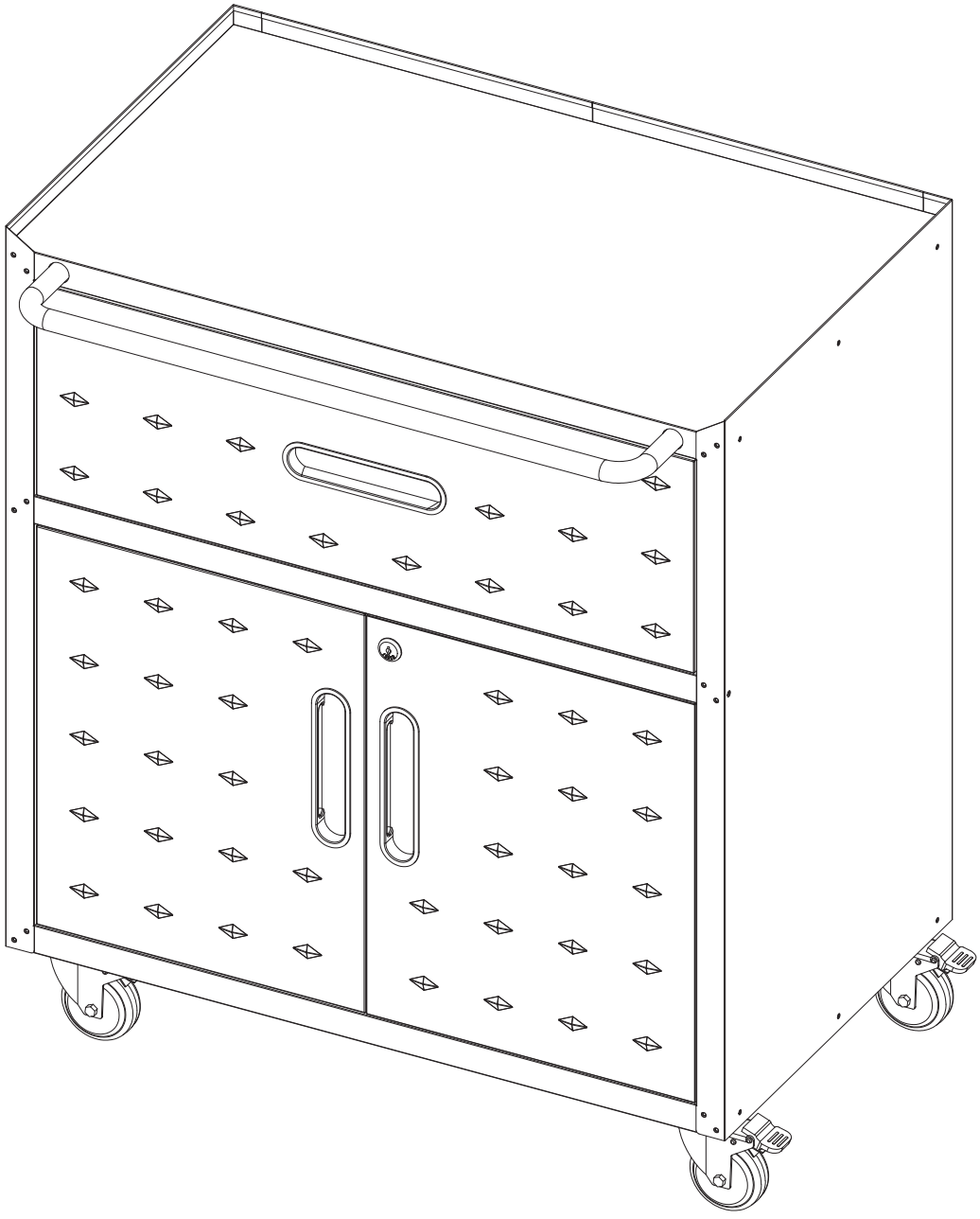

30 MIN

INDEX / ÍNDICE / CONTENTS / INHOUD / INDICE / INHALT / INDEKS

FRANÇAIS

Avertissements 4
Conseils d'utilisation 4
Conseils d'entretien 4
Garantie 5
Montage 20

IMPORTANT, À CONSERVER
POUR CONSULTATION ULTÉRIEURE :
À LIRE ATTENTIVEMENT

ENGLISH

Warning 6
Directions for use 6
Care and maintenance 6
Warranty 7
Assembly 20

IMPORTANT, RETAIN
FOR FUTURE REFERENCE :
READ CAREFULLY

ESPAÑOL

Advertencia 8
Consejos de utilización 8
Consejos de mantenimiento 8
Garantía 9
Montaje 20

IMPORTANTE, CONSERVAR
PARA FUTURAS CONSULTAS :
LEA ATENTAMENTE

PORTUGUÊS

Advertência 10
Conselhos de utilização 10
Cuidados e manutenção 10
Garantia 11
Montagem 20

IMPORTANTE, A MANTER
PARA REFERÊNCIA FUTURA :
PARA LER COM ATENÇÃO

ITALIANO

Avvertenze....12
Consigli per l'uso....12
Consigli per la manutenzione....12
Garanzia....13
Montaggio....20

IMPORTANTE, SI PREGA
DI CONSERVARE PER RIFERIMENTO FUTURO :
SI PREGA DI LEGGERE ATTENTAMENTE

NEDERLANDS

Waarschuwingen....14
Gebruiksaanwijzing....14
Onderhoudstips....14
Garantie....15
Montage....20

BELANGRIJK, BEWAAR VOOR
TOEKOMSTIGE REFERENTIE :
ZORGVULDIG LEZEN

DEUTSCH

Warnhinweise....16
Anwendungshinweise....16
Pflegehinweise....16
Garantie....17
Montage....20

WICHTIG, FÜR SPÄTEREN
GEBRAUCH AUFBEWAHREN :
BITTE SORGFÄLTIG LESEN

POLSKI

OstrzeŻenie....18
Instrukcje uzytkowania....18
Czyszczenie i konserwacja....18
Gwarancja....19
Montaż....20

WAŻNE, ZACHOWAĆ NA PRZYSZŁOŚĆ:
PRZECZYTAJ UWAŻNIE

FR



POIDS MAXIMUM SUPPORTÉ : 875 KG



ATTENTION: RISQUES DE BLESSURES



DESTINÉ À UN USAGE DOMESTIQUE



GARANTIE : 2 ANS

⚠ AVERTISSEMENTS

ATTENTION : Risque de blessure grave ou mortelle en cas de basculement du meuble. Pour éviter que le meuble ne bascule, il faut le fixer au mur de façon permanente. Les vis et chevilles ne sont pas incluses car leur choix dépend du matériau du mur sur lequel est fixé le meuble. Utilisez des vis et chevilles adaptées au matériau du mur.

- Veuillez vous tenir éloigné des conduites d'eau et des conduites électriques lorsque vous percez les murs.
- Ce rack n'est pas destiné à être utilisé par des enfants. Il est interdit de laisser les enfants grimper ou jouer avec le rack afin d'éviter tout incident grave causé par le basculement du rack.
- Pour éviter le danger potentiel de suffocation,jetez tous les emballages de manière responsable et gardez-les hors de portée des enfants.

1/ CONSEILS D'UTILISATION

- Le montage doit être effectué par un adulte.
- Éloignez les enfants lors de l'assemblage.
- Pour des raisons de stabilité, et afin de préserver les pas de vis d'un serrage de travers, il est impératif d'assembler manuellement tous les éléments, et de serrer toutes les vis à la main dans un premier temps. Une fois l'assemblage terminé, vous pouvez procéder au serrage de la visserie de manière plus ferme.
- Le produit doit être strictement assemblé et utilisé conformément aux dispositions de ce manuel.
- Après avoir déballé l'appareil, assurez-vous que toutes les pièces sont présentes. Veuillez informer immédiatement notre service clientèle si des pièces sont manquantes ou endommagées.
- Veuillez porter des gants lors de l'assemblage du produit pour éviter toute blessure.
- Attention! Ce rack de stockage est destiné à un usage intérieur uniquement.
- Placez le produit sur une surface plane et dure pour assurer sa stabilité.
- N'essayez pas de secouer le produit après l'avoir assemblé.
- La charge sur les étagères doit être répartie de manière homogène afin que les étagères ne subissent aucun dommage.
- Ne dépassez jamais la charge maximale des étagères pour l'ensemble de l'unité : 175 kg par étagère.
- Poids maximum supporté : 875 kg par meuble
- Ne dépassez jamais la charge maximale des étagères pour l'ensemble de l'unité.
- Ne placez pas ce rack dans une pièce à trop humide pour éviter d'endommager les étagères.
- Ne montez pas ou ne marchez pas sur le rack.
- Attention, ne pas s'asseoir sur le produit. En effet, cela peut entraîner une dégradation du produit, voire des blessures, n'entrant pas dans le cadre de la garantie.

2/ CONSEILS D'ENTRETIEN

- Veuillez essuyer avec un chiffon humide, puis utiliser un chiffon sec pour éliminer toute humidité pendant le nettoyage.

3/ GARANTIE

- Sweeek garantit ses produits contre tout vice de fabrication et de matériau pour une durée de 2 ans à partir de la date de réception par le consommateur. En cas de défaut de conformité, nous vous invitons à contacter rapidement notre service client et à ne pas utiliser le produit.
- Si une pièce s'avère défectueuse pendant la période de garantie, sweeek prendra en charge la réparation ou le remplacement de la pièce, et ce selon les modalités définies par le SAV sweeek. La mise en œuvre de la garantie Sweeek s'effectue par le remplacement des pièces endommagées. Sweeek se réserve le droit de contrôler le produit avant l'acceptation de sa prise en garantie.
- Si un produit est jugé défectueux par Sweeek, la garantie couvre la réparation ou le remplacement du produit défectueux uniquement. Sweeek ne sera pas responsable des coûts ou dommages subis à la suite d'une utilisation abusive de ce produit. Sweeek ne sera pas responsable des coûts, pertes ou dommages engendrés par la perte de ce produit.
- Cette garantie ne s'applique pas en cas d'abus, de mauvaise manipulation ou de réparation non autorisée.
- Nos produits sont prévus pour une utilisation dans un cadre privé et personnel. Toute utilisation dans un cadre professionnel (location, activités scolaires, …) annulerait automatiquement toutes les garanties.
- Ce produit est conçu pour une utilisation spécifique. Une utilisation inappropriée peut entraîner des risques graves pour l'utilisateur et annuler sa garantie.

LISTE DES EXCLUSIONS DE LA GARANTIE

- Les défauts ou dommages résultants d'une erreur de montage ou du non-respect des conditions d'utilisation du produit.
- Les dommages résultants d'une utilisation non conforme aux spécifications techniques ou d'utilisation du produit. (Non-respect des conseils d'utilisation, d'entretien, de stockage et de protection, défaut de surveillance).
- Les dommages liés à l'utilisation de produits abrasifs, ou d'entretien non adaptés.
- Les modifications, interventions ou réparations effectuées sur le produit sans accord préalable du vendeur.
- Les atteintes au produit résultant de son usure normale eu égard à sa nature, sa fonction, sa composition et son prix.
- Les dommages résultants de causes externes telles que : choc, négligence, incendie, inondation, vandalisme, catastrophe naturelle, neige, intempérie… Dans ce cas, nous vous invitons à contacter votre assurance.
- Les phénomènes de décoloration par lumières naturelles ou artificielles.
- L'apparition de rouille ou de corrosion.
- La décoloration ou corrosion prématurée suite à une utilisation proche du littoral (dans un rayon de 20km) ou dans une zone à risque caniculaire élevé.
- Les dommages sur les pièces d'usure ou sensibles non signalés à réception du produit (éléments gonflables, éléments en verre, pièces mobiles, pièces de frottements, éléments de protection ou antichute).
- Les dommages liés à une utilisation intensive ou professionnelle.
- Les défauts de couture ou d'arrachement non signalés à la réception du produit.

EN



MAXIMUM WEIGHT SUPPORTED : 875 KG / 1925 LBS



WARNING: RISK OF INJURIES



FOR DOMESTIC USE ONLY



WARRANTY : 2 YEARS

⚠ WARNING

WARNING : Risk of serious injury or death if the furniture tips over. To prevent the furniture from tipping over, it must be permanently fixed to the wall. Screws and dowels are not included as their choice depends on the wall material to which the furniture is attached. Use screws and dowels that are suitable for the wall material.

- Please keep away from water and electrical pipes when drilling into walls.
- This rack is not intended for use by children. Do not allow children to climb or play with the rack to avoid serious incidents caused by the rack tipping over.
- To avoid the potential danger of suffocation, dispose of all packaging responsibly and keep it out of reach of children.

1/ DIRECTIONS FOR USE

- This product must be assembled by an adult.
- Keep children away during assembly.
- For stability and to avoid cross-threading screws, assemble all parts manually and start by tightening all screws by hand. Once all parts have been assembled, you can tighten the screws more securely.
- The product must be strictly assembled and operated in accordance with the provisions of this manual. After unpacking the unit, make sure that all parts are present.
- Please inform our customer service immediately if any parts are missing or damaged.
- Please wear gloves when assembling the product to avoid injury.
- Warning! This storage rack is intended for indoor use only.
- Place the product on a flat, hard surface to ensure stability.
- Do not attempt to shake the product after assembling it.
- The load on the shelves must be distributed evenly so that the shelves are not damaged.
- Never exceed the maximum shelf load for the whole unit : 175kg per shelf.
- Maximum supported weight : 875kg per unit.
- Never exceed the maximum shelf load for the entire unit.
- Do not place this rack in a room with too much humidity to avoid damaging the shelves.
- Do not climb or walk on the rack.
- Do not sit on the product. Doing so may result in damage to the product or even injury, which is not covered by the warranty.

2/ CARE AND MAINTENANCE

- Please wipe with a damp cloth, then use a dry cloth to remove any moisture during cleaning

3/ WARRANTY

- Sweeek guarantees its products against any manufacturing and material defects for a period of 2 years from the date of receipt by the consumer. In the event of a lack of conformity, we invite you to quickly contact our customer service and not to use the product.
- If a part proves defective during the warranty period, sweeek will repair or replace the part in accordance with the terms and conditions defined by sweeek after-sales service. The Sweeek guarantee is implemented by replacing the damaged parts. Sweeek reserves the right to inspect the product before accepting its guarantee.
- If a product is deemed defective by Sweeek, the warranty covers repair or replacement of the defective product only. Sweeek will not be responsible for any costs or damages incurred as a result of misuse of this product. Sweeek will not be responsible for any costs, losses or damages caused by the loss of this product.
- This warranty does not apply in the event of abuse, mishandling or unauthorised repair.
- Our products are intended for use in a private and personal setting. Any use in a professional context (rental, school activities, etc.) will automatically void all warranties.
- This product is designed for a specific use. Improper use may cause serious risks to the user and void the warranty.

LIST OF WARRANTY EXCLUSIONS

- Defects or damage resulting from an assembly error or non-compliance with the conditions of use of the product.
- Damage resulting from use that does not comply with the technical specifications or use of the product. (Non-compliance with advice on use, maintenance, storage and protection, lack of supervision).
- Damage linked to the use of abrasive products or unsuitable maintenance.
- Modifications, interventions or repairs carried out on the product without prior agreement from the seller.
- Damage to the product resulting from normal wear and tear having regard to its nature, function, composition and price.
- Damage resulting from external causes such as : shock, negligence, fire, flooding, vandalism, natural disaster, snow, bad weather, etc. In this case, we invite you to contact your insurance.
- Discoloration phenomena caused by natural or artificial light.
- The appearance of rust or corrosion.
- Premature discoloration or corrosion following use near the coast (within a 12 miles radius) or in a high heatwave risk area.
- Damage to wearing or sensitive parts not reported upon receipt of the product (inflatable elements, glass elements, moving parts, friction parts, protection or fall protection elements).
- Damage linked to intensive or professional use.
- Sewing or tearing defects not reported upon receipt of the product.

ES



PESO MÁXIMO SOPORTADO : 875 KG



ADVERTENCIA: RIESGO DE LESIONES



SÓLO PARA USO DOMÉSTICO



GARANTÍA : 3 AÑOS

⚠ ADVERTENCIA

PRECAUCIÓN : riesgo de lesiones graves o de muerte si el mueble se vuelca. Para evitar que el mueble se vuelque, debe estar permanentemente fijado a la pared. Los tornillos y tacos no están incluidos, ya que su elección depende del material de la pared al que se fije el mueble. Utilice tornillos y tacos adecuados para el material de la pared.

- Por favor, manténgase alejado de las tuberías de agua y eléctricas cuando perfore en las paredes.
- Esta estantería no está pensada para que la utilicen los niños. No permita que los niños trepen o jueguen con la estantería para evitar incidentes graves causados por el vuelco de la misma.
- Para evitar el peligro potencial de asfixia, elimine todos los envases de forma responsable y manténgalos fuera del alcance de los niños.

1/ CONSEJOS DE UTILIZACIÓN

- El montaje tiene que ser efectuado por un adulto.
- Mantenga alejados a los niños durante el montaje.
- Por razones de estabilidad, y con el fin de preservar las roscas de tornillo a la hora de atornillar de forma transversal, es obligatorio ensamblar manualmente todos los elementos y apretar primero todos los tornillos a mano. Una vez que el montaje haya sido realizado , podrá apretar los tornillos de manera más firme.
- El producto debe ser montado y operado estrictamente de acuerdo con las disposiciones de este manual. Después de desembalar la unidad, asegúrese de que todas las piezas están presentes.
- Por favor, informe inmediatamente a nuestro servicio de atención al cliente si falta alguna pieza o está dañada.
- Por favor, utilice guantes cuando monte el producto para evitar lesiones.
- Precaución. Este estante de almacenamiento está destinado a ser utilizado únicamente en interiores.
- Coloque el producto sobre una superficie plana y dura para asegurar su estabilidad.
- No intente agitar el producto después de montarlo.
- La carga en los estantes debe distribuirse uniformemente para que los estantes no se dañen.
- No supere nunca la carga máxima de la estantería para todo el conjunto : 175 kg por estantería.
- Peso máximo soportado : 875 kg por unidad.
- No supere nunca la carga máxima de la estantería para toda la unidad.
- No coloque esta estantería en una habitación con demasiada humedad para evitar que se dañen los estantes.
- No se suba ni camine sobre la estantería.
- No se siente sobre el producto. De lo contrario, el producto podría resultar dañado o incluso sufrir lesiones, lo que no está cubierto por la garantía.

2/ CONSEJOS DE MANTENIMIENTO

- Por favor, limpie con un paño húmedo y luego utilice un paño seco para eliminar la humedad durante la limpieza.

3/ GARANTÍA

- Sweeek garantiza sus productos contra cualquier defecto de fabricación y material por un período de 3 años a partir de la fecha de recepción por parte del consumidor. En caso de falta de conformidad, le invitamos a ponerse en contacto rápidamente con nuestro servicio de atención al cliente y no utilizar el producto.
- Si una pieza resulta defectuosa durante el periodo de garantía, sweeek reparará o sustituirá la pieza de acuerdo con los términos y condiciones definidos por el servicio posventa de sweeek. La garantía Sweeek se aplica mediante la sustitución de las piezas dañadas. Sweeek se reserva el derecho de inspeccionar el producto antes de aceptar su garantía.
- Si Sweeek considera que un producto es defectuoso, la garantía cubre únicamente la reparación o el reemplazo del producto defectuoso. Sweeek no será responsable de ningún costo o daño incurrido como resultado del mal uso de este producto. Sweeek no se hará responsable por ningún costo, pérdida o daño derivado de la pérdida de este producto.
- Esta garantía no se aplica en caso de abuso, mal manejo o reparación no autorizada.
- Nuestros productos están diseñados para su uso en un entorno privado y personal. Cualquier uso en un contexto profesional (alquiler, actividades escolares, etc.) anulará automáticamente todas las garantías.
- Este producto está diseñado para un uso específico. El uso inadecuado puede causar riesgos graves al usuario y anular la garantía.

LISTA DE EXCLUSIONES DE GARANTÍA

- Defectos o daños resultantes de un error de montaje o incumplimiento de las condiciones de uso del producto.
- Daños resultantes de un uso que no se ajuste a las especificaciones técnicas o al uso del producto. (Incumplimiento de los consejos de uso, mantenimiento, almacenamiento y protección, falta de supervisión).
- Daños relacionados con el uso de productos abrasivos o un mantenimiento inadecuado.
- Modificaciones, intervenciones o reparaciones realizadas en el producto sin acuerdo previo del vendedor.
- Daños en el producto resultantes del desgaste normal teniendo en cuenta su naturaleza, función, composición y precio.
- Daños resultantes de causas externas como : shock, negligencia, incendio, inundación, vandalismo, desastres naturales, nieve, mal tiempo, etc. En este caso, le invitamos a contactar con su seguro.
- Fenómenos de decoloración provocados por la luz natural o artificial.
- La aparición de óxido o corrosión.
- Decoloración prematura o corrosión tras su uso cerca de la costa (dentro de un radio de 20 km) o en una zona con alto riesgo de olas de calor.
- Daños en piezas de desgaste o sensibles no reportados al recibir el producto (elementos inflables, elementos de vidrio, piezas móviles, piezas de fricción, elementos de protección o anticaídas).
- Daños relacionados con un uso intensivo o profesional.
- Defectos de costura o desgarro no reportados al recibir el producto.

PT



PESO MÁXIMO SUPORTADO : 875 KG



ADVERTÊNCIA: RISCOS DE FERIMENTOS



PARA UMA UTILIZAÇÃO DOMÉSTICA



GARANTIA : 3 ANOS

⚠ ADVERTÊNCIA

CUIDADO : Risco de ferimentos graves ou morte se o mobiliário cair. Para evitar que os móveis tombem, devem ser fixados permanentemente à parede. Os parafusos e cavilhas não estão incluídos, uma vez que a sua escolha depende do material da parede a que o mobiliário está ligado. Utilizar parafusos e cavilhas adequados para o material da parede.

- Por favor, mantenha-se afastado da água e dos canos eléctricos ao perfurar em paredes.
- Este suporte não se destina a ser utilizado por crianças. Não permitir que as crianças subam ou brinquem com o bastidor para evitar incidentes graves causados pela queda do bastidor.
- Para evitar o perigo potencial de asfixia, eliminar todas as embalagens de forma responsável e mantê-las fora do alcance das crianças.

1/ CONSELHOS DE UTILIZAÇÃO

- A montagem deve ser feita por um adulto.
- Separe as crianças durante a montagem.
- Por razões de estabilidade, e a fim de preservar os fios de um espeto, é imperativo montar todos os elementos manualmente e apertar todos os parafusos manualmente à mão. Quando a montagem estiver concluída, você poderá apertar o hardware com mais firmeza.
- O produto deve ser rigorosamente montado e operado em conformidade com as disposições deste manual. Depois de desembalar a unidade, certificar-se de que todas as peças estão presentes.
- Por favor, informe imediatamente o nosso serviço de atendimento ao cliente se alguma peça estiver em falta ou danificada.
- Por favor, usar luvas ao montar o produto para evitar ferimentos.
- Cuidado! Este suporte de armazenamento destina-se apenas a utilização em interiores.
- Colocar o produto sobre uma superfície plana e dura para assegurar a estabilidade.
- Não tentar sacudir o produto após a sua montagem.
- A carga nas prateleiras deve ser distribuída uniformemente de modo a que as prateleiras não sejam danificadas.
- Nunca exceder a carga máxima de prateleira para a unidade inteira : 175kg por prateleira.
- Peso máximo suportado : 875kg por unidade.
- Nunca exceder a carga máxima de prateleira para toda a unidade.
- Não colocar esta prateleira numa sala com demasiada humidade para evitar danificar as prateleiras.
- Não subir ou caminhar sobre a estante.
- Não se sentar sobre o produto. Fazê-lo pode resultar em danos no produto ou mesmo em ferimentos, que não estão cobertos pela garantia.

2/ CUIDADOS E MANUTENÇÃO

- Favor limpar com um pano húmido, depois utilizar um pano seco para remover qualquer humidade durante a limpeza.

3/ GARANTIA

- A Sweeek garante os seus produtos contra quaisquer defeitos de fabrico e de material por um período de 3 anos a partir da data de recepção pelo consumidor. Em caso de falta de conformidade, convidamo-lo a contactar rapidamente o nosso serviço de apoio ao cliente e a não utilizar o produto.
- Se uma peça se revelar defeituosa durante o período de garantia, a sweeek irá reparar ou substituir a peça de acordo com os termos e condições definidos pelo serviço pós-venda da sweeek. A garantia Sweeek é implementada através da substituição das peças danificadas. A Sweeek reserva-se o direito de inspecionar o produto antes de aceitar a sua garantia.
- Se um produto for considerado defeituoso pela Sweeek, a garantia cobre apenas a reparação ou substituição do produto defeituoso. A Sweeek não será responsável por quaisquer custos ou danos incorridos como resultado do uso indevido deste produto. A Sweeek não será responsável por quaisquer custos, perdas ou danos causados pela perda deste produto.
- Esta garantia não se aplica em caso de abuso, manuseio incorreto ou reparo não autorizado.
- Nossos produtos destinam-se ao uso em ambientes privados e pessoais. Qualquer utilização em contexto profissional (aluguer, atividades escolares, etc.) anulará automaticamente todas as garantias.
- Este produto foi concebido para uma utilização específica. O uso indevido pode causar sérios riscos ao usuário e anular a garantia.

LISTA DE EXCLUSÕES DE GARANTIA

- Defeitos ou danos resultantes de erro de montagem ou incumprimento das condições de utilização do produto.
- Danos resultantes de utilização não conforme com as especificações técnicas ou utilização do produto. (Não cumprimento dos conselhos de utilização, manutenção, armazenamento e proteção, falta de supervisão).
- Danos associados ao uso de produtos abrasivos ou manutenção inadequada.
- Modificações, intervenções ou reparos realizados no produto sem acordo prévio do vendedor.
- Danos ao produto resultantes do desgaste normal tendo em conta a sua natureza, função, composição e preço.
- Danos resultantes de causas externas como : choque, negligência, incêndio, inundação, vandalismo, catástrofe natural, neve, intempéries, etc. Neste caso, convidamo-lo a contactar o seu seguro.
- Fenómenos de descoloração provocados pela luz natural ou artificial.
- Aparecimento de ferrugem ou corrosão.
- Descoloração prematura ou corrosão após utilização perto da costa (num raio de 20 km) ou numa área de alto risco de ondas de calor.
- Danos em peças de desgaste ou sensíveis não comunicadas no momento da recepção do produto (elementos insufláveis, elementos de vidro, peças móveis, peças de fricção, elementos de protecção ou de protecção contra quedas).
- Danos ligados ao uso intensivo ou profissional.
- Defeitos de costura ou rasgo não informados no recebimento do produto.

IT



PESO MASSIMO SUPPORTATO : 875 KG



ATTENZIONE: RISCHIO DI LESIONI



SOLO PER USO DOMESTICO



GARANZIA : 2 ANNI

⚠ AVVERTENZE

ATTENZIONE : rischio di lesioni gravi o morte se il mobile si rovescia. Per evitare che i mobili si ribaltino, devono essere fissati in modo permanente al muro. Viti e tasselli non sono inclusi in quanto la loro scelta dipende dal materiale della parete a cui il mobile è fissato. Usare viti e tasselli adatti al materiale della parete.

- Si prega di tenere lontano dall'acqua e dai tubi elettrici quando si trapanano i muri.
- Questa rastrelliera non è destinata all'uso da parte dei bambini. Non permettere ai bambini di arrampicarsi o giocare con il rack per evitare gravi incidenti causati dal ribaltamento del rack.
- Per evitare il potenziale pericolo di soffocamento, smaltire tutti gli imballaggi in modo responsabile e tenerli fuori dalla portata dei bambini.

1/ CONSIGLI PER L'USO

- Il montaggio deve essere effettuato da un adulto.
- Mantenere i bambini lontani durante il montaggio.
- Per ragioni di stabilità, e al fine di evitare un montaggio errato, è necessario assemblare tutti gli elementi manualmente e stringere prima tutte le viti a mano. Una volta completato il montaggio, è possibile stringere le viti più saldamente.
- Il prodotto deve essere rigorosamente assemblato e utilizzato in conformità con le disposizioni di questo manuale. Dopo aver disimballato l'unità, assicurarsi che tutte le parti siano presenti.
- Si prega di informare immediatamente il nostro servizio clienti in caso di parti mancanti o danneggiate.
- Si prega di indossare i guanti quando si assembla il prodotto per evitare lesioni.
- Attenzione! Questo portaoggetti è destinato esclusivamente all'uso interno.
- Posizionare il prodotto su una superficie piana e dura per garantire la stabilità.
- Non tentare di scuotere il prodotto dopo averlo assemblato.
- Il carico sui ripiani deve essere distribuito uniformemente in modo che i ripiani non vengano danneggiati.
- Non superare mai il carico massimo del ripiano per l'intera unità: 175 kg per ripiano.
- Peso massimo supportato: 875kg per unità
- Non superare mai il carico massimo dello scaffale per l'intera unità.
- Non collocare questo scaffale in una stanza con troppa umidità per evitare di danneggiare i ripiani.
- Non salire o camminare sulla rastrelliera.
- Non sedersi sul prodotto. Ciò potrebbe causare danni al prodotto o addirittura lesioni, che non sono coperte dalla garanzia.

2/ CONSIGLI PER LA MANUTENZIONE

- Si prega di pulire con un panno umido, poi usare un panno asciutto per rimuovere l'umidità durante la pulizia.

3/ GARANZIA

- Sweeek garantisce i propri prodotti contro eventuali difetti di fabbricazione e di materiale per un periodo di 2 anni dalla data di ricevimento da parte del consumatore. In caso di difetto di conformità ti invitiamo a contattare tempestivamente il nostro servizio clienti e a non utilizzare il prodotto.
- Se un componente risulta difettoso durante il periodo di garanzia, sweeek riparerà o sostituirà il componente secondo i termini e le condizioni definiti dal servizio post-vendita sweeek. La garanzia Sweeek si attua con la sostituzione delle parti danneggiate. Sweeek si riserva il diritto di ispezionare il prodotto prima di accettare la garanzia.
- Se un prodotto viene ritenuto difettoso da Sweeek, la garanzia copre esclusivamente la riparazione o la sostituzione del prodotto difettoso. Sweeek non sarà responsabile per eventuali costi o danni sostenuti a seguito di un uso improprio di questo prodotto. Sweeek non sarà responsabile per eventuali costi, perdite o danni causati dalla perdita di questo prodotto.
- Questa garanzia non si applica in caso di abuso, cattiva gestione o riparazione non autorizzata.
- I nostri prodotti sono destinati all'uso in un ambiente privato e personale. Qualsiasi utilizzo in un contesto professionale (noleggio, attività scolastiche, ecc.) annullerà automaticamente tutte le garanzie.
- Questo prodotto è progettato per un uso specifico. Un uso improprio può comportare gravi rischi per l'utente e invalidare la garanzia.

ELENCO ESCLUSIONI DI GARANZIA

- Difetti o danni derivanti da un errore di montaggio o dal mancato rispetto delle condizioni d'uso del prodotto.
- Danni derivanti da un utilizzo non conforme alle specifiche tecniche o all'utilizzo del prodotto. (Non rispetto dei consigli d'uso, manutenzione, conservazione e protezione, mancanza di supervisione).
- Danni legati all'utilizzo di prodotti abrasivi o ad una manutenzione inadeguata.
- Modifiche, interventi o riparazioni effettuate sul prodotto senza previo consenso del venditore.
- Danni al prodotto derivanti dalla normale usura tenuto conto della sua natura, funzione, composizione e prezzo.
- Danni derivanti da cause esterne quali : urto, negligenza, incendio, inondazioni, atti vandalici, calamità naturali, neve, intemperie, ecc. In questo caso vi invitiamo a contattare la vostra assicurazione.
- Fenomeni di scolorimento causati dalla luce naturale o artificiale.
- La comparsa di ruggine o corrosione.
- Scolorimento o corrosione prematura in seguito all'uso vicino alla costa (entro un raggio di 20 km) o in un'area ad alto rischio di ondate di caldo.
- Danni a parti soggette ad usura o sensibili non segnalati al ricevimento del prodotto (elementi gonfiabili, elementi in vetro, parti mobili, parti di attrito, elementi di protezione o anticaduta).
- Danni legati all'uso intensivo o professionale.
- Difetti di cucitura o strappi non segnalati al ricevimento del prodotto.

NL



MAXIMUM DRAAGGEWICHT : 875 KG



WAARSCHUWING: RISICO OP VERWONDIGEN



BESTEMD VOOR HUISHOUDELIJK GEBRUIK



GARANTIE : 2 JAAR

⚠ WAARSCHUWINGEN

Voorzichtig: risico op ernstig letsel of de dood als het meubel omvalt. Om te voorkomen dat het meubel omvalt, moet het permanent aan de muur worden bevestigd. Schroeven en pluggen zijn niet inbegrepen omdat de keuze daarvan afhangt van het materiaal van de muur waaraan het meubel wordt bevestigd. Gebruik schroeven en pluggen die geschikt zijn voor het materiaal van de muur.

- Blijf uit de buurt van water- en elektriciteitsleidingen wanneer u in muren boort.
- Dit rek is niet bedoeld voor gebruik door kinderen. Laat kinderen niet met het rek klimmen of spelen om ernstige incidenten door het omvallen van het rek te voorkomen.
- Om verstikkingsgevaar te voorkomen, dient u de verpakking op verantwoorde wijze weg te gooien en buiten het bereik van kinderen te houden.

1/ GEBRUIKSAANWIJZING

- De Installatie moet worden uitgevoerd door een volwassene.
- Hou kinderen uit de buurt tijdens de montage.
- Voor stabiliteit en om doordraaien te voorkomen, gelieve alle onderdelen handmatig te monteren, te beginnen bij het handmatig aandraaien van de schroeven. Zodra alle onderdelen gemonteerd zijn kunt u de schroeven veilig aandraaien.
- Het product moet strikt volgens de bepalingen van deze handleiding worden geassembleerd en gebruikt. Controleer na het uitpakken van het toestel of alle onderdelen aanwezig zijn.
- Gelieve onze klantendienst onmiddellijk te verwittigen indien er onderdelen ontbreken of beschadigd zijn.
- Draag handschoenen bij het in elkaar zetten van het product om verwondingen te voorkomen.
- Voorzichtig! Dit opbergrek is alleen bedoeld voor gebruik binnenshuis.
- Plaats het product op een vlakke, harde ondergrond om de stabiliteit te waarborgen.
- Probeer het product niet te schudden nadat het in elkaar is gezet.
- De belasting op de planken moet gelijkmatig verdeeld zijn, zodat de planken niet beschadigd raken.
- Overschrijd nooit de maximale rekbelasting voor de hele unit : 175kg per rek.
- Maximaal ondersteund gewicht : 875kg per unit.
- Overschrijd nooit de maximale rekbelasting voor de hele unit.
- Plaats dit rek niet in een ruimte met een te hoge vochtigheidsgraad om beschadiging van de planken te voorkomen.
- Niet op het rek klimmen of lopen.

2/ ONDERHOUDSTIPS

- Veeg af met een vochtige doek en gebruik daarna een droge doek om eventueel vocht tijdens het schoonmaken te verwijderen.

3/ GARANTIE

- Sweeek garandeert haar producten tegen eventuele fabricage- en materiaalfouten gedurende een periode van 2 jaar vanaf de datum van ontvangst door de consument. In geval van een gebrek aan conformiteit nodigen wij u uit om snel contact op te nemen met onze klantenservice en het product niet te gebruiken.
- Als een onderdeel tijdens de garantieperiode defect blijkt te zijn, zal sweeek het onderdeel repareren of vervangen in overeenstemming met de voorwaarden die door sweeek after-sales service zijn gedefinieerd. De garantie van Sweeek wordt uitgevoerd door de beschadigde onderdelen te vervangen. Sweeek behoudt zich het recht voor om het product te inspecteren voordat de garantie wordt geaccepteerd.
- Indien een product door Sweeek als defect wordt beschouwd, dekt de garantie alleen reparatie of vervanging van het defecte product. Sweeek is niet verantwoordelijk voor eventuele kosten of schade als gevolg van misbruik van dit product. Sweeek is niet verantwoordelijk voor eventuele kosten, verliezen, omzetgemis of schade veroorzaakt door dit product.
- Deze garantie is niet van toepassing in geval van misbruik, verkeerd gebruik of ongeoorloofde reparatie.
- Onze producten zijn bedoeld voor gebruik in een privé- en persoonlijke context; bij gebruik in een professionele context (verhuur, schoolactiviteiten, enz.) vervallen automatisch alle garanties.
- Dit product is ontworpen voor een specifiek gebruik. Onjuist gebruik kan ernstige risico's voor de gebruiker veroorzaken en de garantie ongeldig maken.

LIJST MET UITSLUITINGEN VAN GARANTIE

- Defecten of schade als gevolg van een montagefout of het niet naleven van de gebruiksvoorwaarden van het product.
- Schade als gevolg van gebruik dat niet voldoet aan de technische specificaties of gebruik van het product. (Het niet opvolgen van adviezen over gebruik, onderhoud, opslag en bescherming, gebrek aan toezicht).
- Schade als gevolg van het gebruik van schurende producten of ongepast onderhoud.
- Wijzigingen, interventies of reparaties uitgevoerd aan het product zonder voorafgaand akkoord van de verkoper.
- Schade aan het product als gevolg van normale slijtage, gelet op de aard, functie, samenstelling en prijs.
- Schade als gevolg van externe oorzaken zoals : schok, nalatigheid, brand, overstroming, vandalisme, natuurramp, sneeuw, slecht weer, enz. In dit geval nodigen wij u uit om contact op te nemen met uw verzekering.
- Verkleuringsverschijnselen veroorzaakt door natuurlijk of kunstlicht.
- Het uiterlijk van roest of corrosie.
- Voortijdige verkleuring of corrosie na gebruik nabij de kust (binnen een straal van 20 km) of in een gebied met een hoog hittegolfrisico.
- Schade aan slijtage- of gevoelige onderdelen die niet bij ontvangst van het product zijn gemeld (opblaasbare elementen, glaselementen, bewegende delen, wrijvingsdelen, beschermings- of valbeveiligingselementen).
- Schade verbonden aan intensief of professioneel gebruik.
- Naai- of scheurfouten die niet zijn gemeld bij ontvangst van het product.

DE



MAXIMALE BELASTUNG : 875 KG



WARNUNG : VERLETZUNGSGEFAHR



FÜR DEN PRIVATEN GEBRAUCH BESTIMMT



GARANTIE : 2 JAHRE

⚠ WARNHINWEISE

BEWAREN : Gefahr von schweren Verletzungen oder Tod durch Umkippen des Möbels. Um ein Umkippen des Möbels zu verhindern, muss es dauerhaft an der Wand befestigt werden. Schrauben und Dübel sind nicht im Lieferumfang enthalten, da ihre Auswahl vom Wandmaterial abhängt, an dem das Möbel befestigt wird. Verwenden Sie Schrauben und Dübel, die für das Wandmaterial geeignet sind.

- Bitte halten Sie beim Bohren in Wänden Abstand zu Wasser- und Elektroleitungen.
- Dieses Gestell ist nicht für den Gebrauch durch Kinder bestimmt. Erlauben Sie Kindern nicht, auf das Gestell zu klettern oder damit zu spielen, um schwere Unfälle durch Umkippen des Gestells zu vermeiden.
- Um eine mögliche Erstickungsgefahr zu vermeiden, entsorgen Sie alle Verpackungen verantwortungsbewusst und bewahren Sie sie außerhalb der Reichweite von Kindern auf.

1/ ANWENDUNGSHINWEISE

- Der Aufbau muss von einem Erwachsenen durchgeführt werden.
- Halten Sie Kinder während der Montage fern.
- Aus Stabilitätsgründen und um ein Überziehen der Schraubengewinde zu verhindern, ist unbedingt erforderlich alle Teile vorerst manuell zu montieren und alle Schrauben von Hand anzuziehen. Nach Fertigstellung der Montage können die Schrauben fester angezogen werden.
- Das Produkt muss streng nach den Bestimmungen dieses Handbuchs montiert und betrieben werden. Vergewissern Sie sich nach dem Auspacken des Geräts, dass alle Teile vorhanden sind.
- Bitte informieren Sie sofort unseren Kundendienst, wenn Teile fehlen oder beschädigt sind.
- Bitte tragen Sie beim Zusammenbau des Produkts Handschuhe, um Verletzungen zu vermeiden.
- Achtung! Dieses Lagergestell ist nur für die Verwendung in Innenräumen vorgesehen.
- Stellen Sie das Produkt auf eine flache, harte Oberfläche, um die Stabilität zu gewährleisten.
- Versuchen Sie nicht, das Produkt zu schütteln, nachdem Sie es zusammengebaut haben.
- Die Last auf den Regalböden muss gleichmäßig verteilt sein, damit die Regalböden nicht beschädigt werden.
- Überschreiten Sie niemals die maximale Fachlast für das gesamte Gerät : 175 kg pro Fach.
- Maximal unterstütztes Gewicht : 875kg pro Gerät.
- Überschreiten Sie niemals die maximale Fachlast für das gesamte Gerät.
- Stellen Sie dieses Rack nicht in einem Raum mit zu hoher Luftfeuchtigkeit auf, um eine Beschädigung der Regalböden zu vermeiden.
- Steigen oder gehen Sie nicht auf das Gestell.
- Setzen Sie sich nicht auf das Produkt. Dies kann nämlich zu einer Beschädigung des Produkts oder sogar zu Verletzungen führen, die nicht unter die Garantie fallen.

2/ PFLEGEHINWEISE

- Bitte wischen Sie mit einem feuchten Tuch nach und verwenden Sie anschließend ein trockenes Tuch, um eventuelle Feuchtigkeit bei der Reinigung zu entfernen.

3/ GARANTIE

- Sweeek garantiert für einen Zeitraum von 2 Jahren ab dem Datum des Erhalts durch den Verbraucher, dass seine Produkte frei von Herstellungs- und Materialfehlern sind. Im Falle einer Nichtkonformität bitten wir Sie, sich umgehend an unseren Kundenservice zu wenden und das Produkt nicht zu verwenden.
- Sollte sich ein Teil während der Garantiezeit als defekt erweisen, wird sweeek die Reparatur oder den Ersatz des Teils übernehmen, und zwar gemäß den vom sweeek Kundendienst festgelegten Modalitäten. Die Inanspruchnahme der sweeek-Garantie erfolgt durch den Ersatz der beschädigten Teile. Sweeek behält sich das Recht vor, das Produkt vor der Garantieübernahme zu überprüfen.
- Wenn Sweeek ein Produkt als fehlerhaft erachtet, deckt die Garantie nur die Reparatur oder den Austausch des fehlerhaften Produkts ab. Sweeek übernimmt keine Verantwortung für Kosten oder Schäden, die durch eine nicht ordnungsgemäße Verwendung dieses Produkts entstehen. Sweeek übernimmt keine Verantwortung für Kosten, Verluste oder Schäden, die durch den Verlust dieses Produkts entstehen.
- Diese Garantie gilt nicht im Falle von Missbrauch, unsachgemäßer Handhabung oder unbefugter Reparatur.
- Unsere Produkte sind für den Einsatz im privaten und persönlichen Bereich bestimmt. Bei jeglicher Nutzung im beruflichen Kontext (Vermietung, Schulaktivitäten usw.) erlöschen automatisch sämtliche Garantien.
- Dieses Produkt ist für eine bestimmte Verwendung konzipiert. Eine unsachgemäße Verwendung kann zu ernsthaften Gefahren für den Benutzer führen und zum Erlöschen der Garantie führen.

LISTE DER GARANTIEAUSSCHLÜSSE

- Mängel oder Schäden, die auf einen Montagefehler oder die Nichteinhaltung der Nutzungsbedingungen des Produkts zurückzuführen sind.
- Schäden, die aus einer Verwendung resultieren, die nicht den technischen Spezifikationen oder der Nutzung des Produkts entspricht. (Nichtbeachtung der Hinweise zu Gebrauch, Wartung, Lagerung und Schutz, mangelnde Aufsicht).
- Schäden, die auf die Verwendung von Schleifmitteln oder unsachgemäße Wartung zurückzuführen sind.
- Änderungen, Eingriffe oder Reparaturen am Produkt ohne vorherige Zustimmung des Verkäufers.
- Schäden am Produkt, die auf normale Abnutzung in Bezug auf Beschaffenheit, Funktion, Zusammensetzung und Preis zurückzuführen sind.
- Schäden, die auf äußere Ursachen zurückzuführen sind, wie zum Beispiel: Schock, Fahrlässigkeit, Feuer, Überschwemmung, Vandalismus, Naturkatastrophe, Schnee, schlechtes Wetter usw. In diesem Fall bitten wir Sie, sich an Ihre Versicherung zu wenden.
- Verfärbungserscheinungen durch natürliches oder künstliches Licht.
- Das Auftreten von Rost oder Korrosion.
- Vorzeitige Verfärbung oder Korrosion nach Verwendung in Küstennähe (im Umkreis von 20 km) oder in einem Gebiet mit hohem Hitzewellenrisiko.
- Schäden an Verschleißteilen oder zerbrechlichen Teilen, die bei Erhalt des Produkts nicht gemeldet wurden (aufblasbare Elemente, Glaselemente, bewegliche Teile, Reibungsteile, Schutz- oder Absturzsicherungselemente).
- Schäden im Zusammenhang mit intensiver oder professioneller Nutzung.
- Naht- oder Reißfehler, die bei Erhalt des Produkts nicht gemeldet wurden.

PL



MAKSYMALNA OBSŁUGIWANA WAGA : 875 KG



UWAGA: RYZYKO OBRAŻEŃ



PRZEZNACZONE DO UŻYTKU DOMOWEGO



GWARANCJA : 2 LATA

⚠ OSTRZEŻENIE

UWAGA : Istnieje ryzyko poważnych obrażeń lub śmierci w przypadku przewrócenia się mebla. Aby zapobiec przewróceniu się mebla, należy go trwale przymocować do ściany. Śruby i kołki nie są dołączone do zestawu, ponieważ ich wybór zależy od materiału, z którego wykonana jest ściana, do której mebel jest przymocowany. Należy użyć śrub i kołków odpowiednich do materiału, z którego wykonana jest ściana.

- Podczas wiercenia w ścianach należy trzymać się z dala od rur wodociągowych i przewodów elektrycznych.
- Ten regał nie jest przeznaczony do użytku przez dzieci. Nie wolno pozwalać dzieciom wspinać się na regał ani bawić się nim, aby uniknąć poważnych wypadków spowodowanych przewróceniem się regału.
- Aby uniknąć potencjalnego zagrożenia uduszeniem, należy odpowiedzialnie utylizować wszystkie opakowania i przechowywać je w miejscu niedostępnym dla dzieci.

1/ INSTRUKCJE UZYTKOWANIA

- Montaż powinien być wykonywany przez osobę dorosłą.
- Podczas montażu należy trzymać dzieci z dala od miejsca pracy.
- Ze względu na stabilność oraz w celu uniknięcia przekręcenia śrub, wszystkie elementy należy najpierw złożyć ręcznie i dokręcić wszystkie śruby ręcznie. Po zakończeniu montażu można dokręcić śruby mocniej.
- Produkt należy montować i użytkować ściśle zgodnie z instrukcją zawartą w niniejszym podręczniku. Po rozpakowaniu urządzenia należy sprawdzić, czy wszystkie elementy są obecne.
- W przypadku braku lub uszkodzenia jakichkolwiek elementów należy niezwłocznie poinformować o tym nasz dział obsługi klienta.
- Podczas montażu produktu należy nosić rękawiczki, aby uniknąć obrażeń.
- Uwaga! Ten regał magazynowy jest przeznaczony wyłącznie do użytku wewnątrz pomieszczeń.
- Produkt należy ustawić na płaskiej i twardej powierzchni, aby zapewnić jego stabilność.
- Nie należy potrząsać produktem po jego zmontowaniu.
- Obciążenie półek powinno być równomiernie rozłożone, aby nie doszło do ich uszkodzenia.
- Nigdy nie przekraczaj maksymalnego obciążenia półek dla całego zestawu: 175 kg na półkę.
- Maksymalne obciążenie: 875 kg na mebel.
- Nigdy nie przekraczaj maksymalnego obciążenia półek dla całego zestawu.
- Nie umieszczaj tego regału w pomieszczeniu o zbyt dużej wilgotności, aby uniknąć uszkodzenia półek.
- Nie wchodź na regał ani nie stój na nim.
- Uwaga : nie należy siadać na produkcie. Może to spowodować uszkodzenie produktu, a nawet obrażenia, które nie są objęte gwarancją.

2/ CZYSZCZENIE I KONSERWACJA

- Proszę przetrzeć wilgotną ściereczką, a następnie użyć suchej ściereczki, aby usunąć wilgoć podczas czyszczenia.

3/ GWARANCJA

- Sweeek udziela gwarancji na swoje produkty pod względem wad fabrycznych na okres 2 lat od daty otrzymania produktu przez konsumenta. W przypadku braku zgodności z opisem zachęcamy do szybkiego kontaktu z naszym działem obsługi klienta i nieużywania produktu.
- Jeśli część okaże się wadliwa w okresie gwarancyjnym, firma sweeek naprawi lub wymieni część zgodnie z warunkami określonymi przez serwis posprzedażowy sweeek. Gwarancja firmy Sweeek jest realizowana poprzez wymianę uszkodzonych części. Firma Sweeek zastrzega sobie prawo do sprawdzenia produktu przed zaakceptowaniem gwarancji.
- Jeżeli Sweeek uzna produkt za wadliwy, gwarancja obejmuje wyłącznie naprawę lub wymianę wadliwego produktu. Sweeek nie ponosi odpowiedzialności za jakiekolwiek koszty lub szkody powstałe w wyniku niewłaściwego użycia tego produktu. Sweeek nie ponosi odpowiedzialności za jakiekolwiek koszty, straty lub szkody spowodowane utratą tego produktu.
- Niniejsza gwarancja nie ma zastosowania w przypadku nadużycia, nieprawidłowej obsługi lub nieautoryzowanej naprawy.
- Nasze produkty są przeznaczone do użytku domowego i osobistego; używanie ich w celach zawodowych (wynajem, zajęcia w szkole itp.) powoduje automatyczną utratę wszelkich gwarancji.
- Ten produkt jest przeznaczony do określonego zastosowania. Niewłaściwe użytkowanie może spowodować poważne ryzyko dla użytkownika i utratę gwarancji.

LISTA PRZYPADKÓW UNIEWAŻNIAJĄCYCH GWARANCJĘ

- Wady lub uszkodzenia powstałe na skutek błędu montażowego lub nieprzestrzegania warunków użytkowania produktu.
- Uszkodzenia wynikające z użytkowania niezgodnego ze specyfikacjami technicznymi lub użytkowania produktu. (Nieprzestrzeganie zaleceń dotyczących użytkowania, konserwacji, przechowywania i ochrony, brak nadzoru).
- Uszkodzenia związane ze stosowaniem produktów ściernych lub nieodpowiednią konserwacją.
- Modyfikacje, ingerencje lub naprawy produktu dokonane bez uprzedniej zgody sprzedawcy.
- Uszkodzenia produktu wynikające z normalnego zużycia, biorąc pod uwagę jego charakter, funkcję, skład i cenę.
- Szkody powstałe z przyczyn zewnętrznych takich jak : wstrząs, zaniedbanie, pożar, powódź, wandalizm, klęska żywiołowa, śnieg, zła pogoda itp. W takim przypadku zapraszamy do kontaktu z ubezpieczycielem.
- Zjawiska przebarwień spowodowane światłem naturalnym lub sztucznym.
- Pojawienie się rdzy lub korozji.
- Przedwczesne odbarwienie lub korozja w wyniku użytkowania w pobliżu wybrzeża (w promieniu 20 km) lub w obszarze o dużym ryzyku fal upałów.
- Uszkodzenia części zużywalnych lub wrażliwych, niezgłoszonych przy odbiorze produktu (elementy nadmuchiwane, elementy szklane, części ruchome, mechanizmy cierne, elementy ochronne lub zabezpieczające przed upadkiem).
- Uszkodzenia związane z intensywnym lub profesjonalnym użytkowaniem.
- Wady szycia lub rozdarcia, które nie zostały zgłoszone przy odbiorze produktu.

MONTAGE / MONTAJE / ASSEMBLY / MONTAGEM / MONTAGGIO / MONTAGE / MONTAŻ

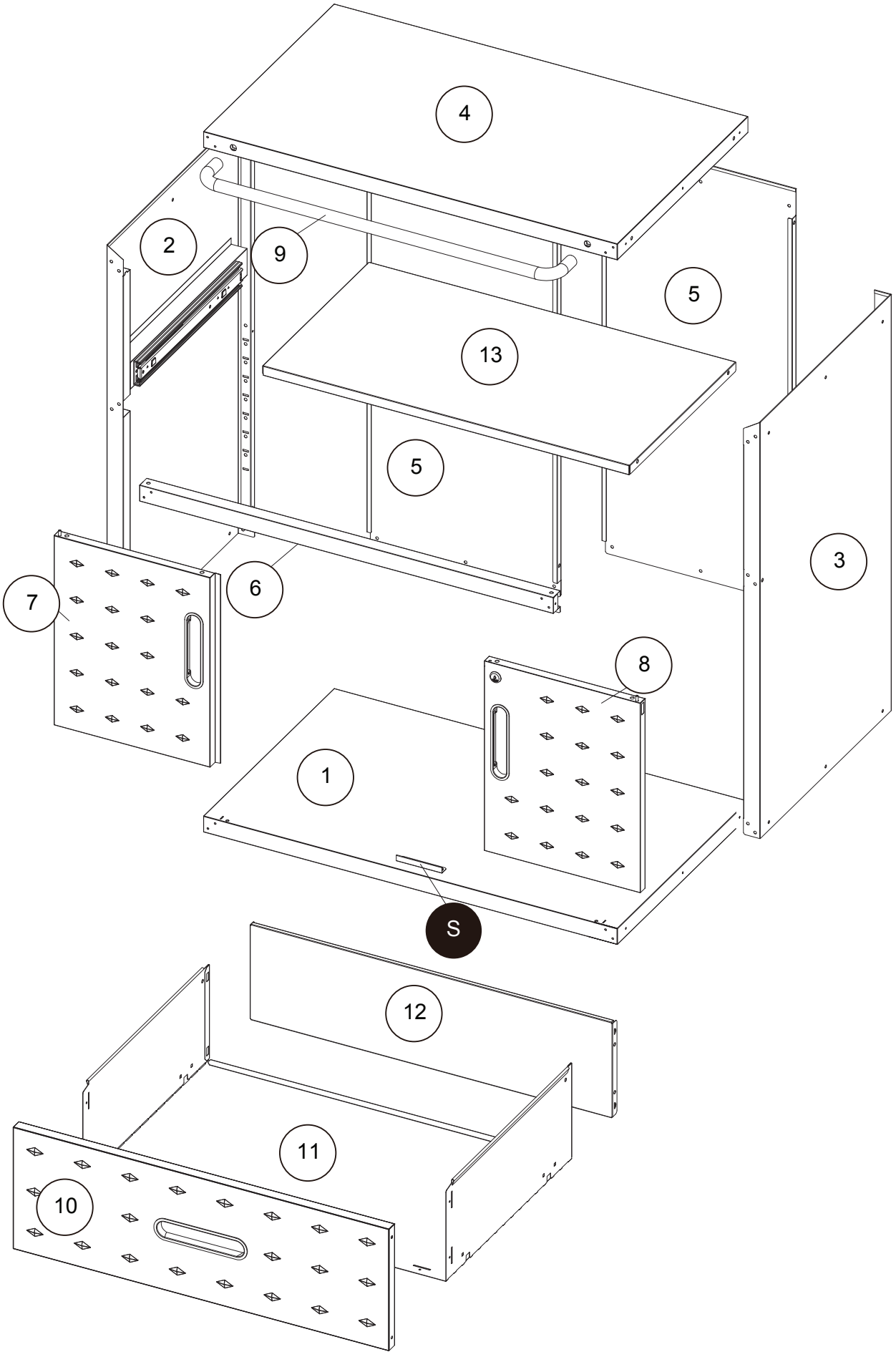

1
× 1

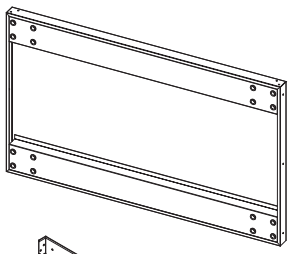

2
× 1

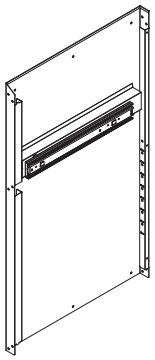

3
× 1

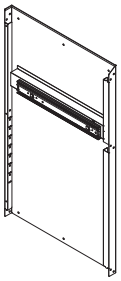

4
× 1

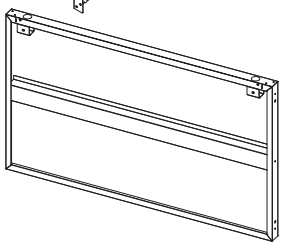

5
× 2

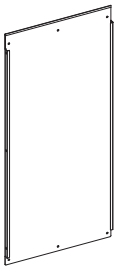

6
× 1



7
× 1

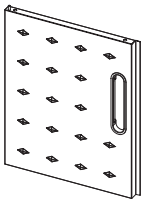

8
× 1

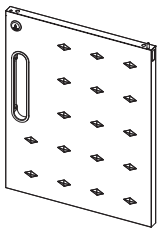

9
× 1

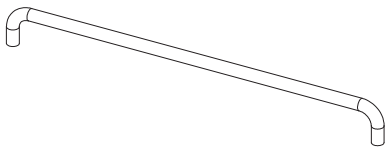

10
× 1

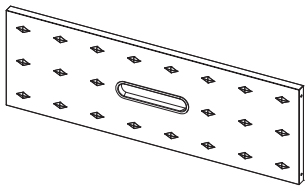

11
× 1

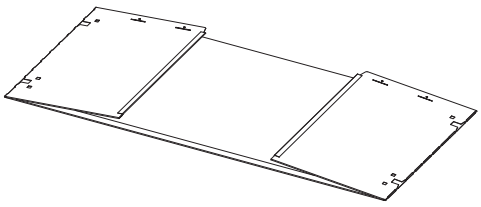

12
× 1

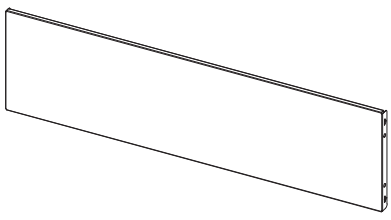

13
× 1

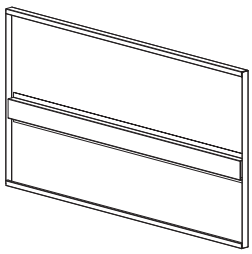

A



× 61
M4x8mm

B

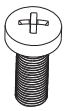

× 16
M8x20mm

C

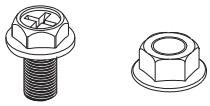

× 3
M5x12mm

D



× 2
M4x12mm

O

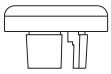

× 2

F



× 4

Q

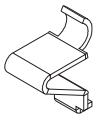

× 4

R



× 2

S

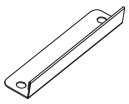

× 1

U

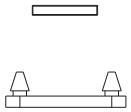

× 4

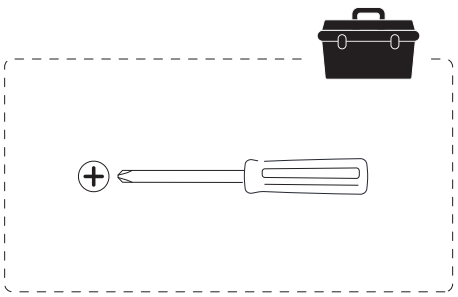

30 MIN

1

B **x16**

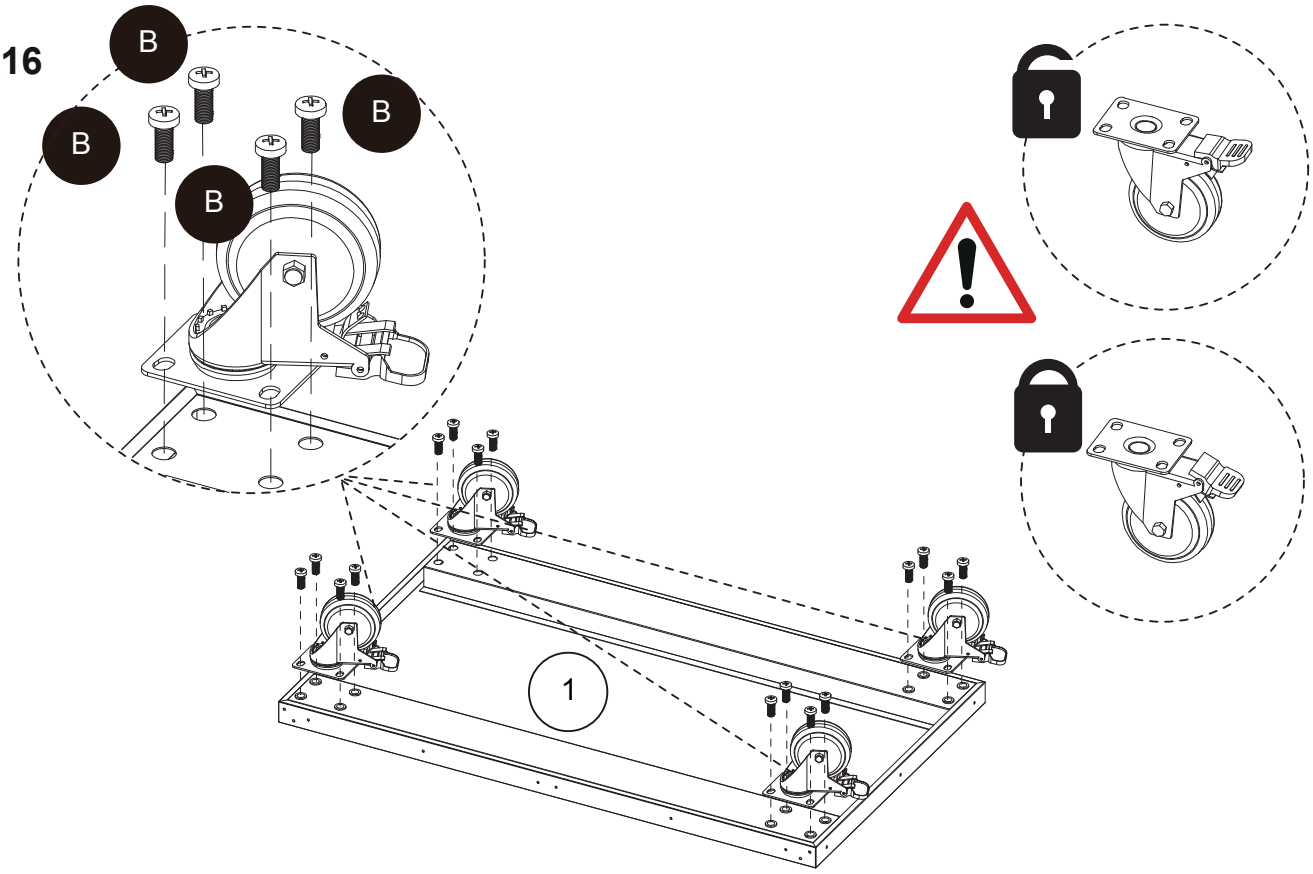

2

A **x5**

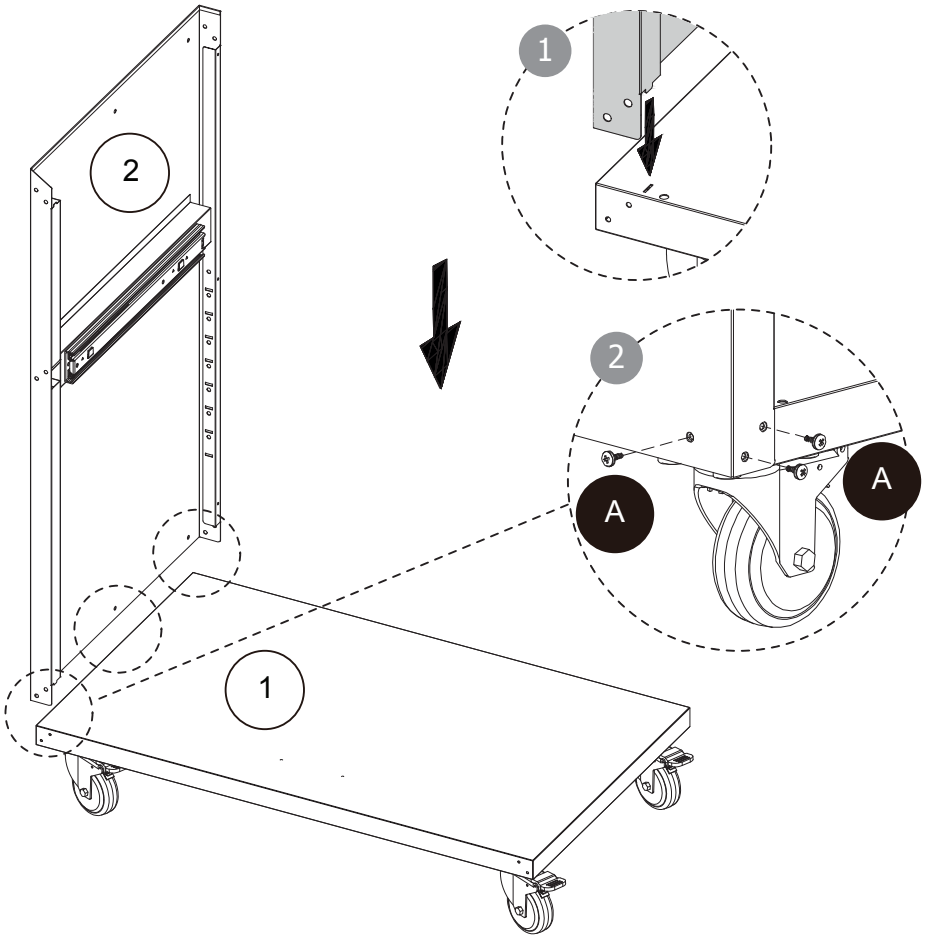

3

A **x5**

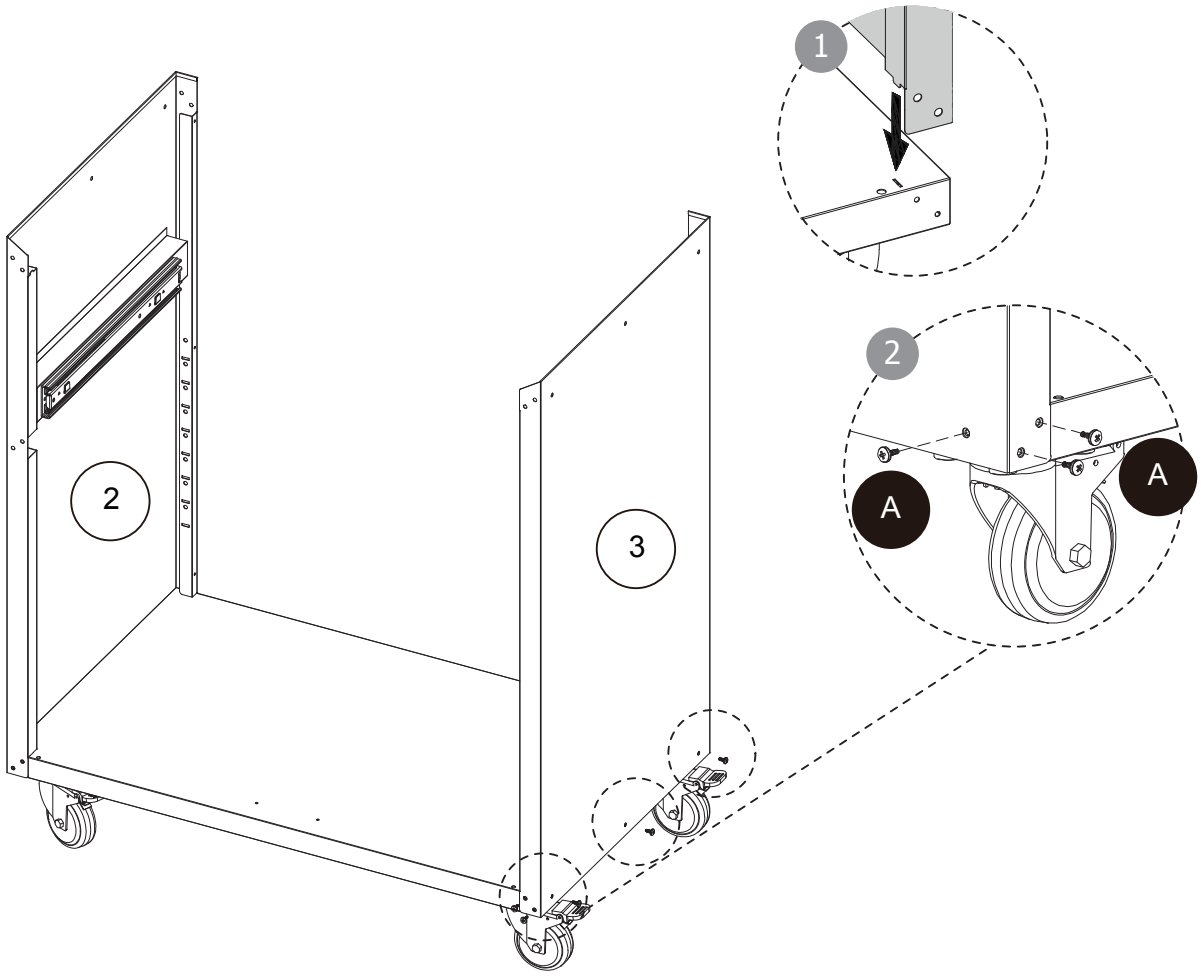

4

D **x2**

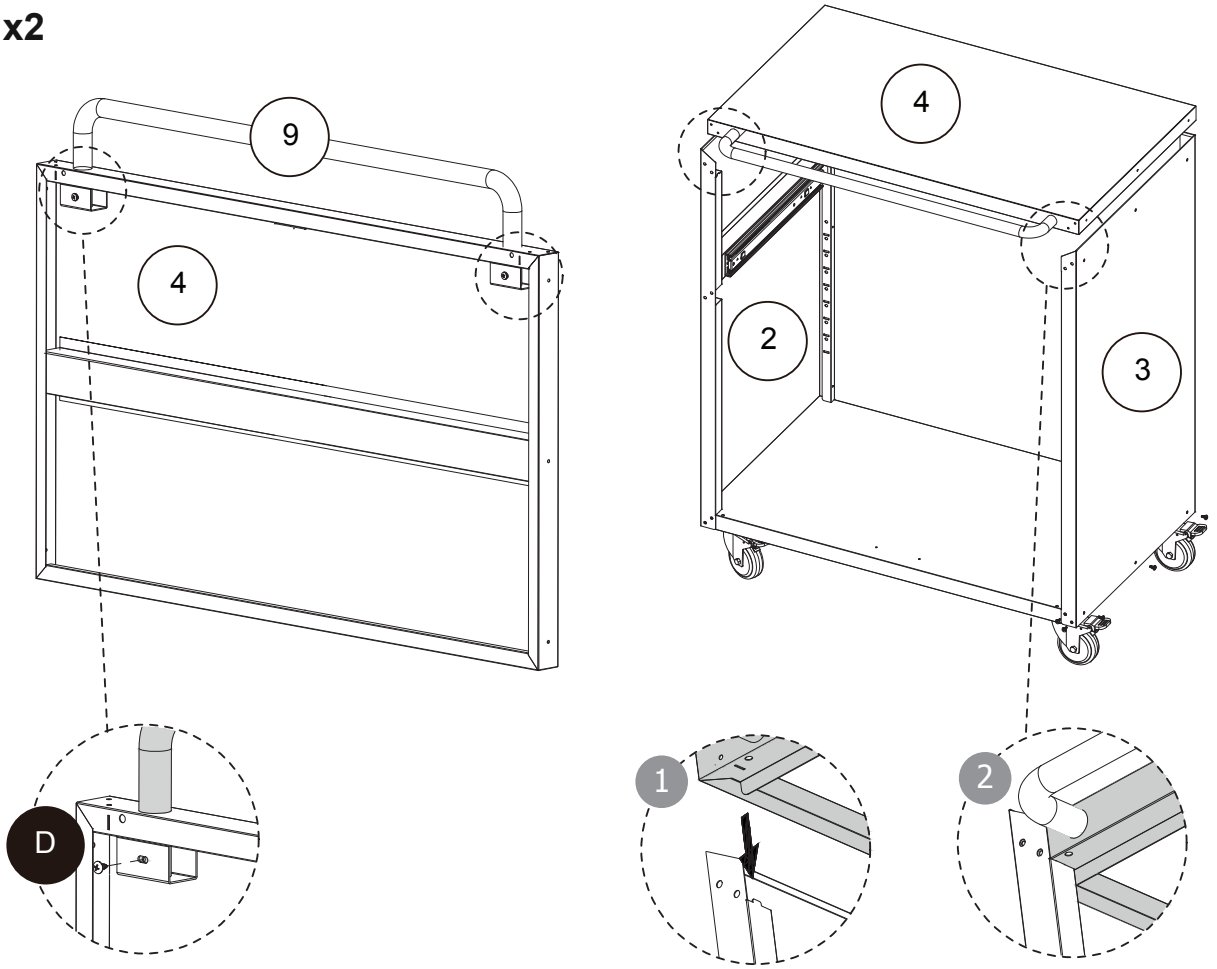

5

A **x10**

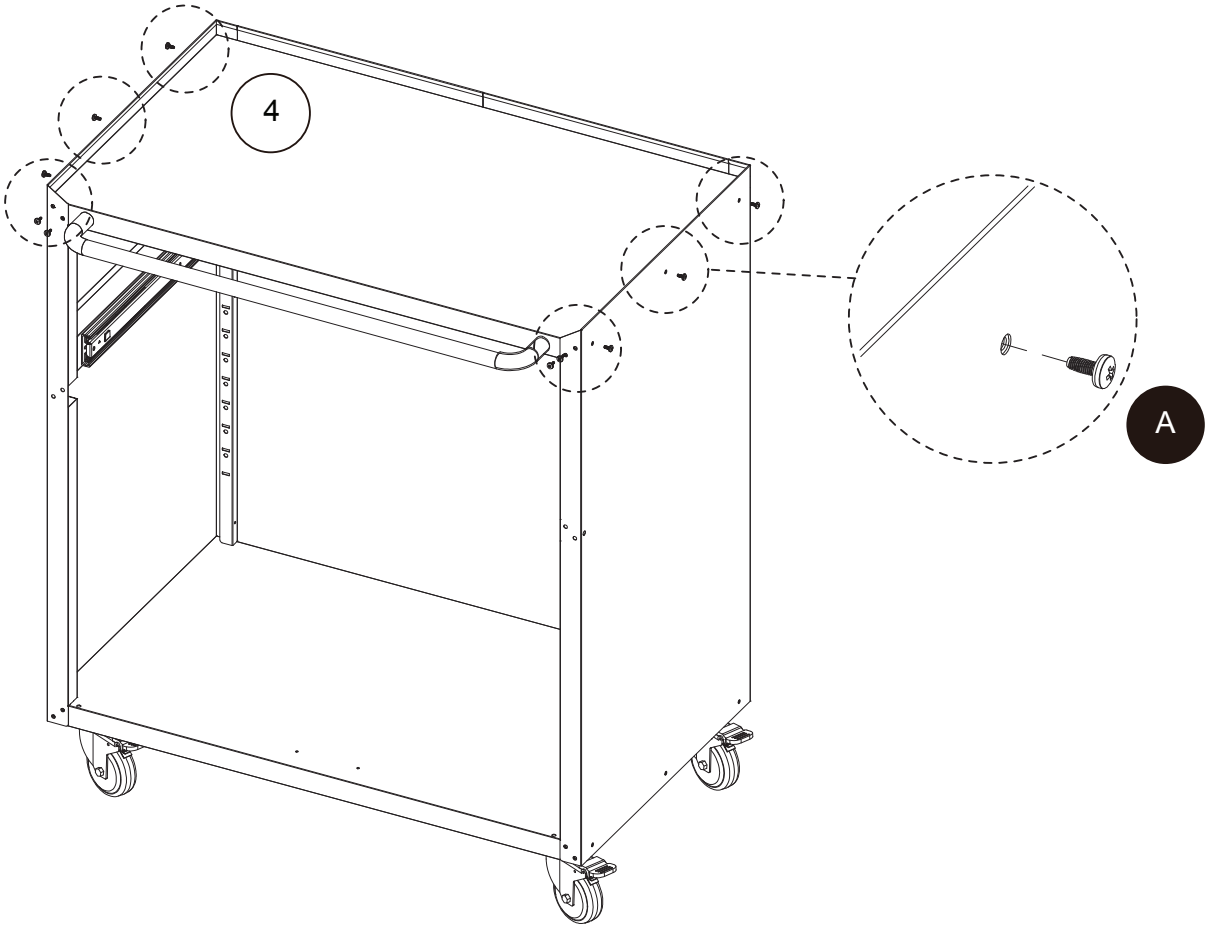

6

C **x3**

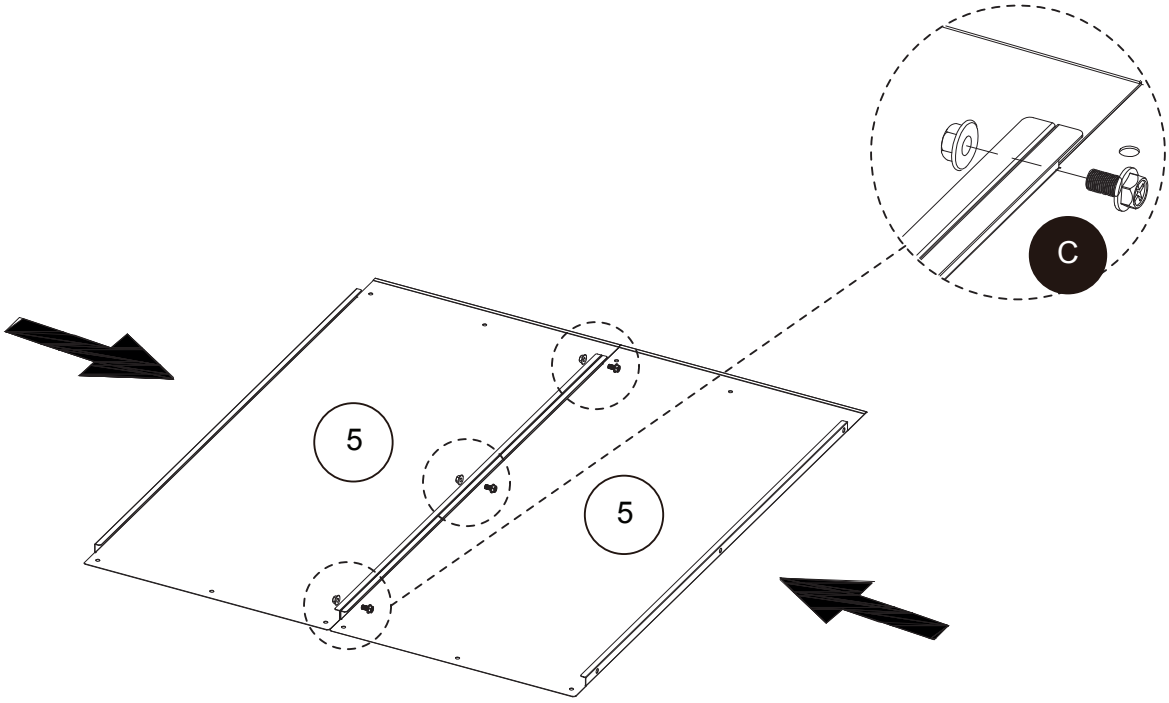

7

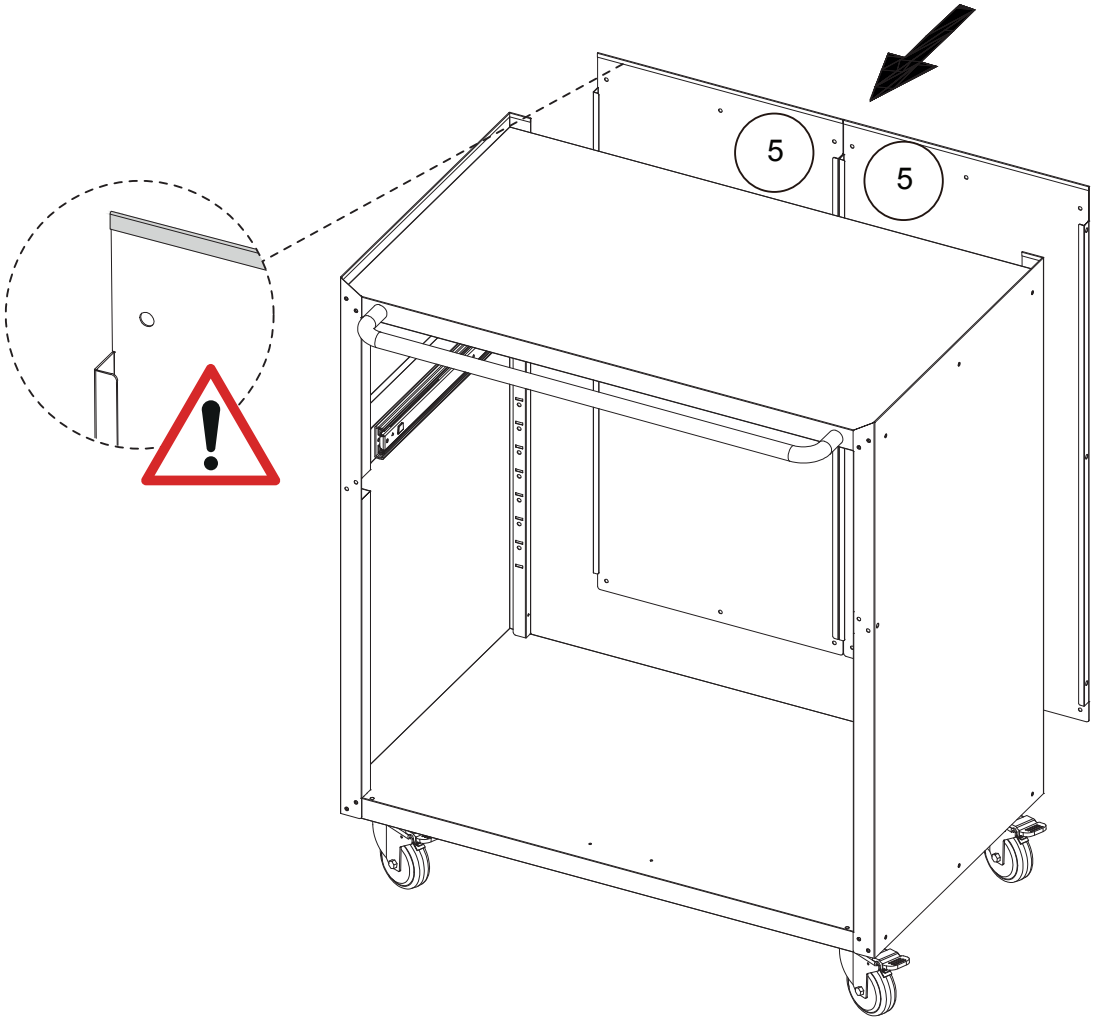

8

A **x20**

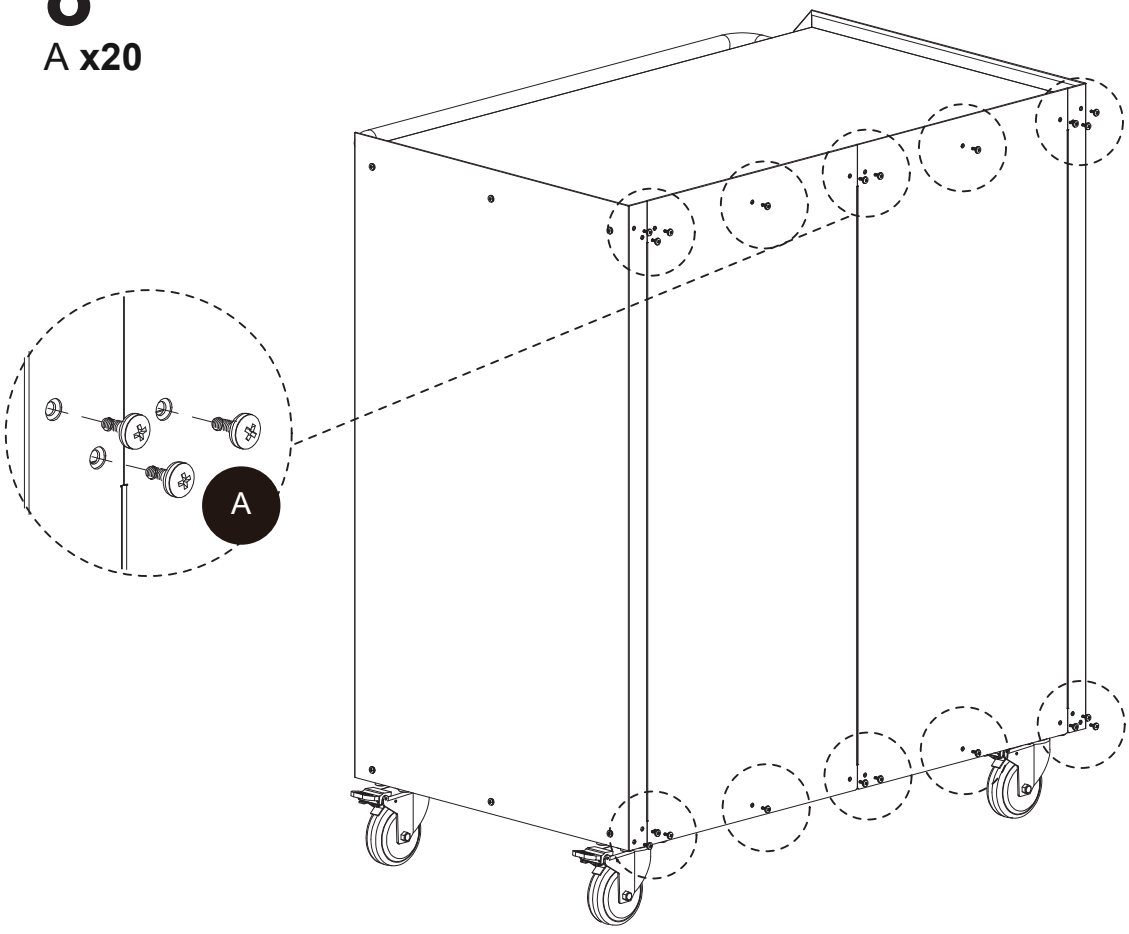

9

A **x6**

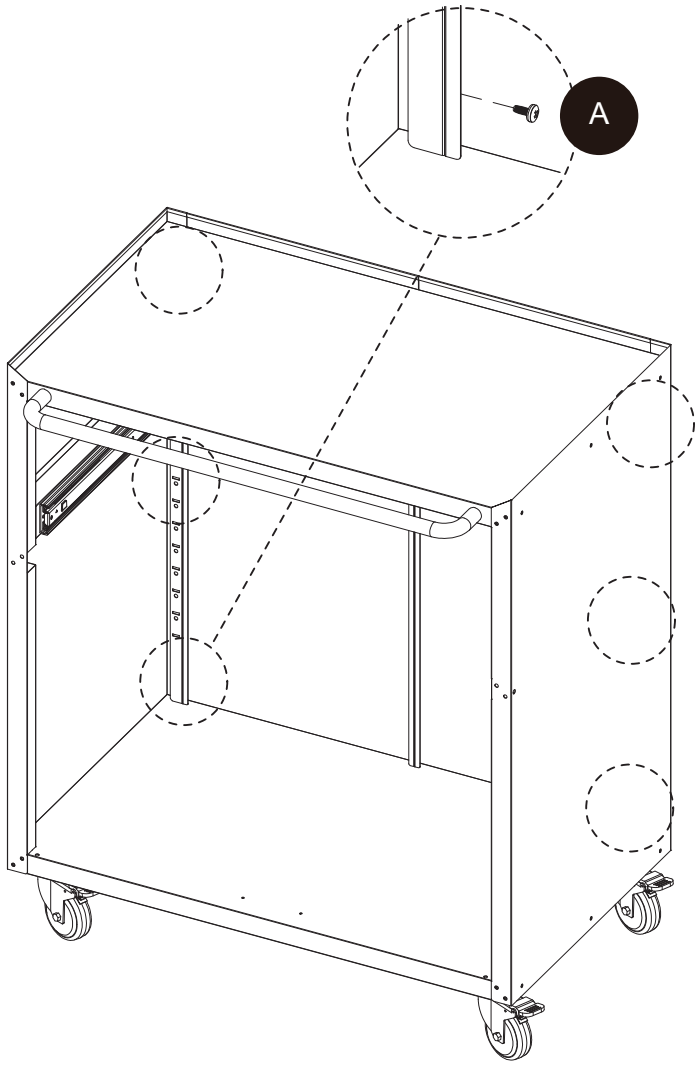

10

A **x8**
S **x1**

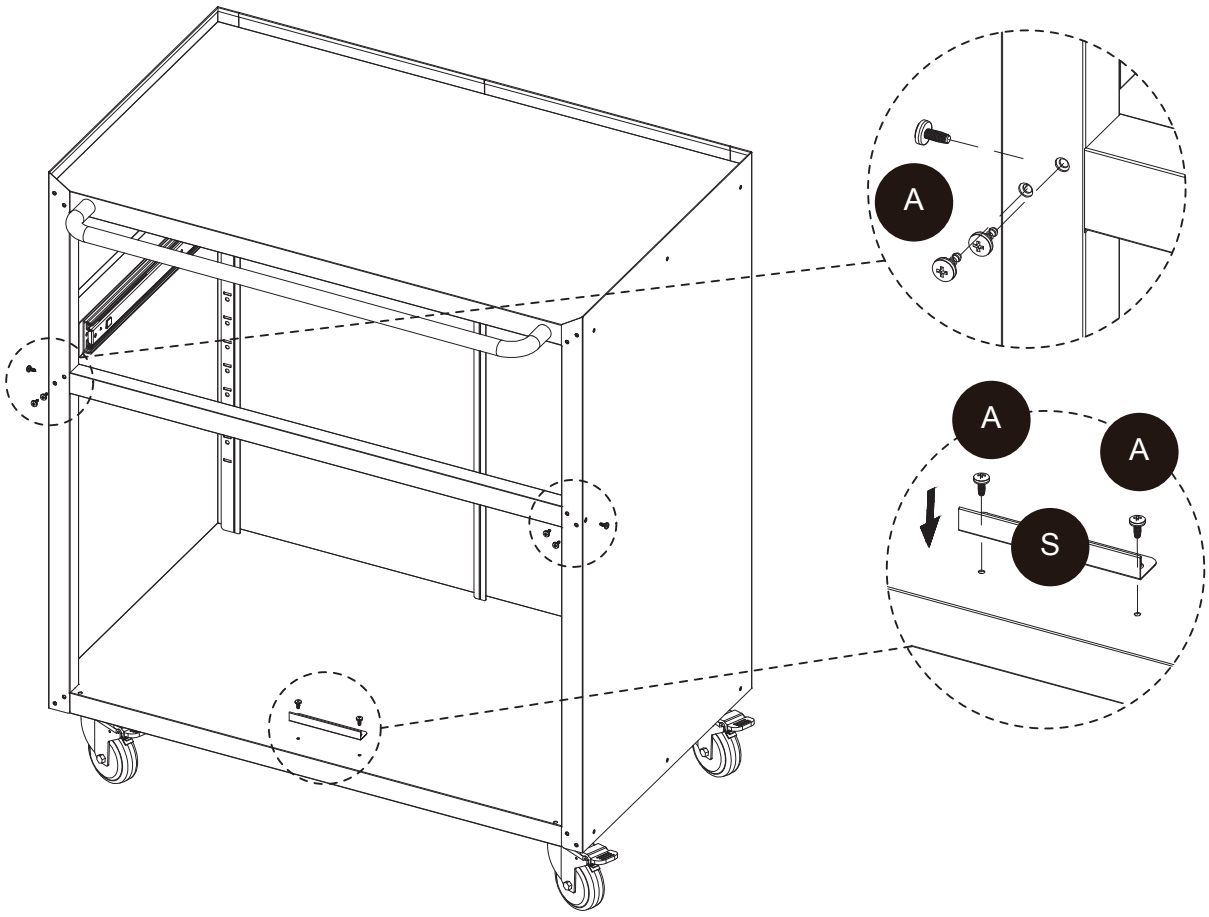

11

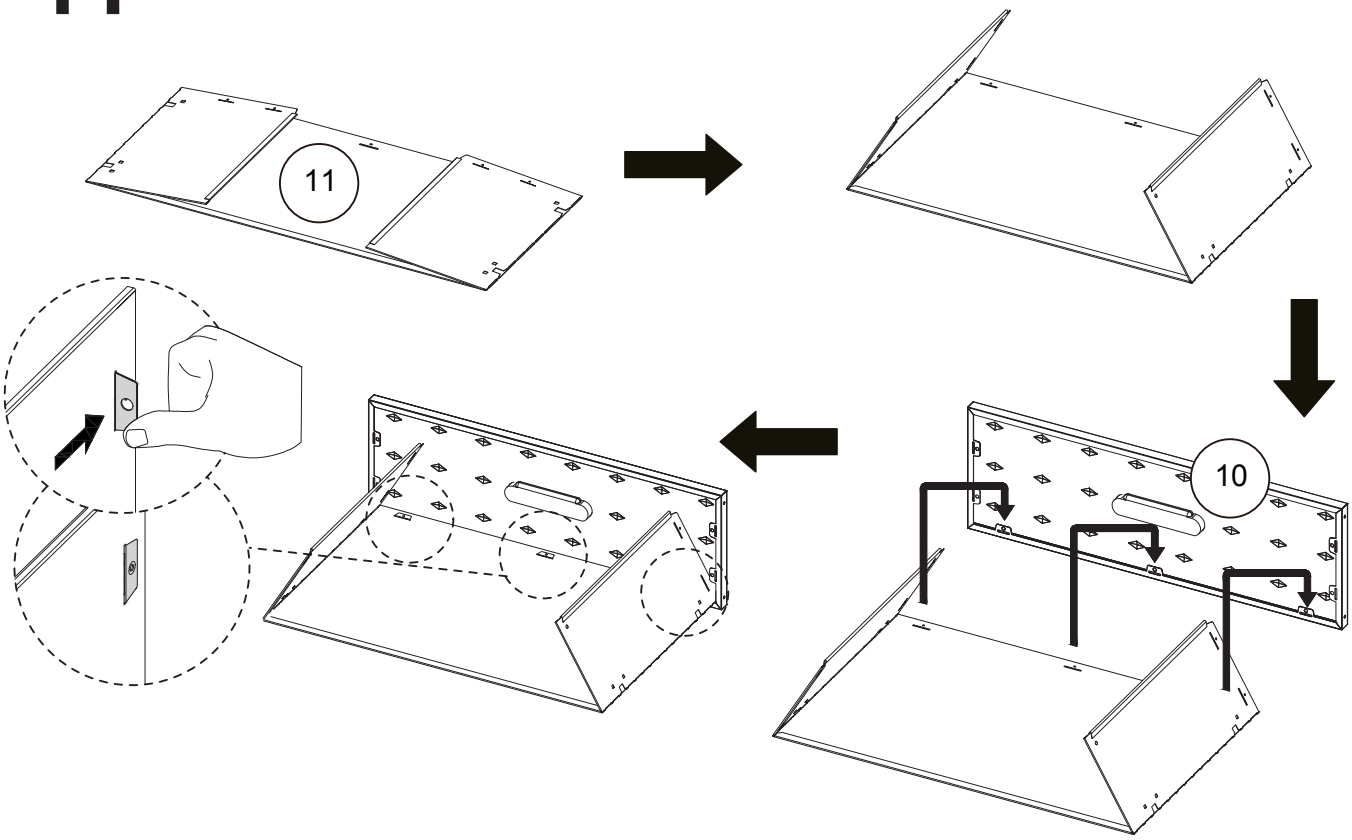

12

A **x7**

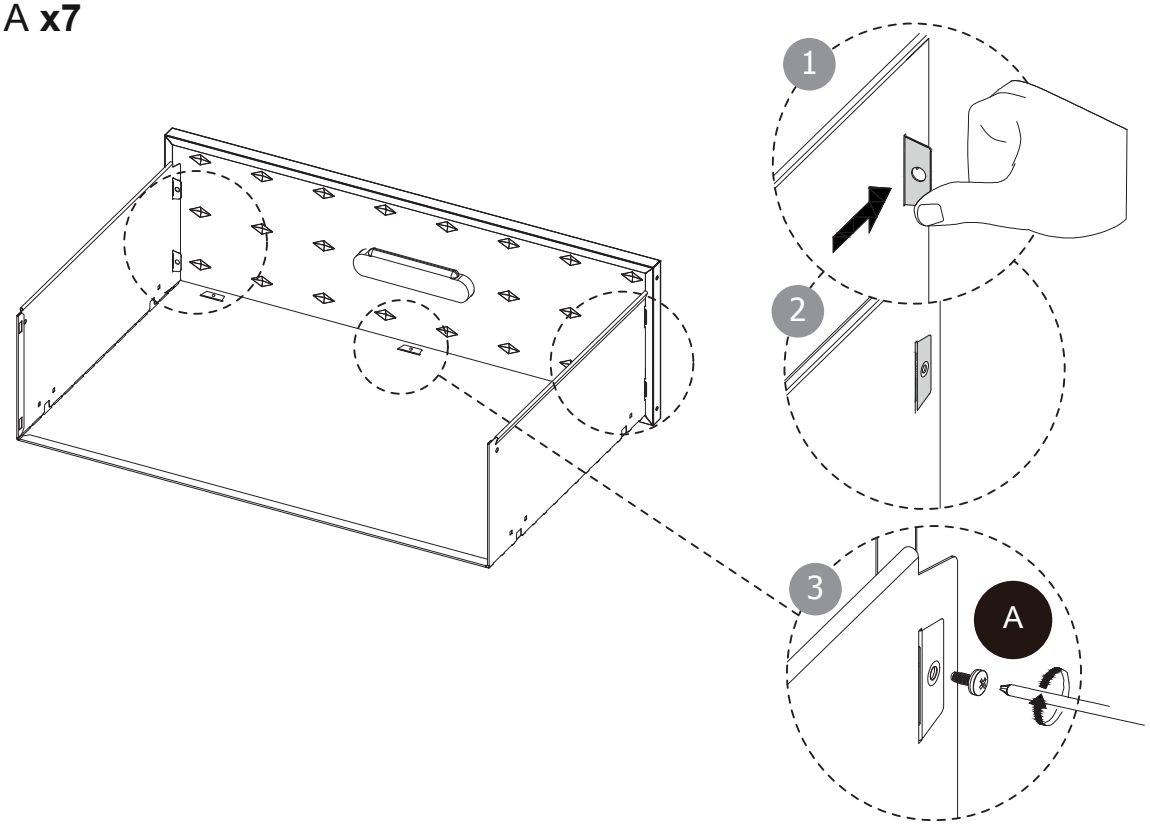

13

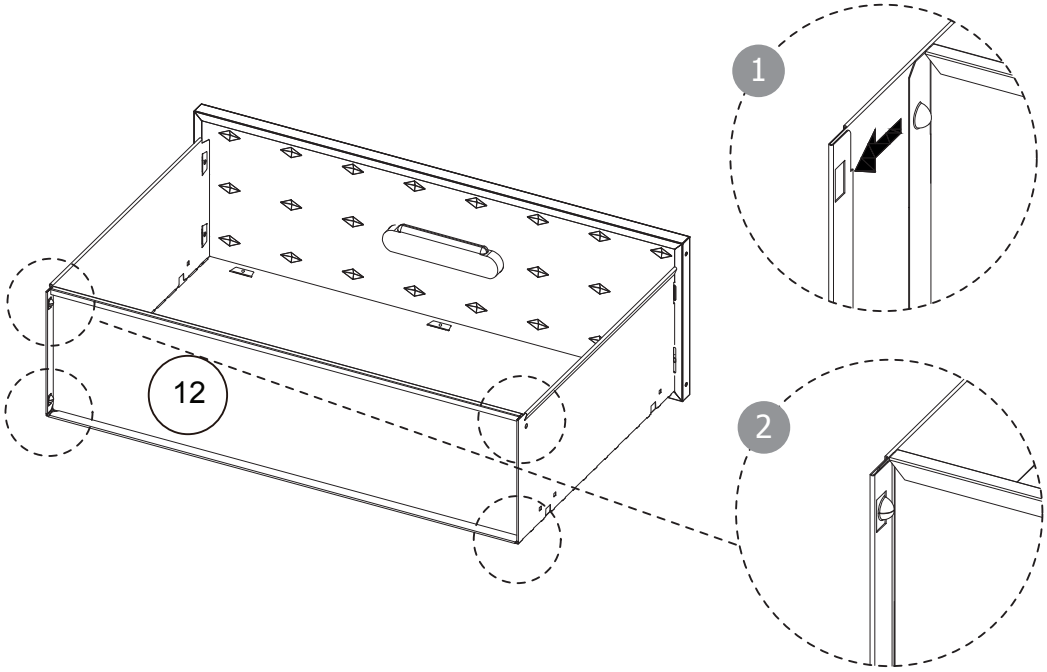

14

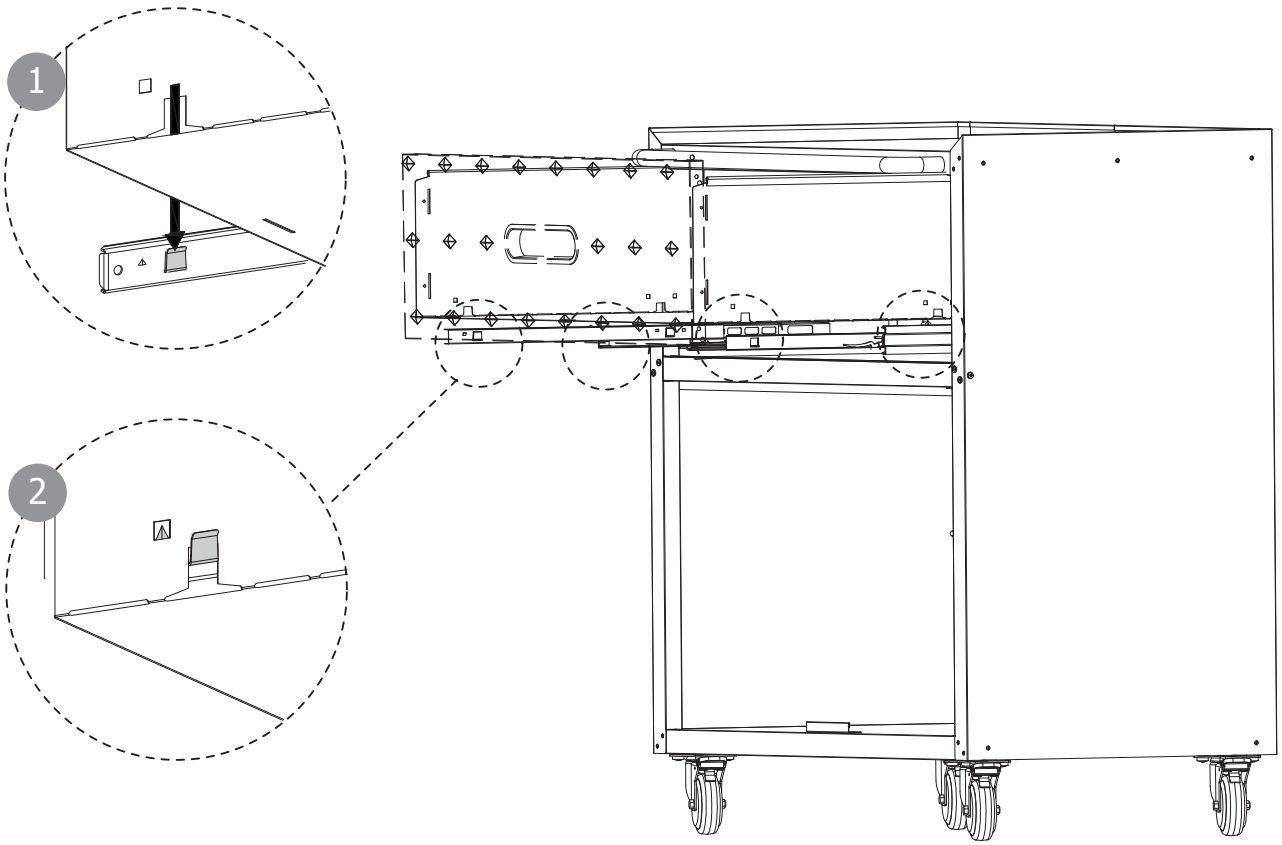

15

Q **x4**

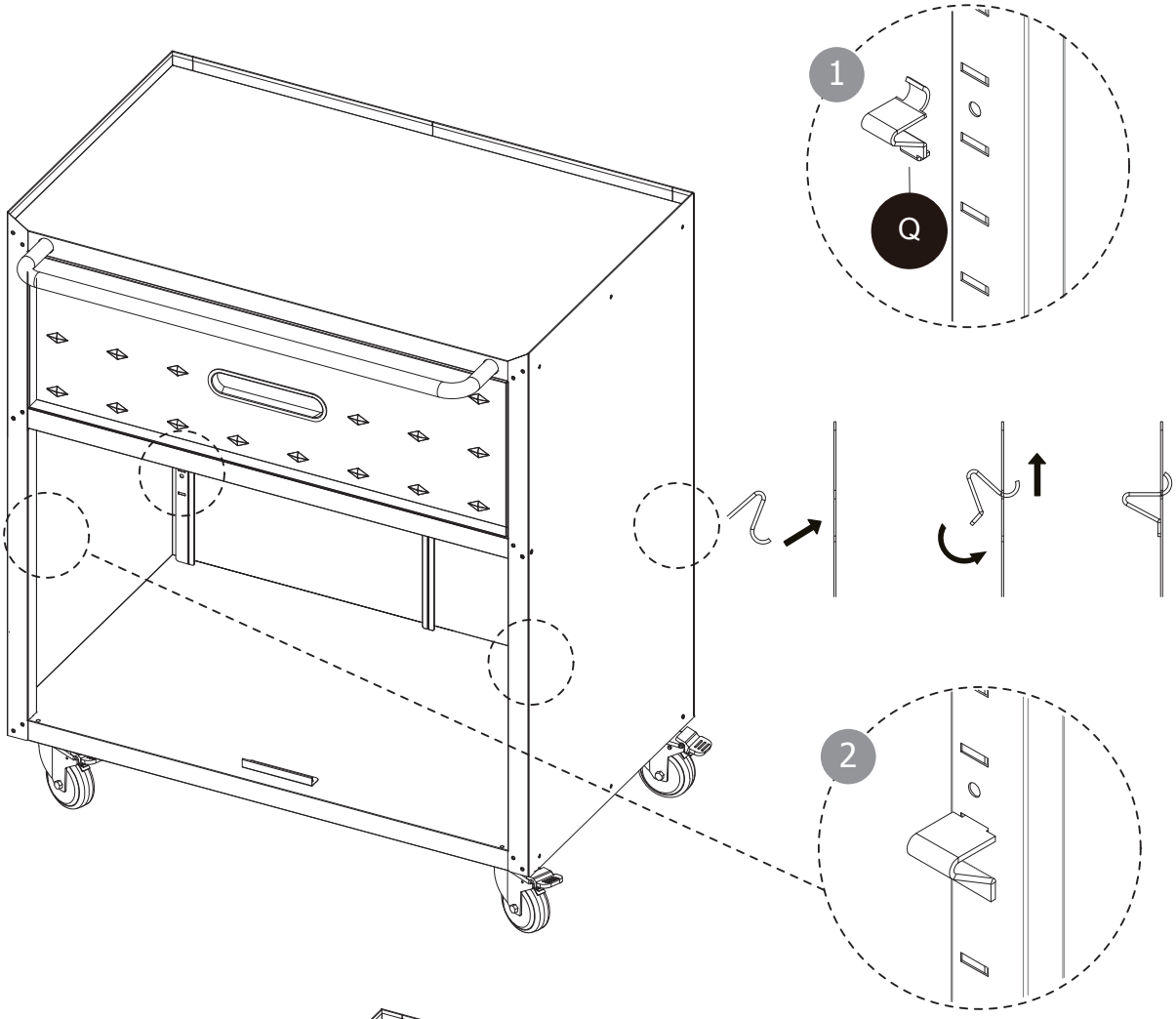

16

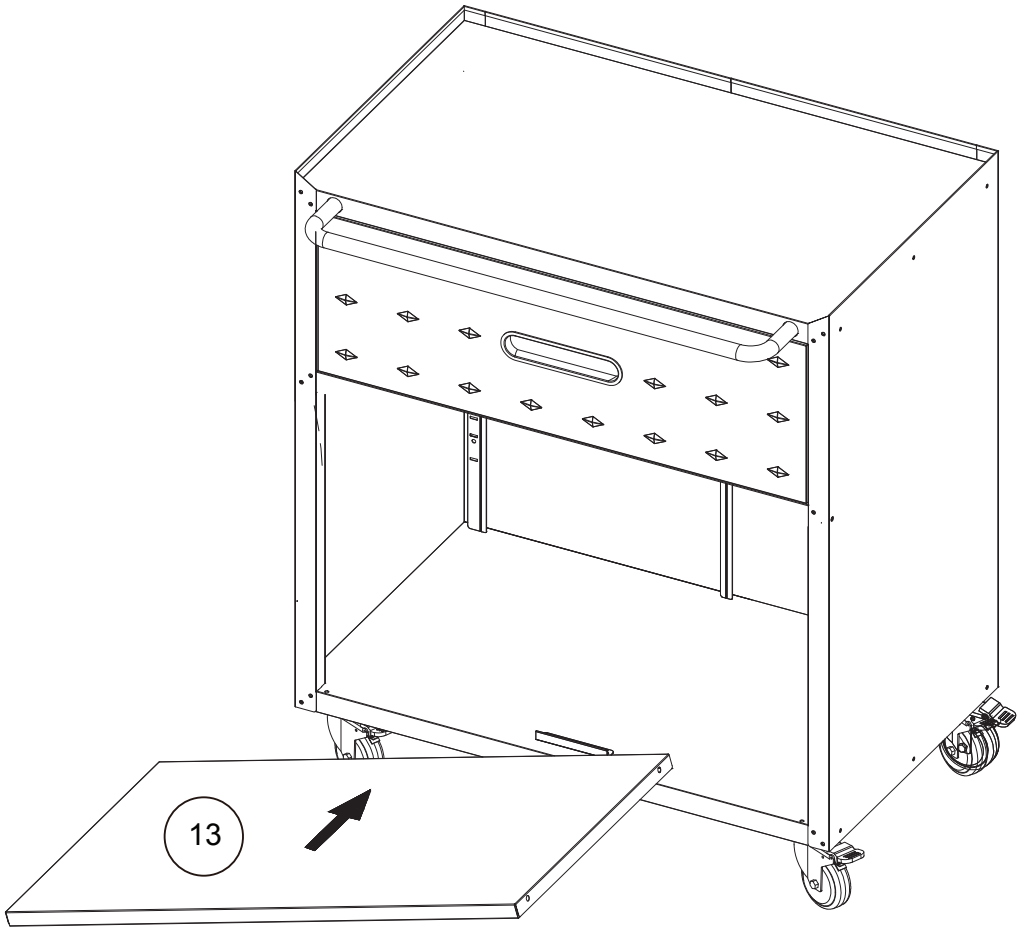

17

F **x4**

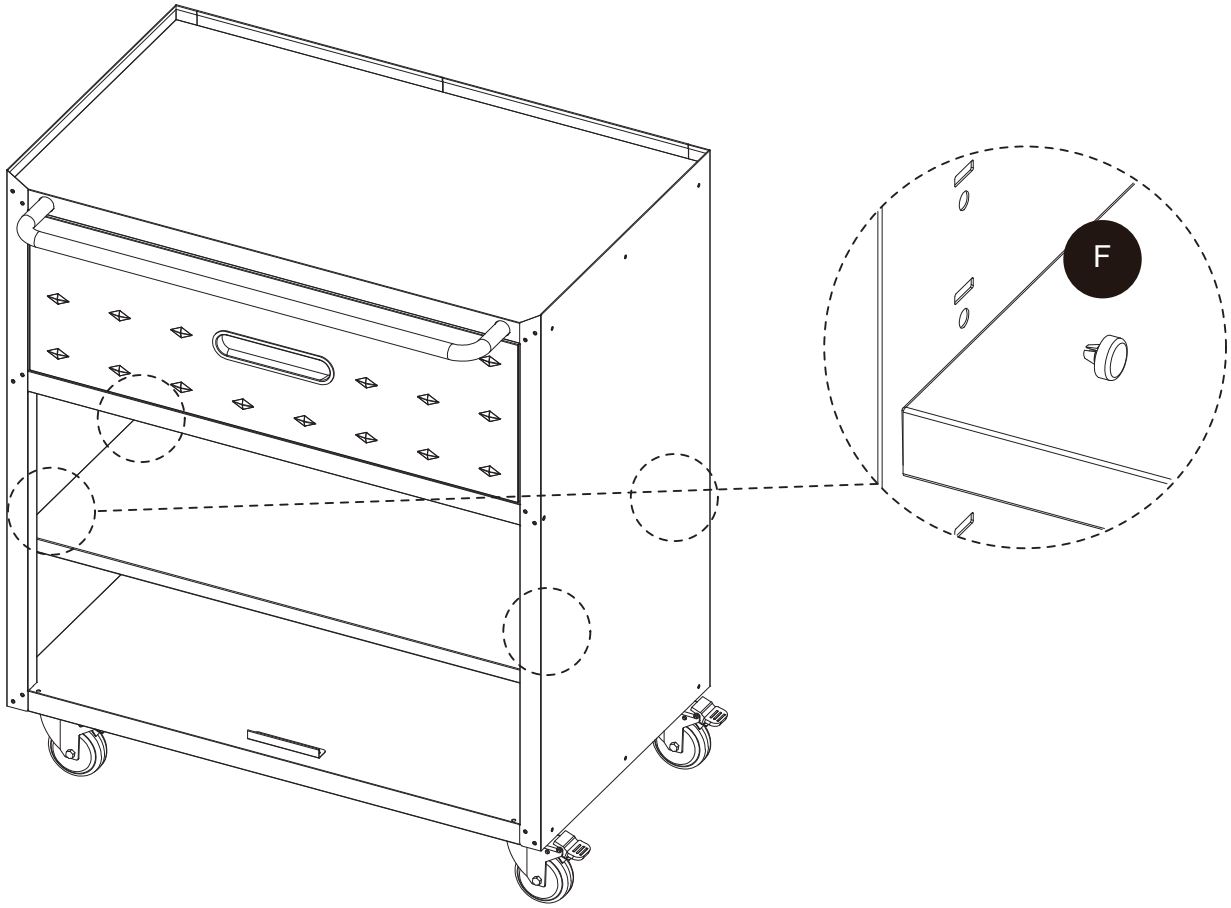

18

R **x2**

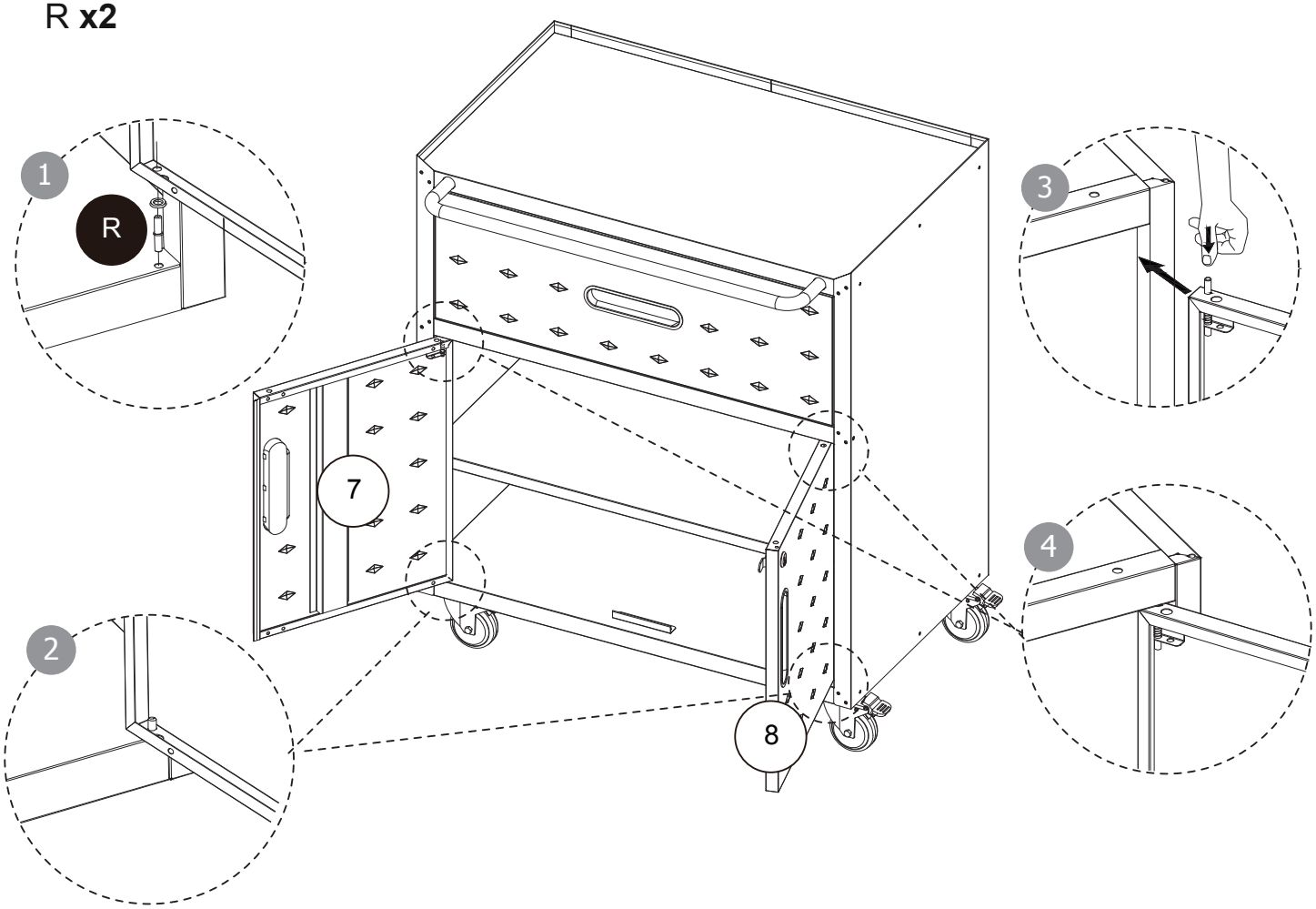

19

U **x4**

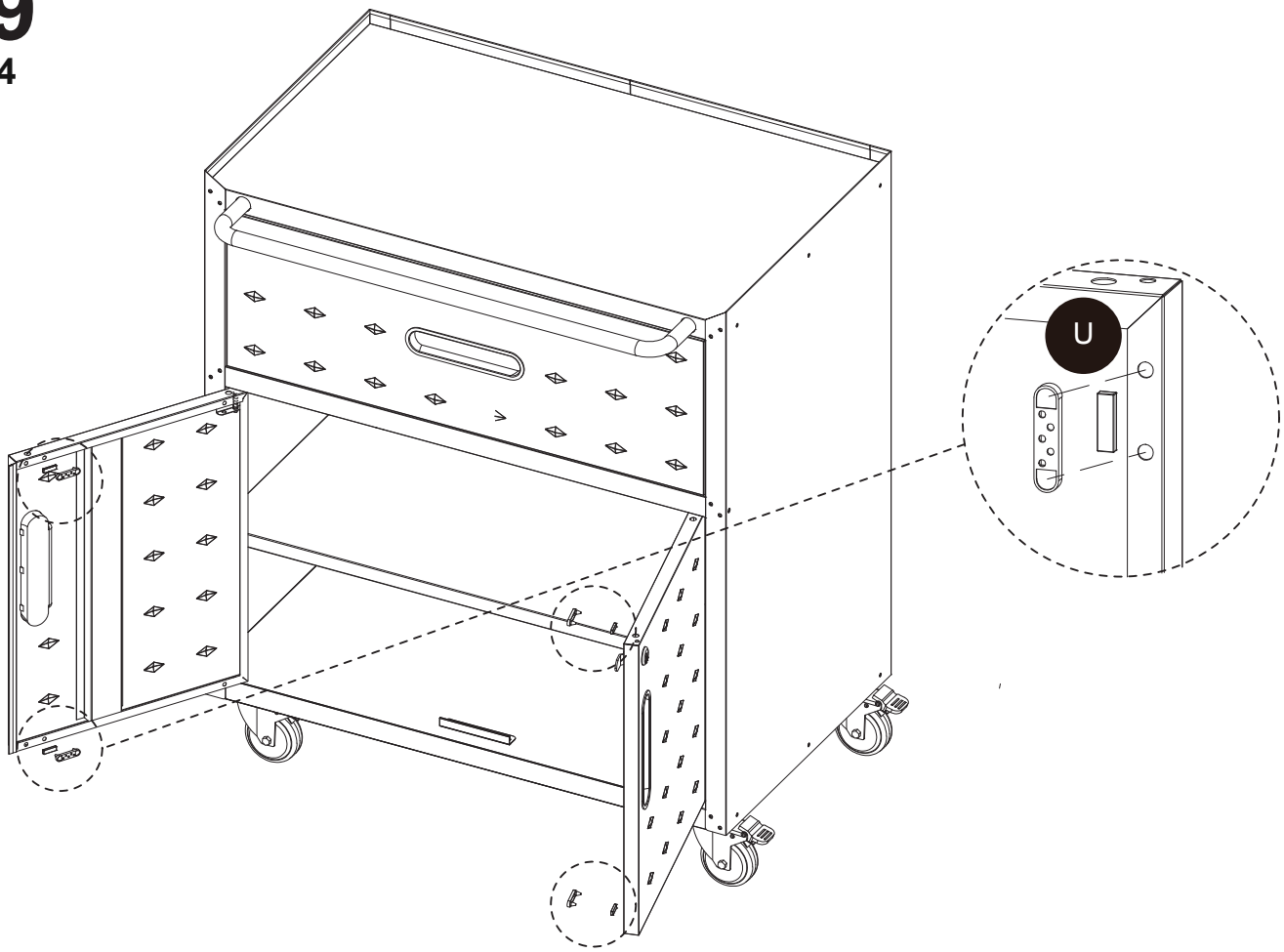

20

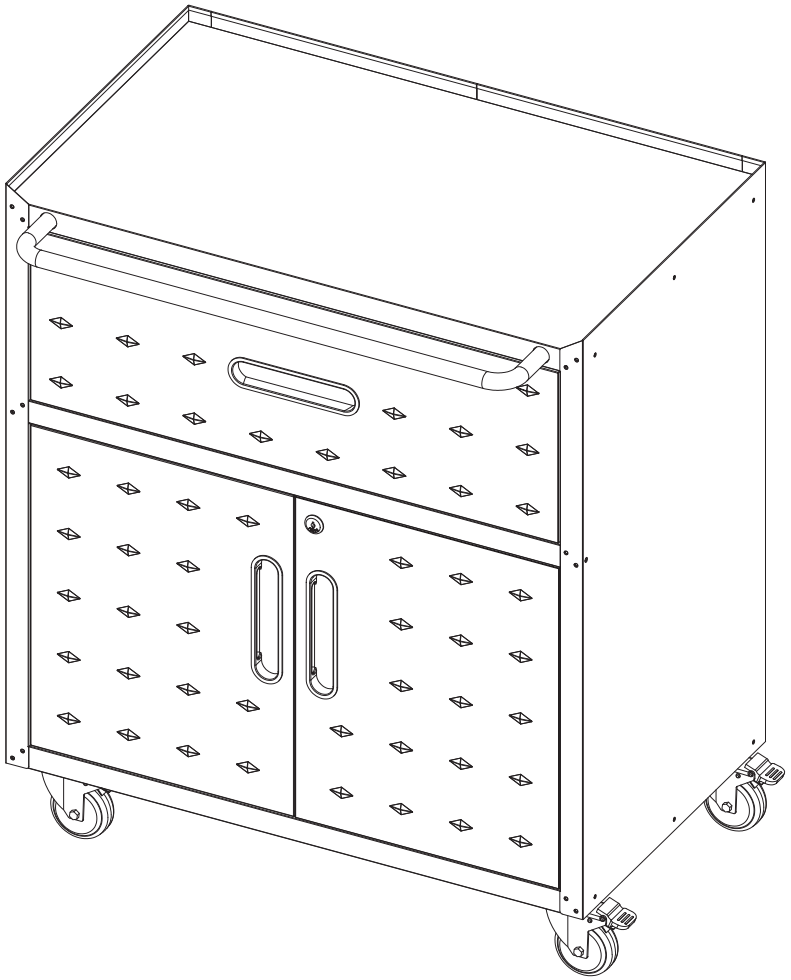

1

2

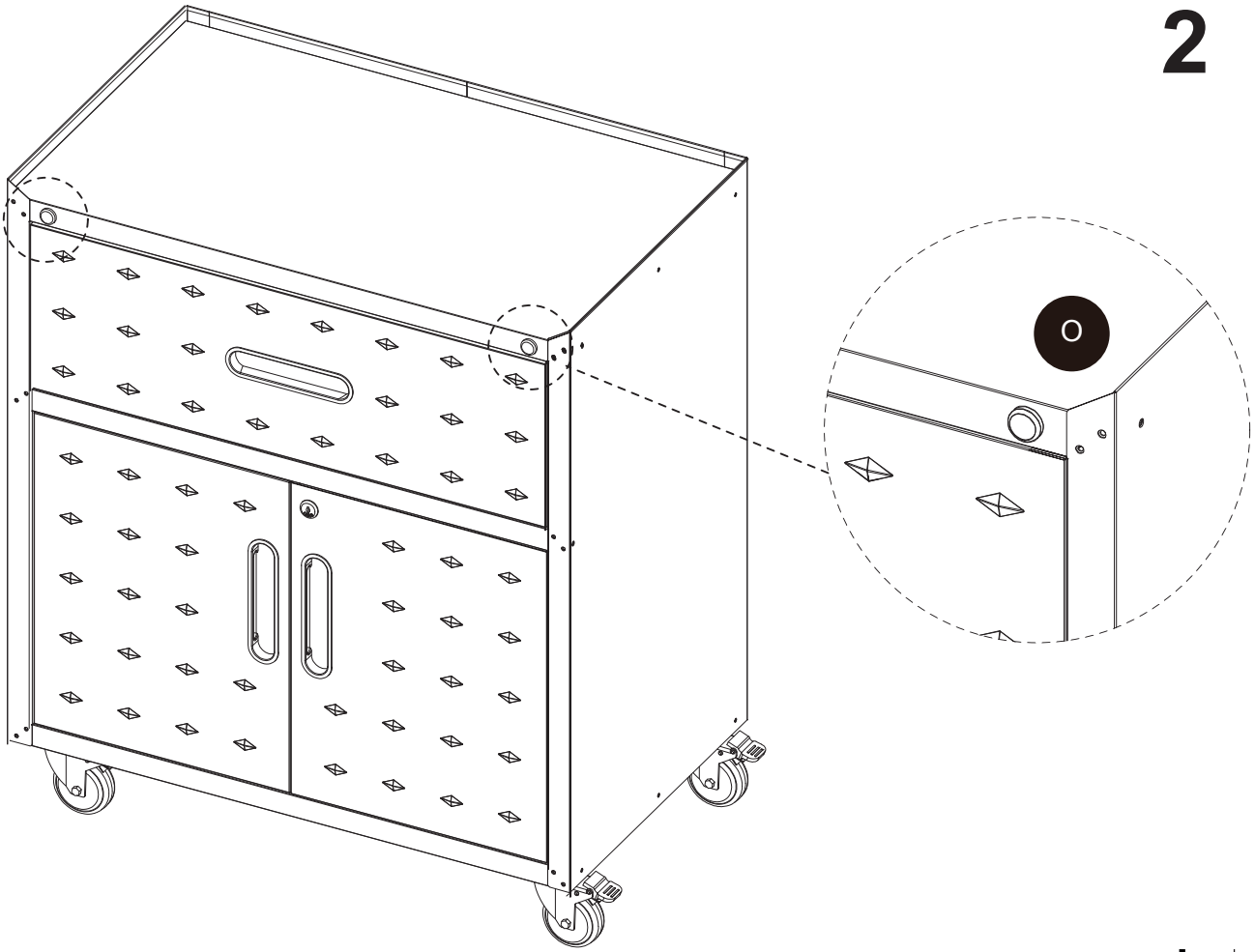

21

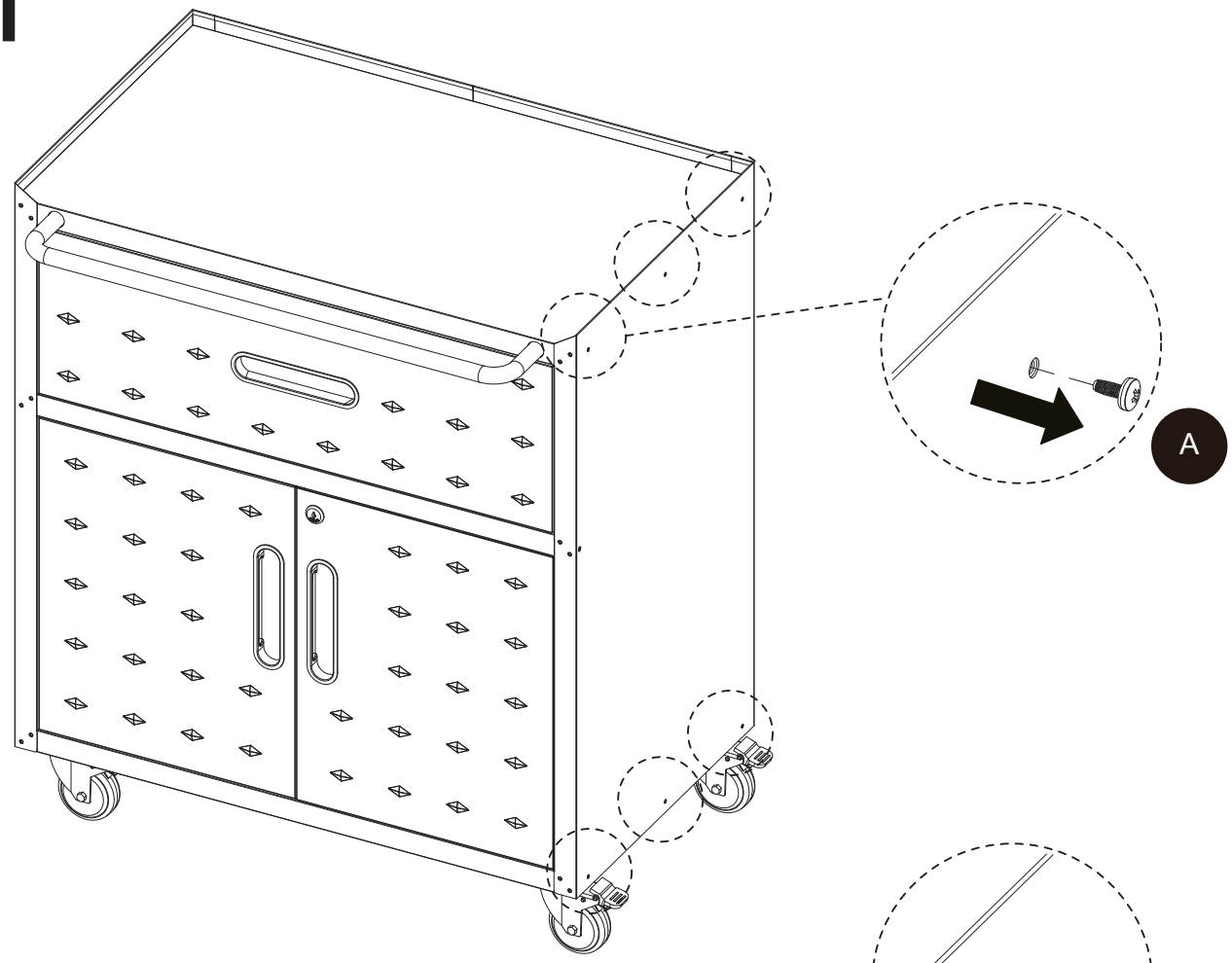

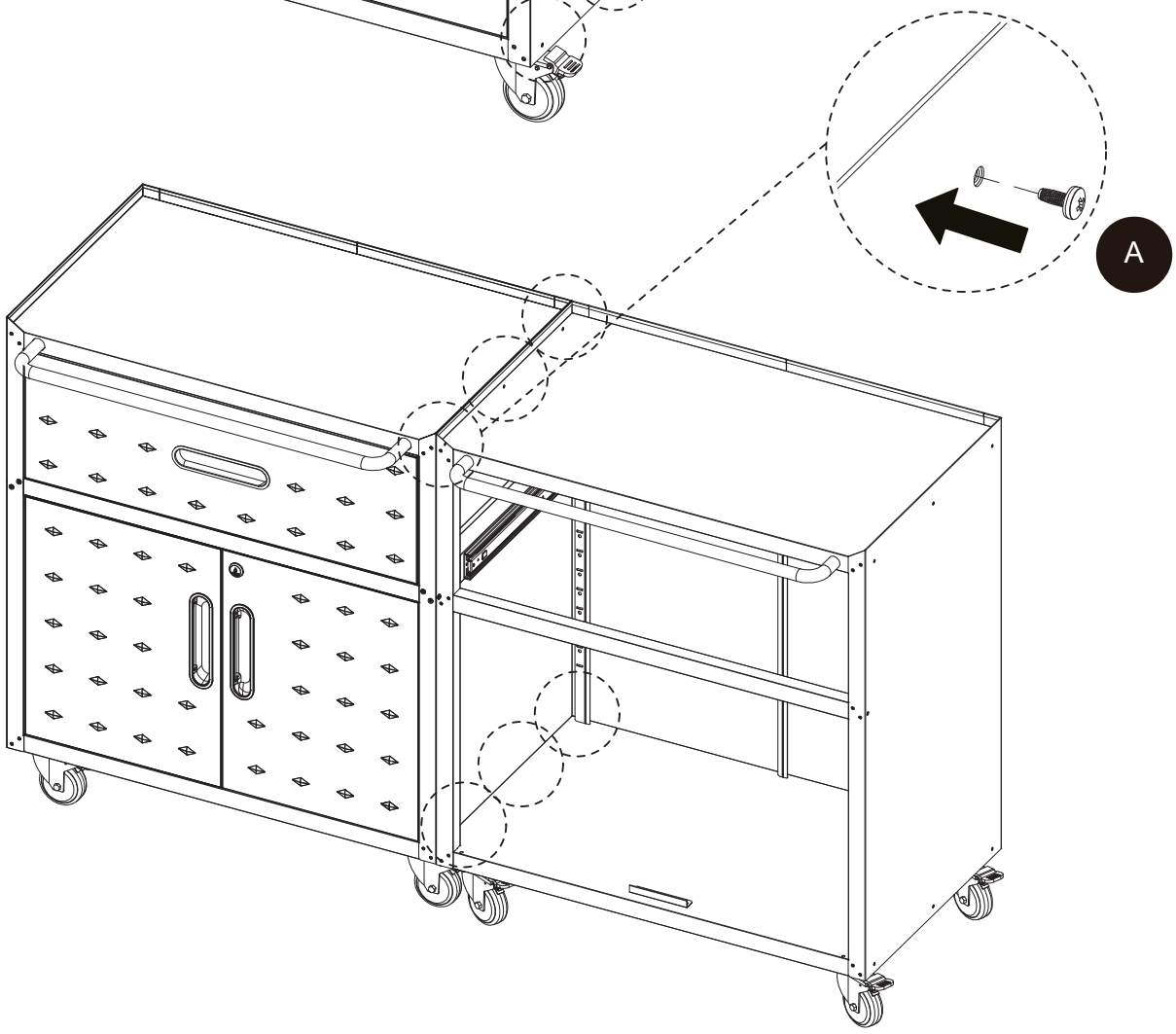

IMPORTÉ PAR WALIBUY SAS
270 avenue de l’Espace, 59118 WAMBRECHIES - FRANCE

IMPORTADO POR WALIBUY SAS
270 avenue de l’Espace, 59118 WAMBRECHIES - FRANCIA

IMPORTED BY WALIBUY SAS
270 avenue de l’Espace, 59118 WAMBRECHIES - FRANCE

INGEVOERD DOOR WALIBUY SAS
270 avenue de l’Espace, 59118 WAMBRECHIES - FRANKRIJK

IMPORTADO POR WALIBUY SAS
270 avenue de l’Espace, 59118 WAMBRECHIES - FRANÇA

IMPORTATO DA WALIBUY SAS
270 avenue de l’Espace, 59118 WAMBRECHIES - FRANCIA

IMPORTIERT VON WALIBUY SAS
270 avenue de l’Espace, 59118 WAMBRECHIES - FRANKREICH

IMPORTOWANE PRZEZ WALIBUY SAS
270 avenue de l’Espace, 59118 WAMBRECHIES - FRANCJA

SWEEEK ME

SERVICE APRÈS VENTE :
SERVICIO POSTVENTA :
AFTER SALES SERVICE :
AFTER-SALES :
SERVIÇO PÓS-VENDA :
CONTATTO :
CONTACT :
KUNDENDIENST :
SERWIS POGWARANCYJNY :

www.sweeek.help

FR

Pensez à donner ou recycler.

Association OU Magasin OU Déchèterie

https://quefairedemesdechets.fr

sweeek.

BOBBY

IGMB3GY

16/02/2026

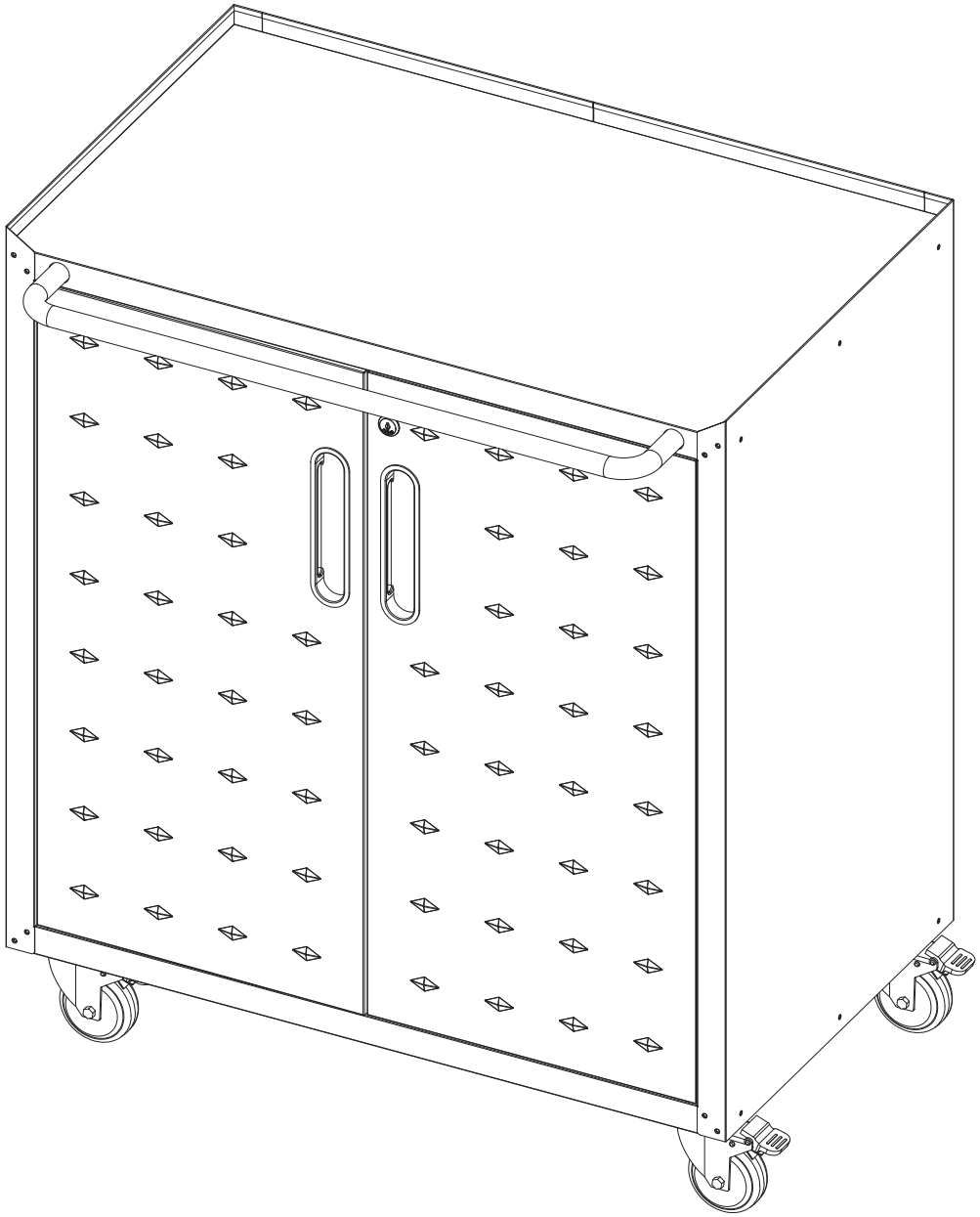



INDEX / ÍNDICE / CONTENTS / INHOUD / INDICE / INHALT / INDEKS

FRANÇAIS

Avertissements 4
Conseils d'utilisation 4
Conseils d'entretien 4
Garantie 5
Montage 20

IMPORTANT, À CONSERVER
POUR CONSULTATION ULTÉRIEURE :
À LIRE ATTENTIVEMENT

ENGLISH

Warning 6
Directions for use 6
Care and maintenance 6
Warranty 7
Assembly 20

IMPORTANT, RETAIN
FOR FUTURE REFERENCE :
READ CAREFULLY

ESPAÑOL

Advertencia 8
Consejos de utilización 8
Consejos de mantenimiento 8
Garantía 9
Montaje 20

IMPORTANTE, CONSERVAR
PARA FUTURAS CONSULTAS :
LEA ATENTAMENTE

PORTUGUÊS

Advertência 10
Conselhos de utilização 10
Cuidados e manutenção 10
Garantia 11
Montagem 20

IMPORTANTE, A MANTER
PARA REFERÊNCIA FUTURA :
PARA LER COM ATENÇÃO

ITALIANO

Avvertenze....12
Consigli per l'uso....12
Consigli per la manutenzione....12
Garanzia....13
Montaggio....20

IMPORTANTE, SI PREGA
DI CONSERVARE PER RIFERIMENTO FUTURO :
SI PREGA DI LEGGERE ATTENTAMENTE

NEDERLANDS

Waarschuwingen....14
Gebruiksaanwijzing....14
Onderhoudstips....14
Garantie....15
Montage....20

BELANGRIJK, BEWAAR VOOR
TOEKOMSTIGE REFERENTIE :
ZORGVULDIG LEZEN

DEUTSCH

Warnhinweise....16
Anwendungshinweise....16
Pflegehinweise....16
Garantie....17
Montage....20

WICHTIG, FÜR SPÄTEREN
GEBRAUCH AUFBEWAHREN :
BITTE SORGFÄLTIG LESEN

POLSKI

OstrzeŻenie....18
Instrukcje uzytkowania....18
Czyszczenie i konserwacja....18
Gwarancja....19
Montaż....20

WAŻNE, ZACHOWAĆ NA PRZYSZŁOŚĆ:
PRZECZYTAJ UWAŻNIE

FR



POIDS MAXIMUM SUPPORTÉ : 875 KG



ATTENTION: RISQUES DE BLESSURES



DESTINÉ À UN USAGE DOMESTIQUE



GARANTIE : 2 ANS

⚠ AVERTISSEMENTS

ATTENTION : Risque de blessure grave ou mortelle en cas de basculement du meuble. Pour éviter que le meuble ne bascule, il faut le fixer au mur de façon permanente. Les vis et chevilles ne sont pas incluses car leur choix dépend du matériau du mur sur lequel est fixé le meuble. Utilisez des vis et chevilles adaptées au matériau du mur.

- Veuillez vous tenir éloigné des conduites d'eau et des conduites électriques lorsque vous percez les murs.
- Ce rack n'est pas destiné à être utilisé par des enfants. Il est interdit de laisser les enfants grimper ou jouer avec le rack afin d'éviter tout incident grave causé par le basculement du rack.
- Pour éviter le danger potentiel de suffocation,jetez tous les emballages de manière responsable et gardez-les hors de portée des enfants.

1/ CONSEILS D'UTILISATION

- Le montage doit être effectué par un adulte.
- Éloignez les enfants lors de l'assemblage.
- Pour des raisons de stabilité, et afin de préserver les pas de vis d'un serrage de travers, il est impératif d'assembler manuellement tous les éléments, et de serrer toutes les vis à la main dans un premier temps. Une fois l'assemblage terminé, vous pouvez procéder au serrage de la visserie de manière plus ferme.
- Le produit doit être strictement assemblé et utilisé conformément aux dispositions de ce manuel.
- Après avoir déballé l'appareil, assurez-vous que toutes les pièces sont présentes. Veuillez informer immédiatement notre service clientèle si des pièces sont manquantes ou endommagées.
- Veuillez porter des gants lors de l'assemblage du produit pour éviter toute blessure.
- Attention! Ce rack de stockage est destiné à un usage intérieur uniquement.
- Placez le produit sur une surface plane et dure pour assurer sa stabilité.
- N'essayez pas de secouer le produit après l'avoir assemblé.
- La charge sur les étagères doit être répartie de manière homogène afin que les étagères ne subissent aucun dommage.
- Ne dépassez jamais la charge maximale des étagères pour l'ensemble de l'unité : 175 kg par étagère.
- Poids maximum supporté : 875 kg par meuble
- Ne dépassez jamais la charge maximale des étagères pour l'ensemble de l'unité.
- Ne placez pas ce rack dans une pièce à trop humide pour éviter d'endommager les étagères.
- Ne montez pas ou ne marchez pas sur le rack.
- Attention, ne pas s'asseoir sur le produit. En effet, cela peut entraîner une dégradation du produit, voire des blessures, n'entrant pas dans le cadre de la garantie.

2/ CONSEILS D'ENTRETIEN

- Veuillez essuyer avec un chiffon humide, puis utiliser un chiffon sec pour éliminer toute humidité pendant le nettoyage.

3/ GARANTIE

- Sweeek garantit ses produits contre tout vice de fabrication et de matériau pour une durée de 2 ans à partir de la date de réception par le consommateur. En cas de défaut de conformité, nous vous invitons à contacter rapidement notre service client et à ne pas utiliser le produit.
- Si une pièce s'avère défectueuse pendant la période de garantie, sweeek prendra en charge la réparation ou le remplacement de la pièce, et ce selon les modalités définies par le SAV sweeek. La mise en œuvre de la garantie Sweeek s'effectue par le remplacement des pièces endommagées. Sweeek se réserve le droit de contrôler le produit avant l'acceptation de sa prise en garantie.
- Si un produit est jugé défectueux par Sweeek, la garantie couvre la réparation ou le remplacement du produit défectueux uniquement. Sweeek ne sera pas responsable des coûts ou dommages subis à la suite d'une utilisation abusive de ce produit. Sweeek ne sera pas responsable des coûts, pertes ou dommages engendrés par la perte de ce produit.
- Cette garantie ne s'applique pas en cas d'abus, de mauvaise manipulation ou de réparation non autorisée.
- Nos produits sont prévus pour une utilisation dans un cadre privé et personnel. Toute utilisation dans un cadre professionnel (location, activités scolaires, …) annulerait automatiquement toutes les garanties.
- Ce produit est conçu pour une utilisation spécifique. Une utilisation inappropriée peut entraîner des risques graves pour l'utilisateur et annuler sa garantie.

LISTE DES EXCLUSIONS DE LA GARANTIE

- Les défauts ou dommages résultants d'une erreur de montage ou du non-respect des conditions d'utilisation du produit.
- Les dommages résultants d'une utilisation non conforme aux spécifications techniques ou d'utilisation du produit. (Non-respect des conseils d'utilisation, d'entretien, de stockage et de protection, défaut de surveillance).
- Les dommages liés à l'utilisation de produits abrasifs, ou d'entretien non adaptés.
- Les modifications, interventions ou réparations effectuées sur le produit sans accord préalable du vendeur.
- Les atteintes au produit résultant de son usure normale eu égard à sa nature, sa fonction, sa composition et son prix.
- Les dommages résultants de causes externes telles que : choc, négligence, incendie, inondation, vandalisme, catastrophe naturelle, neige, intempérie… Dans ce cas, nous vous invitons à contacter votre assurance.
- Les phénomènes de décoloration par lumières naturelles ou artificielles.
- L'apparition de rouille ou de corrosion.
- La décoloration ou corrosion prématurée suite à une utilisation proche du littoral (dans un rayon de 20km) ou dans une zone à risque caniculaire élevé.
- Les dommages sur les pièces d'usure ou sensibles non signalés à réception du produit (éléments gonflables, éléments en verre, pièces mobiles, pièces de frottements, éléments de protection ou antichute).
- Les dommages liés à une utilisation intensive ou professionnelle.
- Les défauts de couture ou d'arrachement non signalés à la réception du produit.

EN



MAXIMUM WEIGHT SUPPORTED : 875 KG / 1925 LBS



WARNING: RISK OF INJURIES



FOR DOMESTIC USE ONLY



WARRANTY : 2 YEARS

⚠ WARNING

WARNING : Risk of serious injury or death if the furniture tips over. To prevent the furniture from tipping over, it must be permanently fixed to the wall. Screws and dowels are not included as their choice depends on the wall material to which the furniture is attached. Use screws and dowels that are suitable for the wall material.

- Please keep away from water and electrical pipes when drilling into walls.
- This rack is not intended for use by children. Do not allow children to climb or play with the rack to avoid serious incidents caused by the rack tipping over.
- To avoid the potential danger of suffocation, dispose of all packaging responsibly and keep it out of reach of children.

1/ DIRECTIONS FOR USE

- This product must be assembled by an adult.
- Keep children away during assembly.
- For stability and to avoid cross-threading screws, assemble all parts manually and start by tightening all screws by hand. Once all parts have been assembled, you can tighten the screws more securely.
- The product must be strictly assembled and operated in accordance with the provisions of this manual. After unpacking the unit, make sure that all parts are present.
- Please inform our customer service immediately if any parts are missing or damaged.
- Please wear gloves when assembling the product to avoid injury.
- Warning! This storage rack is intended for indoor use only.
- Place the product on a flat, hard surface to ensure stability.
- Do not attempt to shake the product after assembling it.
- The load on the shelves must be distributed evenly so that the shelves are not damaged.
- Never exceed the maximum shelf load for the whole unit : 175kg per shelf.
- Maximum supported weight : 875kg per unit.
- Never exceed the maximum shelf load for the entire unit.
- Do not place this rack in a room with too much humidity to avoid damaging the shelves.
- Do not climb or walk on the rack.
- Do not sit on the product. Doing so may result in damage to the product or even injury, which is not covered by the warranty.

2/ CARE AND MAINTENANCE

- Please wipe with a damp cloth, then use a dry cloth to remove any moisture during cleaning

3/ WARRANTY

- Sweeek guarantees its products against any manufacturing and material defects for a period of 2 years from the date of receipt by the consumer. In the event of a lack of conformity, we invite you to quickly contact our customer service and not to use the product.
- If a part proves defective during the warranty period, sweeek will repair or replace the part in accordance with the terms and conditions defined by sweeek after-sales service. The Sweeek guarantee is implemented by replacing the damaged parts. Sweeek reserves the right to inspect the product before accepting its guarantee.
- If a product is deemed defective by Sweeek, the warranty covers repair or replacement of the defective product only. Sweeek will not be responsible for any costs or damages incurred as a result of misuse of this product. Sweeek will not be responsible for any costs, losses or damages caused by the loss of this product.
- This warranty does not apply in the event of abuse, mishandling or unauthorised repair.
- Our products are intended for use in a private and personal setting. Any use in a professional context (rental, school activities, etc.) will automatically void all warranties.
- This product is designed for a specific use. Improper use may cause serious risks to the user and void the warranty.

LIST OF WARRANTY EXCLUSIONS

- Defects or damage resulting from an assembly error or non-compliance with the conditions of use of the product.
- Damage resulting from use that does not comply with the technical specifications or use of the product. (Non-compliance with advice on use, maintenance, storage and protection, lack of supervision).
- Damage linked to the use of abrasive products or unsuitable maintenance.
- Modifications, interventions or repairs carried out on the product without prior agreement from the seller.
- Damage to the product resulting from normal wear and tear having regard to its nature, function, composition and price.
- Damage resulting from external causes such as : shock, negligence, fire, flooding, vandalism, natural disaster, snow, bad weather, etc. In this case, we invite you to contact your insurance.
- Discoloration phenomena caused by natural or artificial light.
- The appearance of rust or corrosion.
- Premature discoloration or corrosion following use near the coast (within a 12 miles radius) or in a high heatwave risk area.
- Damage to wearing or sensitive parts not reported upon receipt of the product (inflatable elements, glass elements, moving parts, friction parts, protection or fall protection elements).
- Damage linked to intensive or professional use.
- Sewing or tearing defects not reported upon receipt of the product.

ES



PESO MÁXIMO SOPORTADO : 875 KG



ADVERTENCIA: RIESGO DE LESIONES



SÓLO PARA USO DOMÉSTICO



GARANTÍA : 3 AÑOS

⚠ ADVERTENCIA

PRECAUCIÓN : riesgo de lesiones graves o de muerte si el mueble se vuelca. Para evitar que el mueble se vuelque, debe estar permanentemente fijado a la pared. Los tornillos y tacos no están incluidos, ya que su elección depende del material de la pared al que se fije el mueble. Utilice tornillos y tacos adecuados para el material de la pared.

- Por favor, manténgase alejado de las tuberías de agua y eléctricas cuando perfore en las paredes.
- Esta estantería no está pensada para que la utilicen los niños. No permita que los niños trepen o jueguen con la estantería para evitar incidentes graves causados por el vuelco de la misma.
- Para evitar el peligro potencial de asfixia, elimine todos los envases de forma responsable y manténgalos fuera del alcance de los niños.

1/ CONSEJOS DE UTILIZACIÓN

- El montaje tiene que ser efectuado por un adulto.
- Mantenga alejados a los niños durante el montaje.
- Por razones de estabilidad, y con el fin de preservar las roscas de tornillo a la hora de atornillar de forma transversal, es obligatorio ensamblar manualmente todos los elementos y apretar primero todos los tornillos a mano. Una vez que el montaje haya sido realizado , podrá apretar los tornillos de manera más firme.
- El producto debe ser montado y operado estrictamente de acuerdo con las disposiciones de este manual. Después de desembalar la unidad, asegúrese de que todas las piezas están presentes.
- Por favor, informe inmediatamente a nuestro servicio de atención al cliente si falta alguna pieza o está dañada.
- Por favor, utilice guantes cuando monte el producto para evitar lesiones.
- Precaución. Este estante de almacenamiento está destinado a ser utilizado únicamente en interiores.
- Coloque el producto sobre una superficie plana y dura para asegurar su estabilidad.
- No intente agitar el producto después de montarlo.
- La carga en los estantes debe distribuirse uniformemente para que los estantes no se dañen.
- No supere nunca la carga máxima de la estantería para todo el conjunto : 175 kg por estantería.
- Peso máximo soportado : 875 kg por unidad.
- No supere nunca la carga máxima de la estantería para toda la unidad.
- No coloque esta estantería en una habitación con demasiada humedad para evitar que se dañen los estantes.
- No se suba ni camine sobre la estantería.
- No se siente sobre el producto. De lo contrario, el producto podría resultar dañado o incluso sufrir lesiones, lo que no está cubierto por la garantía.

2/ CONSEJOS DE MANTENIMIENTO

- Por favor, limpie con un paño húmedo y luego utilice un paño seco para eliminar la humedad durante la limpieza.

3/ GARANTÍA

- Sweeek garantiza sus productos contra cualquier defecto de fabricación y material por un período de 3 años a partir de la fecha de recepción por parte del consumidor. En caso de falta de conformidad, le invitamos a ponerse en contacto rápidamente con nuestro servicio de atención al cliente y no utilizar el producto.
- Si una pieza resulta defectuosa durante el periodo de garantía, sweeek reparará o sustituirá la pieza de acuerdo con los términos y condiciones definidos por el servicio posventa de sweeek. La garantía Sweeek se aplica mediante la sustitución de las piezas dañadas. Sweeek se reserva el derecho de inspeccionar el producto antes de aceptar su garantía.
- Si Sweeek considera que un producto es defectuoso, la garantía cubre únicamente la reparación o el reemplazo del producto defectuoso. Sweeek no será responsable de ningún costo o daño incurrido como resultado del mal uso de este producto. Sweeek no se hará responsable por ningún costo, pérdida o daño derivado de la pérdida de este producto.
- Esta garantía no se aplica en caso de abuso, mal manejo o reparación no autorizada.
- Nuestros productos están diseñados para su uso en un entorno privado y personal. Cualquier uso en un contexto profesional (alquiler, actividades escolares, etc.) anulará automáticamente todas las garantías.
- Este producto está diseñado para un uso específico. El uso inadecuado puede causar riesgos graves al usuario y anular la garantía.

LISTA DE EXCLUSIONES DE GARANTÍA

- Defectos o daños resultantes de un error de montaje o incumplimiento de las condiciones de uso del producto.
- Daños resultantes de un uso que no se ajuste a las especificaciones técnicas o al uso del producto. (Incumplimiento de los consejos de uso, mantenimiento, almacenamiento y protección, falta de supervisión).
- Daños relacionados con el uso de productos abrasivos o un mantenimiento inadecuado.
- Modificaciones, intervenciones o reparaciones realizadas en el producto sin acuerdo previo del vendedor.
- Daños en el producto resultantes del desgaste normal teniendo en cuenta su naturaleza, función, composición y precio.
- Daños resultantes de causas externas como : shock, negligencia, incendio, inundación, vandalismo, desastres naturales, nieve, mal tiempo, etc. En este caso, le invitamos a contactar con su seguro.
- Fenómenos de decoloración provocados por la luz natural o artificial.
- La aparición de óxido o corrosión.
- Decoloración prematura o corrosión tras su uso cerca de la costa (dentro de un radio de 20 km) o en una zona con alto riesgo de olas de calor.
- Daños en piezas de desgaste o sensibles no reportados al recibir el producto (elementos inflables, elementos de vidrio, piezas móviles, piezas de fricción, elementos de protección o anticaídas).
- Daños relacionados con un uso intensivo o profesional.
- Defectos de costura o desgarro no reportados al recibir el producto.

PT



PESO MÁXIMO SUPORTADO : 875 KG



ADVERTÊNCIA: RISCOS DE FERIMENTOS



PARA UMA UTILIZAÇÃO DOMÉSTICA



GARANTIA : 3 ANOS

⚠ ADVERTÊNCIA

CUIDADO : Risco de ferimentos graves ou morte se o mobiliário cair. Para evitar que os móveis tombem, devem ser fixados permanentemente à parede. Os parafusos e cavilhas não estão incluídos, uma vez que a sua escolha depende do material da parede a que o mobiliário está ligado. Utilizar parafusos e cavilhas adequados para o material da parede.

- Por favor, mantenha-se afastado da água e dos canos eléctricos ao perfurar em paredes.
- Este suporte não se destina a ser utilizado por crianças. Não permitir que as crianças subam ou brinquem com o bastidor para evitar incidentes graves causados pela queda do bastidor.
- Para evitar o perigo potencial de asfixia, eliminar todas as embalagens de forma responsável e mantê-las fora do alcance das crianças.

1/ CONSELHOS DE UTILIZAÇÃO

- A montagem deve ser feita por um adulto.
- Separe as crianças durante a montagem.
- Por razões de estabilidade, e a fim de preservar os fios de um espeto, é imperativo montar todos os elementos manualmente e apertar todos os parafusos manualmente à mão. Quando a montagem estiver concluída, você poderá apertar o hardware com mais firmeza.
- O produto deve ser rigorosamente montado e operado em conformidade com as disposições deste manual. Depois de desembalar a unidade, certificar-se de que todas as peças estão presentes.
- Por favor, informe imediatamente o nosso serviço de atendimento ao cliente se alguma peça estiver em falta ou danificada.
- Por favor, usar luvas ao montar o produto para evitar ferimentos.
- Cuidado! Este suporte de armazenamento destina-se apenas a utilização em interiores.
- Colocar o produto sobre uma superfície plana e dura para assegurar a estabilidade.
- Não tentar sacudir o produto após a sua montagem.
- A carga nas prateleiras deve ser distribuída uniformemente de modo a que as prateleiras não sejam danificadas.
- Nunca exceder a carga máxima de prateleira para a unidade inteira : 175kg por prateleira.
- Peso máximo suportado : 875kg por unidade.
- Nunca exceder a carga máxima de prateleira para toda a unidade.
- Não colocar esta prateleira numa sala com demasiada humidade para evitar danificar as prateleiras.
- Não subir ou caminhar sobre a estante.
- Não se sentar sobre o produto. Fazê-lo pode resultar em danos no produto ou mesmo em ferimentos, que não estão cobertos pela garantia.

2/ CUIDADOS E MANUTENÇÃO

- Favor limpar com um pano húmido, depois utilizar um pano seco para remover qualquer humidade durante a limpeza.

3/ GARANTIA

- A Sweeek garante os seus produtos contra quaisquer defeitos de fabrico e de material por um período de 3 anos a partir da data de recepção pelo consumidor. Em caso de falta de conformidade, convidamo-lo a contactar rapidamente o nosso serviço de apoio ao cliente e a não utilizar o produto.
- Se uma peça se revelar defeituosa durante o período de garantia, a sweeek irá reparar ou substituir a peça de acordo com os termos e condições definidos pelo serviço pós-venda da sweeek. A garantia Sweeek é implementada através da substituição das peças danificadas. A Sweeek reserva-se o direito de inspecionar o produto antes de aceitar a sua garantia.
- Se um produto for considerado defeituoso pela Sweeek, a garantia cobre apenas a reparação ou substituição do produto defeituoso. A Sweeek não será responsável por quaisquer custos ou danos incorridos como resultado do uso indevido deste produto. A Sweeek não será responsável por quaisquer custos, perdas ou danos causados pela perda deste produto.
- Esta garantia não se aplica em caso de abuso, manuseio incorreto ou reparo não autorizado.
- Nossos produtos destinam-se ao uso em ambientes privados e pessoais. Qualquer utilização em contexto profissional (aluguer, atividades escolares, etc.) anulará automaticamente todas as garantias.
- Este produto foi concebido para uma utilização específica. O uso indevido pode causar sérios riscos ao usuário e anular a garantia.

LISTA DE EXCLUSÕES DE GARANTIA

- Defeitos ou danos resultantes de erro de montagem ou incumprimento das condições de utilização do produto.
- Danos resultantes de utilização não conforme com as especificações técnicas ou utilização do produto. (Não cumprimento dos conselhos de utilização, manutenção, armazenamento e proteção, falta de supervisão).
- Danos associados ao uso de produtos abrasivos ou manutenção inadequada.
- Modificações, intervenções ou reparos realizados no produto sem acordo prévio do vendedor.
- Danos ao produto resultantes do desgaste normal tendo em conta a sua natureza, função, composição e preço.
- Danos resultantes de causas externas como : choque, negligência, incêndio, inundação, vandalismo, catástrofe natural, neve, intempéries, etc. Neste caso, convidamo-lo a contactar o seu seguro.
- Fenómenos de descoloração provocados pela luz natural ou artificial.
- Aparecimento de ferrugem ou corrosão.
- Descoloração prematura ou corrosão após utilização perto da costa (num raio de 20 km) ou numa área de alto risco de ondas de calor.
- Danos em peças de desgaste ou sensíveis não comunicadas no momento da recepção do produto (elementos insufláveis, elementos de vidro, peças móveis, peças de fricção, elementos de protecção ou de protecção contra quedas).
- Danos ligados ao uso intensivo ou profissional.
- Defeitos de costura ou rasgo não informados no recebimento do produto.

IT



PESO MASSIMO SUPPORTATO : 875 KG



ATTENZIONE: RISCHIO DI LESIONI



SOLO PER USO DOMESTICO



GARANZIA : 2 ANNI

⚠ AVVERTENZE

ATTENZIONE : rischio di lesioni gravi o morte se il mobile si rovescia. Per evitare che i mobili si ribaltino, devono essere fissati in modo permanente al muro. Viti e tasselli non sono inclusi in quanto la loro scelta dipende dal materiale della parete a cui il mobile è fissato. Usare viti e tasselli adatti al materiale della parete.

- Si prega di tenere lontano dall'acqua e dai tubi elettrici quando si trapanano i muri.
- Questa rastrelliera non è destinata all'uso da parte dei bambini. Non permettere ai bambini di arrampicarsi o giocare con il rack per evitare gravi incidenti causati dal ribaltamento del rack.
- Per evitare il potenziale pericolo di soffocamento, smaltire tutti gli imballaggi in modo responsabile e tenerli fuori dalla portata dei bambini.

1/ CONSIGLI PER L'USO

- Il montaggio deve essere effettuato da un adulto.
- Mantenere i bambini lontani durante il montaggio.
- Per ragioni di stabilità, e al fine di evitare un montaggio errato, è necessario assemblare tutti gli elementi manualmente e stringere prima tutte le viti a mano. Una volta completato il montaggio, è possibile stringere le viti più saldamente.
- Il prodotto deve essere rigorosamente assemblato e utilizzato in conformità con le disposizioni di questo manuale. Dopo aver disimballato l'unità, assicurarsi che tutte le parti siano presenti.
- Si prega di informare immediatamente il nostro servizio clienti in caso di parti mancanti o danneggiate.
- Si prega di indossare i guanti quando si assembla il prodotto per evitare lesioni.
- Attenzione! Questo portaoggetti è destinato esclusivamente all'uso interno.
- Posizionare il prodotto su una superficie piana e dura per garantire la stabilità.
- Non tentare di scuotere il prodotto dopo averlo assemblato.
- Il carico sui ripiani deve essere distribuito uniformemente in modo che i ripiani non vengano danneggiati.
- Non superare mai il carico massimo del ripiano per l'intera unità: 175 kg per ripiano.
- Peso massimo supportato: 875kg per unità
- Non superare mai il carico massimo dello scaffale per l'intera unità.
- Non collocare questo scaffale in una stanza con troppa umidità per evitare di danneggiare i ripiani.
- Non salire o camminare sulla rastrelliera.
- Non sedersi sul prodotto. Ciò potrebbe causare danni al prodotto o addirittura lesioni, che non sono coperte dalla garanzia.

2/ CONSIGLI PER LA MANUTENZIONE

- Si prega di pulire con un panno umido, poi usare un panno asciutto per rimuovere l'umidità durante la pulizia.

3/ GARANZIA

- Sweeek garantisce i propri prodotti contro eventuali difetti di fabbricazione e di materiale per un periodo di 2 anni dalla data di ricevimento da parte del consumatore. In caso di difetto di conformità ti invitiamo a contattare tempestivamente il nostro servizio clienti e a non utilizzare il prodotto.
- Se un componente risulta difettoso durante il periodo di garanzia, sweeek riparerà o sostituirà il componente secondo i termini e le condizioni definiti dal servizio post-vendita sweeek. La garanzia Sweeek si attua con la sostituzione delle parti danneggiate. Sweeek si riserva il diritto di ispezionare il prodotto prima di accettare la garanzia.
- Se un prodotto viene ritenuto difettoso da Sweeek, la garanzia copre esclusivamente la riparazione o la sostituzione del prodotto difettoso. Sweeek non sarà responsabile per eventuali costi o danni sostenuti a seguito di un uso improprio di questo prodotto. Sweeek non sarà responsabile per eventuali costi, perdite o danni causati dalla perdita di questo prodotto.
- Questa garanzia non si applica in caso di abuso, cattiva gestione o riparazione non autorizzata.
- I nostri prodotti sono destinati all'uso in un ambiente privato e personale. Qualsiasi utilizzo in un contesto professionale (noleggio, attività scolastiche, ecc.) annullerà automaticamente tutte le garanzie.
- Questo prodotto è progettato per un uso specifico. Un uso improprio può comportare gravi rischi per l'utente e invalidare la garanzia.

ELENCO ESCLUSIONI DI GARANZIA

- Difetti o danni derivanti da un errore di montaggio o dal mancato rispetto delle condizioni d'uso del prodotto.
- Danni derivanti da un utilizzo non conforme alle specifiche tecniche o all'utilizzo del prodotto. (Non rispetto dei consigli d'uso, manutenzione, conservazione e protezione, mancanza di supervisione).
- Danni legati all'utilizzo di prodotti abrasivi o ad una manutenzione inadeguata.
- Modifiche, interventi o riparazioni effettuate sul prodotto senza previo consenso del venditore.
- Danni al prodotto derivanti dalla normale usura tenuto conto della sua natura, funzione, composizione e prezzo.
- Danni derivanti da cause esterne quali : urto, negligenza, incendio, inondazioni, atti vandalici, calamità naturali, neve, intemperie, ecc. In questo caso vi invitiamo a contattare la vostra assicurazione.
- Fenomeni di scolorimento causati dalla luce naturale o artificiale.
- La comparsa di ruggine o corrosione.
- Scolorimento o corrosione prematura in seguito all'uso vicino alla costa (entro un raggio di 20 km) o in un'area ad alto rischio di ondate di caldo.
- Danni a parti soggette ad usura o sensibili non segnalati al ricevimento del prodotto (elementi gonfiabili, elementi in vetro, parti mobili, parti di attrito, elementi di protezione o anticaduta).
- Danni legati all'uso intensivo o professionale.
- Difetti di cucitura o strappi non segnalati al ricevimento del prodotto.

NL



MAXIMUM DRAAGGEWICHT : 875 KG



WAARSCHUWING: RISICO OP VERWONDIGEN



BESTEMD VOOR HUISHOUDELIJK GEBRUIK



GARANTIE : 2 JAAR

⚠ WAARSCHUWINGEN

Voorzichtig: risico op ernstig letsel of de dood als het meubel omvalt. Om te voorkomen dat het meubel omvalt, moet het permanent aan de muur worden bevestigd. Schroeven en pluggen zijn niet inbegrepen omdat de keuze daarvan afhangt van het materiaal van de muur waaraan het meubel wordt bevestigd. Gebruik schroeven en pluggen die geschikt zijn voor het materiaal van de muur.

- Blijf uit de buurt van water- en elektriciteitsleidingen wanneer u in muren boort.
- Dit rek is niet bedoeld voor gebruik door kinderen. Laat kinderen niet met het rek klimmen of spelen om ernstige incidenten door het omvallen van het rek te voorkomen.
- Om verstikkingsgevaar te voorkomen, dient u de verpakking op verantwoorde wijze weg te gooien en buiten het bereik van kinderen te houden.

1/ GEBRUIKSAANWIJZING

- De Installatie moet worden uitgevoerd door een volwassene.
- Hou kinderen uit de buurt tijdens de montage.
- Voor stabiliteit en om doordraaien te voorkomen, gelieve alle onderdelen handmatig te monteren, te beginnen bij het handmatig aandraaien van de schroeven. Zodra alle onderdelen gemonteerd zijn kunt u de schroeven veilig aandraaien.
- Het product moet strikt volgens de bepalingen van deze handleiding worden geassembleerd en gebruikt. Controleer na het uitpakken van het toestel of alle onderdelen aanwezig zijn.
- Gelieve onze klantendienst onmiddellijk te verwittigen indien er onderdelen ontbreken of beschadigd zijn.
- Draag handschoenen bij het in elkaar zetten van het product om verwondingen te voorkomen.
- Voorzichtig! Dit opbergrek is alleen bedoeld voor gebruik binnenshuis.
- Plaats het product op een vlakke, harde ondergrond om de stabiliteit te waarborgen.
- Probeer het product niet te schudden nadat het in elkaar is gezet.
- De belasting op de planken moet gelijkmatig verdeeld zijn, zodat de planken niet beschadigd raken.
- Overschrijd nooit de maximale rekbelasting voor de hele unit : 175kg per rek.
- Maximaal ondersteund gewicht : 875kg per unit.
- Overschrijd nooit de maximale rekbelasting voor de hele unit.
- Plaats dit rek niet in een ruimte met een te hoge vochtigheidsgraad om beschadiging van de planken te voorkomen.
- Niet op het rek klimmen of lopen.

2/ ONDERHOUDSTIPS

- Veeg af met een vochtige doek en gebruik daarna een droge doek om eventueel vocht tijdens het schoonmaken te verwijderen.

3/ GARANTIE

- Sweeek garandeert haar producten tegen eventuele fabricage- en materiaalfouten gedurende een periode van 2 jaar vanaf de datum van ontvangst door de consument. In geval van een gebrek aan conformiteit nodigen wij u uit om snel contact op te nemen met onze klantenservice en het product niet te gebruiken.
- Als een onderdeel tijdens de garantieperiode defect blijkt te zijn, zal sweeek het onderdeel repareren of vervangen in overeenstemming met de voorwaarden die door sweeek after-sales service zijn gedefinieerd. De garantie van Sweeek wordt uitgevoerd door de beschadigde onderdelen te vervangen. Sweeek behoudt zich het recht voor om het product te inspecteren voordat de garantie wordt geaccepteerd.
- Indien een product door Sweeek als defect wordt beschouwd, dekt de garantie alleen reparatie of vervanging van het defecte product. Sweeek is niet verantwoordelijk voor eventuele kosten of schade als gevolg van misbruik van dit product. Sweeek is niet verantwoordelijk voor eventuele kosten, verliezen, omzetgemis of schade veroorzaakt door dit product.
- Deze garantie is niet van toepassing in geval van misbruik, verkeerd gebruik of ongeoorloofde reparatie.
- Onze producten zijn bedoeld voor gebruik in een privé- en persoonlijke context; bij gebruik in een professionele context (verhuur, schoolactiviteiten, enz.) vervallen automatisch alle garanties.
- Dit product is ontworpen voor een specifiek gebruik. Onjuist gebruik kan ernstige risico's voor de gebruiker veroorzaken en de garantie ongeldig maken.

LIJST MET UITSLUITINGEN VAN GARANTIE

- Defecten of schade als gevolg van een montagefout of het niet naleven van de gebruiksvoorwaarden van het product.
- Schade als gevolg van gebruik dat niet voldoet aan de technische specificaties of gebruik van het product. (Het niet opvolgen van adviezen over gebruik, onderhoud, opslag en bescherming, gebrek aan toezicht).
- Schade als gevolg van het gebruik van schurende producten of ongepast onderhoud.
- Wijzigingen, interventies of reparaties uitgevoerd aan het product zonder voorafgaand akkoord van de verkoper.
- Schade aan het product als gevolg van normale slijtage, gelet op de aard, functie, samenstelling en prijs.
- Schade als gevolg van externe oorzaken zoals : schok, nalatigheid, brand, overstroming, vandalisme, natuurramp, sneeuw, slecht weer, enz. In dit geval nodigen wij u uit om contact op te nemen met uw verzekering.
- Verkleuringsverschijnselen veroorzaakt door natuurlijk of kunstlicht.
- Het uiterlijk van roest of corrosie.
- Voortijdige verkleuring of corrosie na gebruik nabij de kust (binnen een straal van 20 km) of in een gebied met een hoog hittegolfrisico.
- Schade aan slijtage- of gevoelige onderdelen die niet bij ontvangst van het product zijn gemeld (opblaasbare elementen, glaselementen, bewegende delen, wrijvingsdelen, beschermings- of valbeveiligingselementen).
- Schade verbonden aan intensief of professioneel gebruik.
- Naai- of scheurfouten die niet zijn gemeld bij ontvangst van het product.

DE



MAXIMALE BELASTUNG : 875 KG



WARNUNG : VERLETZUNGSGEFAHR



FÜR DEN PRIVATEN GEBRAUCH BESTIMMT



GARANTIE : 2 JAHRE

⚠ WARNHINWEISE

BEWAREN : Gefahr von schweren Verletzungen oder Tod durch Umkippen des Möbels. Um ein Umkippen des Möbels zu verhindern, muss es dauerhaft an der Wand befestigt werden. Schrauben und Dübel sind nicht im Lieferumfang enthalten, da ihre Auswahl vom Wandmaterial abhängt, an dem das Möbel befestigt wird. Verwenden Sie Schrauben und Dübel, die für das Wandmaterial geeignet sind.

- Bitte halten Sie beim Bohren in Wänden Abstand zu Wasser- und Elektroleitungen.
- Dieses Gestell ist nicht für den Gebrauch durch Kinder bestimmt. Erlauben Sie Kindern nicht, auf das Gestell zu klettern oder damit zu spielen, um schwere Unfälle durch Umkippen des Gestells zu vermeiden.
- Um eine mögliche Erstickungsgefahr zu vermeiden, entsorgen Sie alle Verpackungen verantwortungsbewusst und bewahren Sie sie außerhalb der Reichweite von Kindern auf.

1/ ANWENDUNGSHINWEISE

- Der Aufbau muss von einem Erwachsenen durchgeführt werden.
- Halten Sie Kinder während der Montage fern.
- Aus Stabilitätsgründen und um ein Überziehen der Schraubengewinde zu verhindern, ist unbedingt erforderlich alle Teile vorerst manuell zu montieren und alle Schrauben von Hand anzuziehen. Nach Fertigstellung der Montage können die Schrauben fester angezogen werden.
- Das Produkt muss streng nach den Bestimmungen dieses Handbuchs montiert und betrieben werden. Vergewissern Sie sich nach dem Auspacken des Geräts, dass alle Teile vorhanden sind.
- Bitte informieren Sie sofort unseren Kundendienst, wenn Teile fehlen oder beschädigt sind.
- Bitte tragen Sie beim Zusammenbau des Produkts Handschuhe, um Verletzungen zu vermeiden.
- Achtung! Dieses Lagergestell ist nur für die Verwendung in Innenräumen vorgesehen.
- Stellen Sie das Produkt auf eine flache, harte Oberfläche, um die Stabilität zu gewährleisten.
- Versuchen Sie nicht, das Produkt zu schütteln, nachdem Sie es zusammengebaut haben.
- Die Last auf den Regalböden muss gleichmäßig verteilt sein, damit die Regalböden nicht beschädigt werden.
- Überschreiten Sie niemals die maximale Fachlast für das gesamte Gerät : 175 kg pro Fach.
- Maximal unterstütztes Gewicht : 875kg pro Gerät.
- Überschreiten Sie niemals die maximale Fachlast für das gesamte Gerät.
- Stellen Sie dieses Rack nicht in einem Raum mit zu hoher Luftfeuchtigkeit auf, um eine Beschädigung der Regalböden zu vermeiden.
- Steigen oder gehen Sie nicht auf das Gestell.
- Setzen Sie sich nicht auf das Produkt. Dies kann nämlich zu einer Beschädigung des Produkts oder sogar zu Verletzungen führen, die nicht unter die Garantie fallen.

2/ PFLEGEHINWEISE

- Bitte wischen Sie mit einem feuchten Tuch nach und verwenden Sie anschließend ein trockenes Tuch, um eventuelle Feuchtigkeit bei der Reinigung zu entfernen.

3/ GARANTIE

- Sweeek garantiert für einen Zeitraum von 2 Jahren ab dem Datum des Erhalts durch den Verbraucher, dass seine Produkte frei von Herstellungs- und Materialfehlern sind. Im Falle einer Nichtkonformität bitten wir Sie, sich umgehend an unseren Kundenservice zu wenden und das Produkt nicht zu verwenden.
- Sollte sich ein Teil während der Garantiezeit als defekt erweisen, wird sweeek die Reparatur oder den Ersatz des Teils übernehmen, und zwar gemäß den vom sweeek Kundendienst festgelegten Modalitäten. Die Inanspruchnahme der sweeek-Garantie erfolgt durch den Ersatz der beschädigten Teile. Sweeek behält sich das Recht vor, das Produkt vor der Garantieübernahme zu überprüfen.
- Wenn Sweeek ein Produkt als fehlerhaft erachtet, deckt die Garantie nur die Reparatur oder den Austausch des fehlerhaften Produkts ab. Sweeek übernimmt keine Verantwortung für Kosten oder Schäden, die durch eine nicht ordnungsgemäße Verwendung dieses Produkts entstehen. Sweeek übernimmt keine Verantwortung für Kosten, Verluste oder Schäden, die durch den Verlust dieses Produkts entstehen.
- Diese Garantie gilt nicht im Falle von Missbrauch, unsachgemäßer Handhabung oder unbefugter Reparatur.
- Unsere Produkte sind für den Einsatz im privaten und persönlichen Bereich bestimmt. Bei jeglicher Nutzung im beruflichen Kontext (Vermietung, Schulaktivitäten usw.) erlöschen automatisch sämtliche Garantien.
- Dieses Produkt ist für eine bestimmte Verwendung konzipiert. Eine unsachgemäße Verwendung kann zu ernsthaften Gefahren für den Benutzer führen und zum Erlöschen der Garantie führen.

LISTE DER GARANTIEAUSSCHLÜSSE

- Mängel oder Schäden, die auf einen Montagefehler oder die Nichteinhaltung der Nutzungsbedingungen des Produkts zurückzuführen sind.
- Schäden, die aus einer Verwendung resultieren, die nicht den technischen Spezifikationen oder der Nutzung des Produkts entspricht. (Nichtbeachtung der Hinweise zu Gebrauch, Wartung, Lagerung und Schutz, mangelnde Aufsicht).
- Schäden, die auf die Verwendung von Schleifmitteln oder unsachgemäße Wartung zurückzuführen sind.
- Änderungen, Eingriffe oder Reparaturen am Produkt ohne vorherige Zustimmung des Verkäufers.
- Schäden am Produkt, die auf normale Abnutzung in Bezug auf Beschaffenheit, Funktion, Zusammensetzung und Preis zurückzuführen sind.
- Schäden, die auf äußere Ursachen zurückzuführen sind, wie zum Beispiel: Schock, Fahrlässigkeit, Feuer, Überschwemmung, Vandalismus, Naturkatastrophe, Schnee, schlechtes Wetter usw. In diesem Fall bitten wir Sie, sich an Ihre Versicherung zu wenden.
- Verfärbungserscheinungen durch natürliches oder künstliches Licht.
- Das Auftreten von Rost oder Korrosion.
- Vorzeitige Verfärbung oder Korrosion nach Verwendung in Küstennähe (im Umkreis von 20 km) oder in einem Gebiet mit hohem Hitzewellenrisiko.
- Schäden an Verschleißteilen oder zerbrechlichen Teilen, die bei Erhalt des Produkts nicht gemeldet wurden (aufblasbare Elemente, Glaselemente, bewegliche Teile, Reibungsteile, Schutz- oder Absturzsicherungselemente).
- Schäden im Zusammenhang mit intensiver oder professioneller Nutzung.
- Naht- oder Reißfehler, die bei Erhalt des Produkts nicht gemeldet wurden.

PL



MAKSYMALNA OBSŁUGIWANA WAGA : 875 KG



UWAGA: RYZYKO OBRAŻEŃ



PRZEZNACZONE DO UŻYTKU DOMOWEGO



GWARANCJA : 2 LATA

⚠ OSTRZEŻENIE

UWAGA : Istnieje ryzyko poważnych obrażeń lub śmierci w przypadku przewrócenia się mebla. Aby zapobiec przewróceniu się mebla, należy go trwale przymocować do ściany. Śruby i kołki nie są dołączone do zestawu, ponieważ ich wybór zależy od materiału, z którego wykonana jest ściana, do której mebel jest przymocowany. Należy użyć śrub i kołków odpowiednich do materiału, z którego wykonana jest ściana.

- Podczas wiercenia w ścianach należy trzymać się z dala od rur wodociągowych i przewodów elektrycznych.
- Ten regał nie jest przeznaczony do użytku przez dzieci. Nie wolno pozwalać dzieciom wspinać się na regał ani bawić się nim, aby uniknąć poważnych wypadków spowodowanych przewróceniem się regału.
- Aby uniknąć potencjalnego zagrożenia uduszeniem, należy odpowiedzialnie utylizować wszystkie opakowania i przechowywać je w miejscu niedostępnym dla dzieci.

1/ INSTRUKCJE UZYTKOWANIA

- Montaż powinien być wykonywany przez osobę dorosłą.
- Podczas montażu należy trzymać dzieci z dala od miejsca pracy.
- Ze względu na stabilność oraz w celu uniknięcia przekręcenia śrub, wszystkie elementy należy najpierw złożyć ręcznie i dokręcić wszystkie śruby ręcznie. Po zakończeniu montażu można dokręcić śruby mocniej.
- Produkt należy montować i użytkować ściśle zgodnie z instrukcją zawartą w niniejszym podręczniku. Po rozpakowaniu urządzenia należy sprawdzić, czy wszystkie elementy są obecne.
- W przypadku braku lub uszkodzenia jakichkolwiek elementów należy niezwłocznie poinformować o tym nasz dział obsługi klienta.
- Podczas montażu produktu należy nosić rękawiczki, aby uniknąć obrażeń.
- Uwaga! Ten regał magazynowy jest przeznaczony wyłącznie do użytku wewnątrz pomieszczeń.
- Produkt należy ustawić na płaskiej i twardej powierzchni, aby zapewnić jego stabilność.
- Nie należy potrząsać produktem po jego zmontowaniu.
- Obciążenie półek powinno być równomiernie rozłożone, aby nie doszło do ich uszkodzenia.
- Nigdy nie przekraczaj maksymalnego obciążenia półek dla całego zestawu: 175 kg na półkę.
- Maksymalne obciążenie: 875 kg na mebel.
- Nigdy nie przekraczaj maksymalnego obciążenia półek dla całego zestawu.
- Nie umieszczaj tego regału w pomieszczeniu o zbyt dużej wilgotności, aby uniknąć uszkodzenia półek.
- Nie wchodź na regał ani nie stój na nim.
- Uwaga : nie należy siadać na produkcie. Może to spowodować uszkodzenie produktu, a nawet obrażenia, które nie są objęte gwarancją.

2/ CZYSZCZENIE I KONSERWACJA

- Proszę przetrzeć wilgotną ściereczką, a następnie użyć suchej ściereczki, aby usunąć wilgoć podczas czyszczenia.

3/ GWARANCJA

- Sweeek udziela gwarancji na swoje produkty pod względem wad fabrycznych na okres 2 lat od daty otrzymania produktu przez konsumenta. W przypadku braku zgodności z opisem zachęcamy do szybkiego kontaktu z naszym działem obsługi klienta i nieużywania produktu.
- Jeśli część okaże się wadliwa w okresie gwarancyjnym, firma sweeek naprawi lub wymieni część zgodnie z warunkami określonymi przez serwis posprzedażowy sweeek. Gwarancja firmy Sweeek jest realizowana poprzez wymianę uszkodzonych części. Firma Sweeek zastrzega sobie prawo do sprawdzenia produktu przed zaakceptowaniem gwarancji.
- Jeżeli Sweeek uzna produkt za wadliwy, gwarancja obejmuje wyłącznie naprawę lub wymianę wadliwego produktu. Sweeek nie ponosi odpowiedzialności za jakiekolwiek koszty lub szkody powstałe w wyniku niewłaściwego użycia tego produktu. Sweeek nie ponosi odpowiedzialności za jakiekolwiek koszty, straty lub szkody spowodowane utratą tego produktu.
- Niniejsza gwarancja nie ma zastosowania w przypadku nadużycia, nieprawidłowej obsługi lub nieautoryzowanej naprawy.
- Nasze produkty są przeznaczone do użytku domowego i osobistego; używanie ich w celach zawodowych (wynajem, zajęcia w szkole itp.) powoduje automatyczną utratę wszelkich gwarancji.
- Ten produkt jest przeznaczony do określonego zastosowania. Niewłaściwe użytkowanie może spowodować poważne ryzyko dla użytkownika i utratę gwarancji.

LISTA PRZYPADKÓW UNIEWAŻNIAJĄCYCH GWARANCJĘ

- Wady lub uszkodzenia powstałe na skutek błędu montażowego lub nieprzestrzegania warunków użytkowania produktu.
- Uszkodzenia wynikające z użytkowania niezgodnego ze specyfikacjami technicznymi lub użytkowania produktu. (Nieprzestrzeganie zaleceń dotyczących użytkowania, konserwacji, przechowywania i ochrony, brak nadzoru).
- Uszkodzenia związane ze stosowaniem produktów ściernych lub nieodpowiednią konserwacją.
- Modyfikacje, ingerencje lub naprawy produktu dokonane bez uprzedniej zgody sprzedawcy.
- Uszkodzenia produktu wynikające z normalnego zużycia, biorąc pod uwagę jego charakter, funkcję, skład i cenę.
- Szkody powstałe z przyczyn zewnętrznych takich jak : wstrząs, zaniedbanie, pożar, powódź, wandalizm, klęska żywiołowa, śnieg, zła pogoda itp. W takim przypadku zapraszamy do kontaktu z ubezpieczycielem.
- Zjawiska przebarwień spowodowane światłem naturalnym lub sztucznym.
- Pojawienie się rdzy lub korozji.
- Przedwczesne odbarwienie lub korozja w wyniku użytkowania w pobliżu wybrzeża (w promieniu 20 km) lub w obszarze o dużym ryzyku fal upałów.
- Uszkodzenia części zużywalnych lub wrażliwych, niezgłoszonych przy odbiorze produktu (elementy nadmuchiwane, elementy szklane, części ruchome, mechanizmy cierne, elementy ochronne lub zabezpieczające przed upadkiem).
- Uszkodzenia związane z intensywnym lub profesjonalnym użytkowaniem.
- Wady szycia lub rozdarcia, które nie zostały zgłoszone przy odbiorze produktu.

MONTAGE / MONTAJE / ASSEMBLY / MONTAGEM / MONTAGGIO / MONTAGE / MONTAŻ

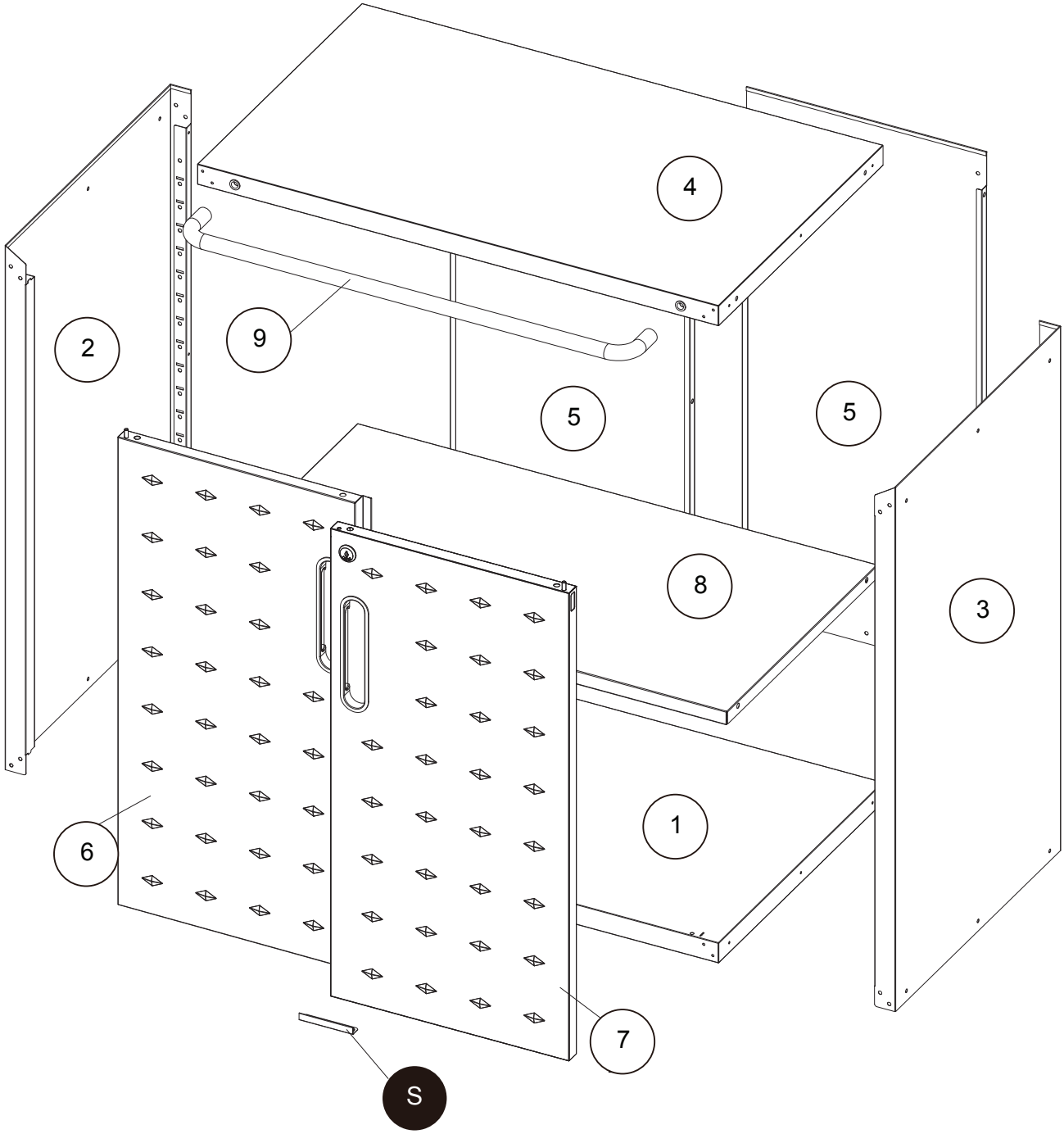

1
× 1

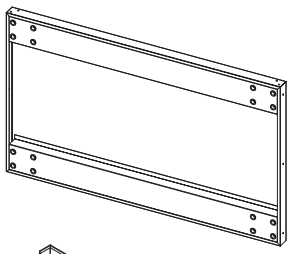

2
× 1

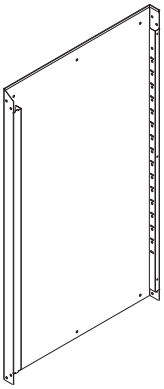

3
× 1

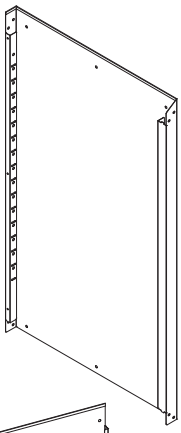

4
× 1

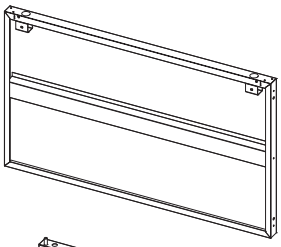

5
× 2

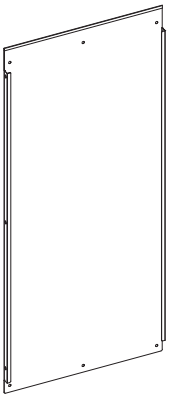

6
× 1

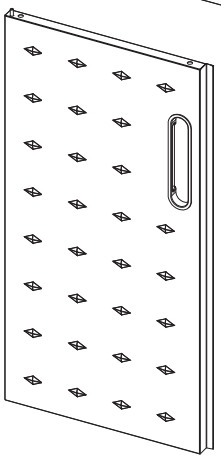

7
× 1

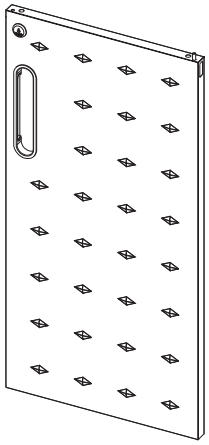

8
× 1

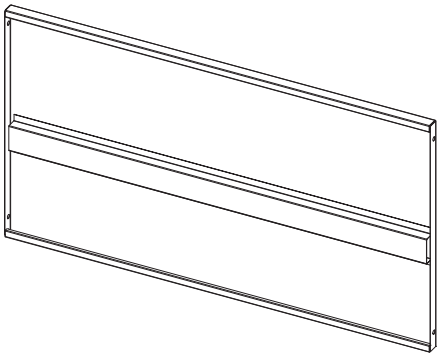

9
× 1

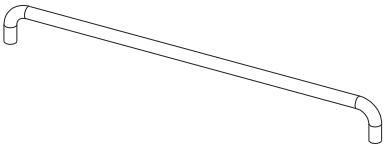

A



× 48
M4x8mm

B

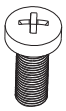

× 16
M8x20mm

C

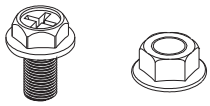

× 3
M5x12mm

D



× 2
M4x12mm

O

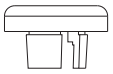

× 2

F



× 4

Q

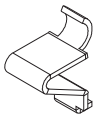

× 4

R



× 2

S

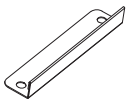

× 1

U

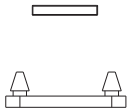

× 4

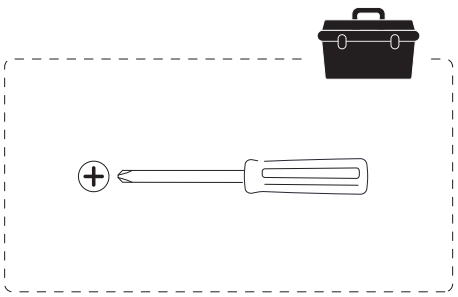

30 MIN

1

B **x16**

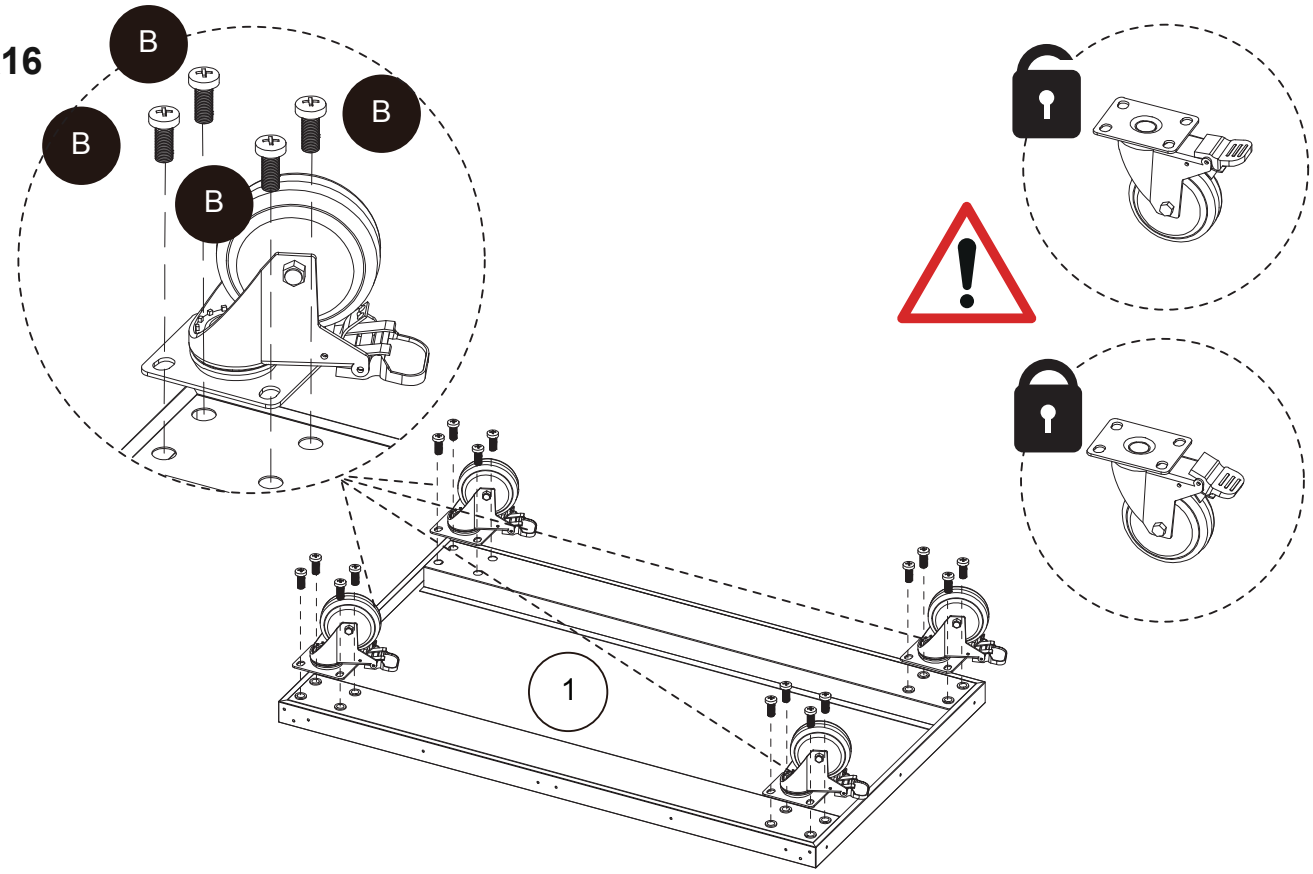

2

A **x5**

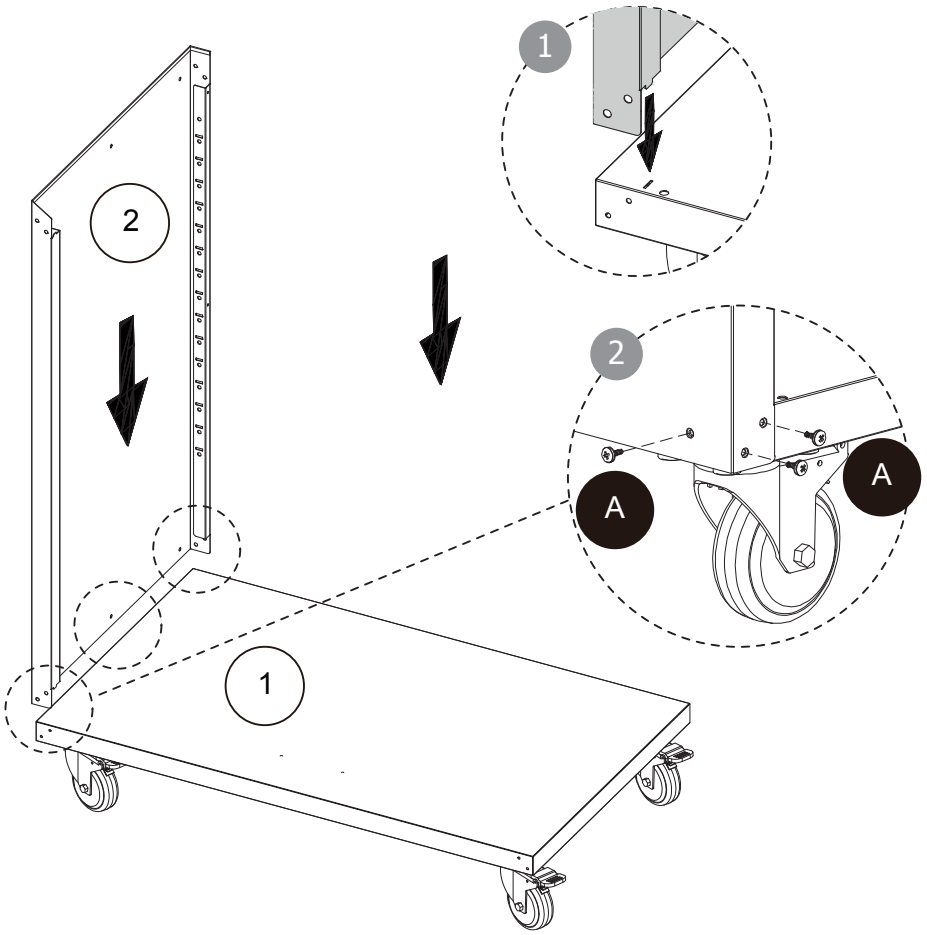

3

A **x5**

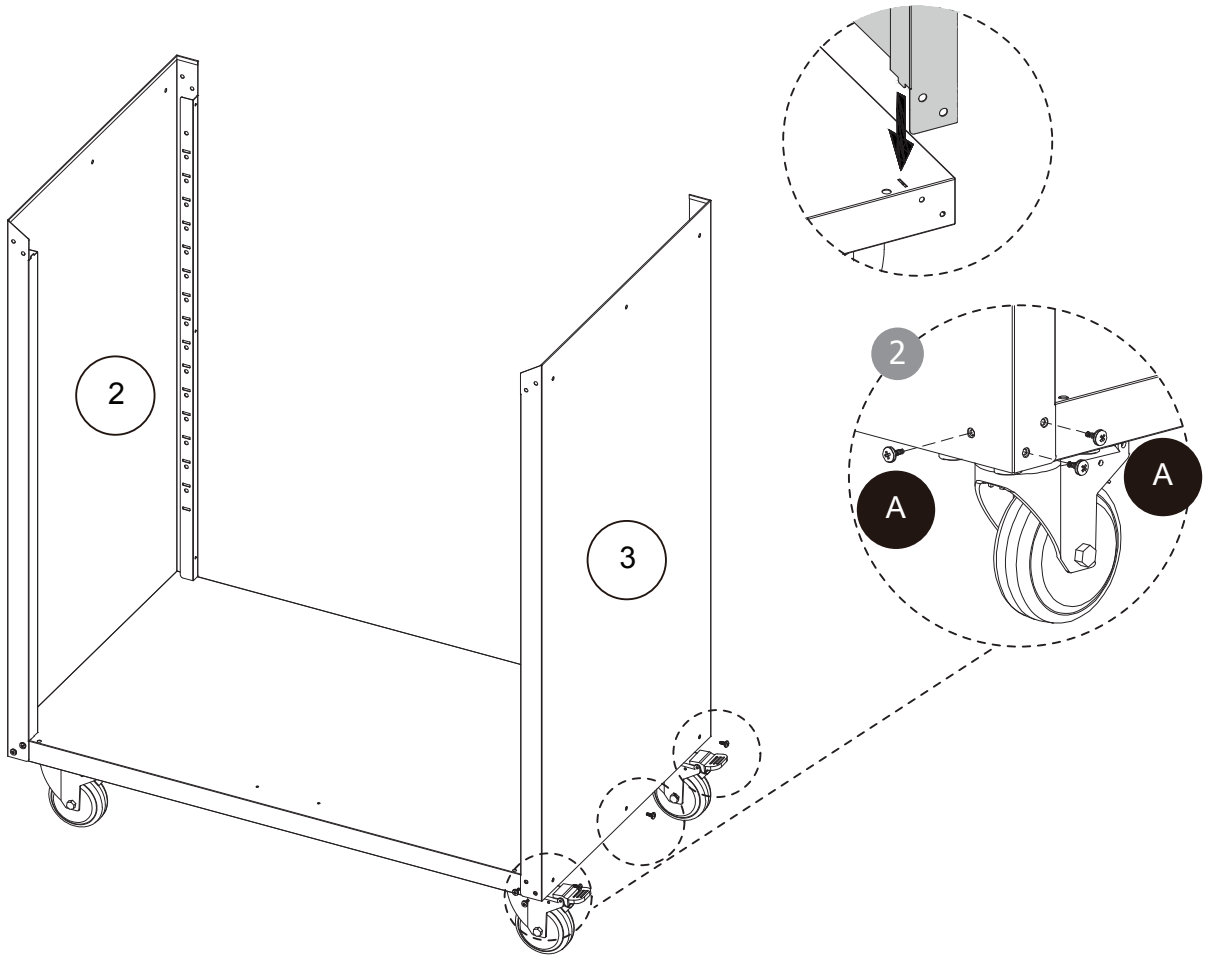

4

D **x2**

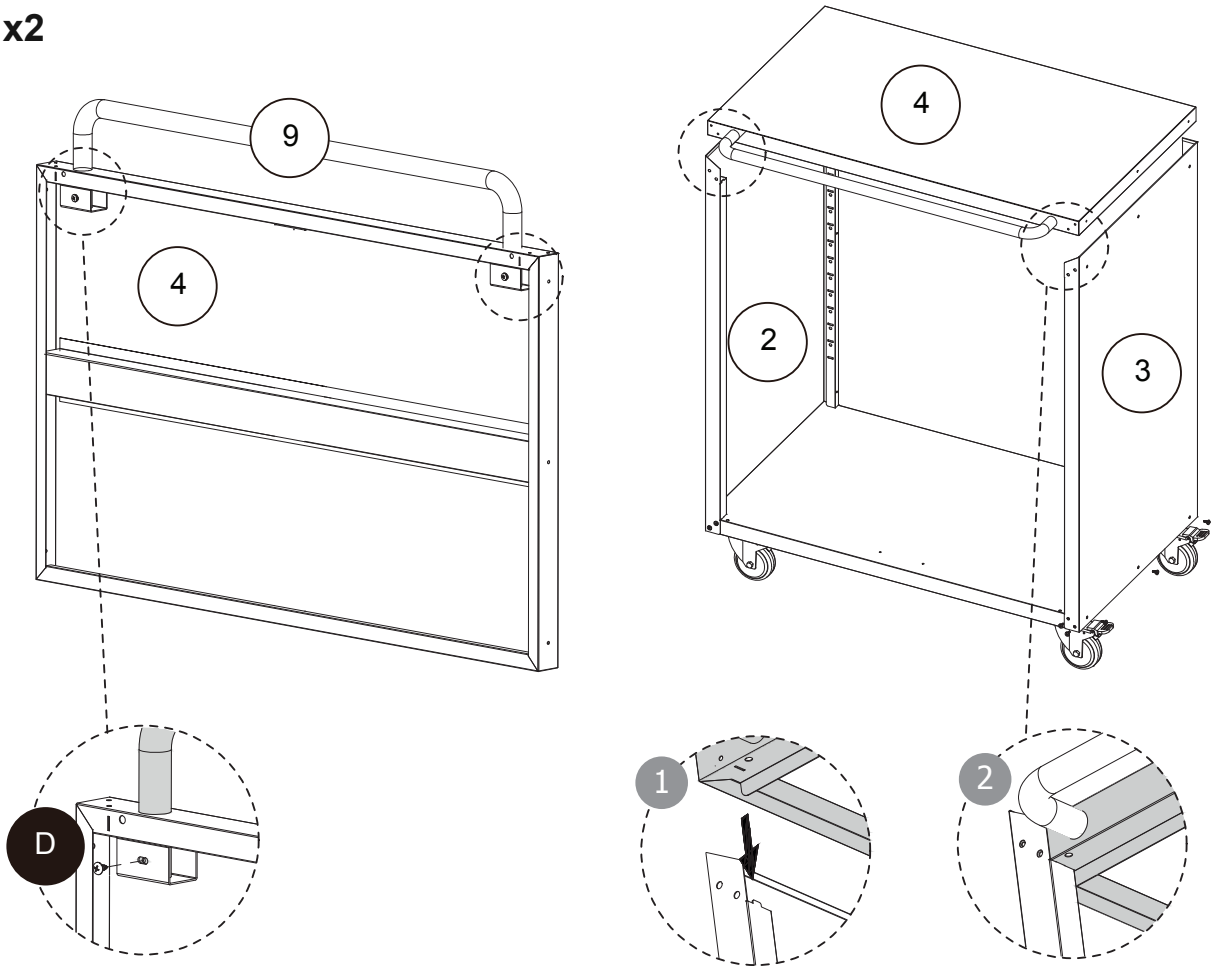

5

A **x10**

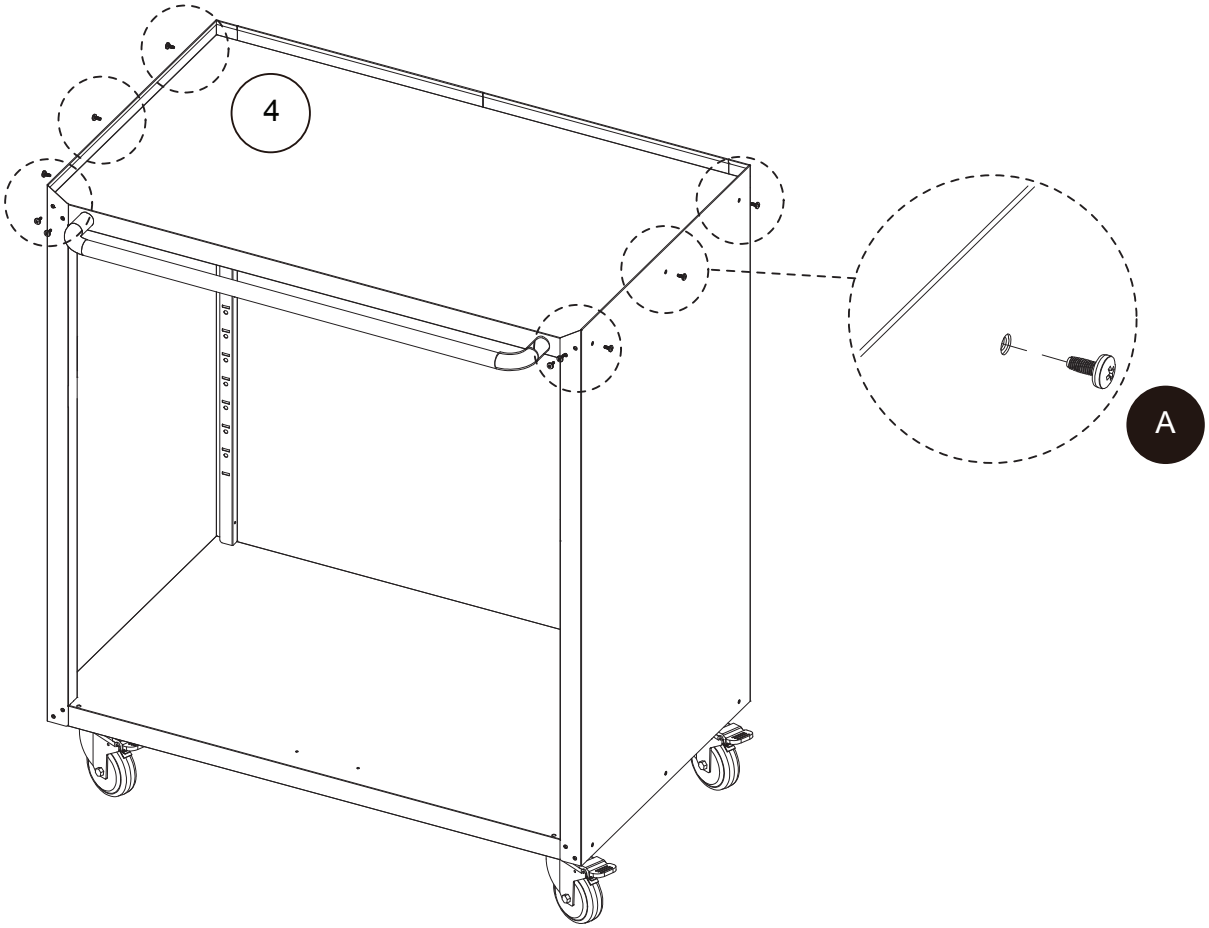

6

C **x3**

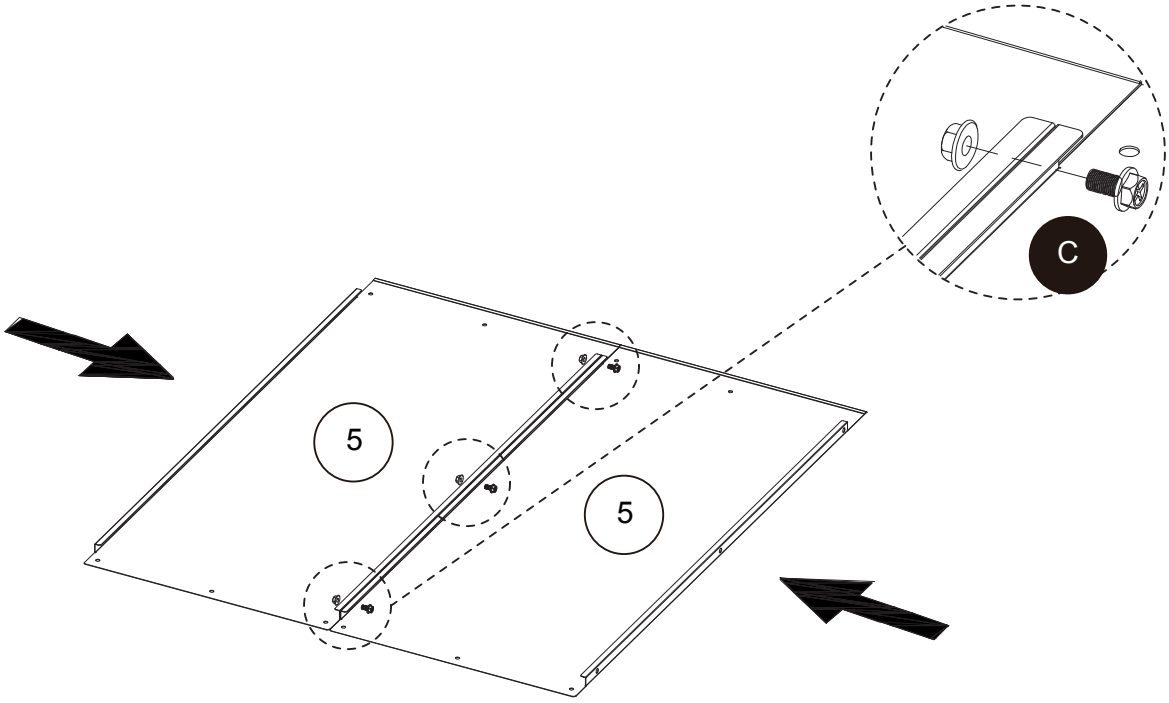

7

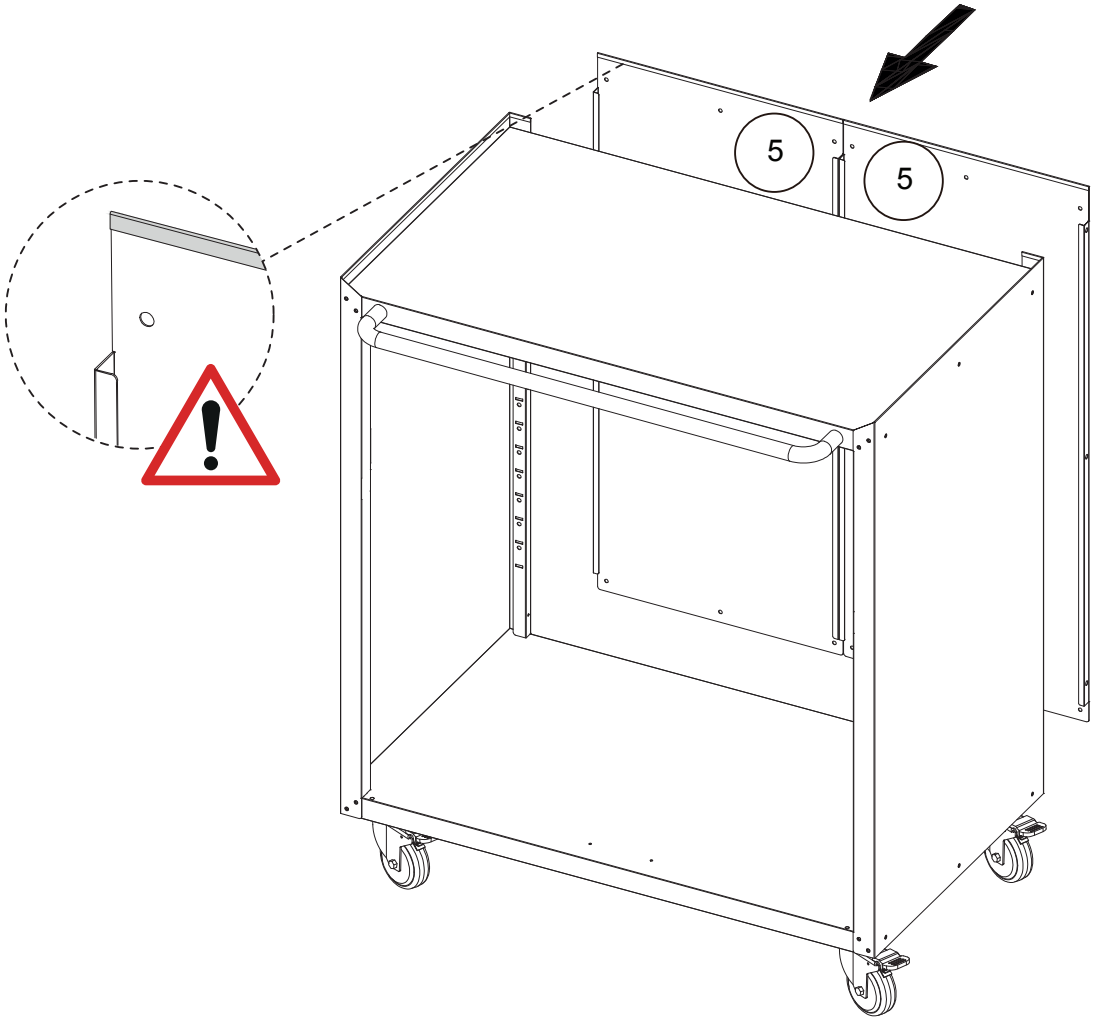

8

A **x20**

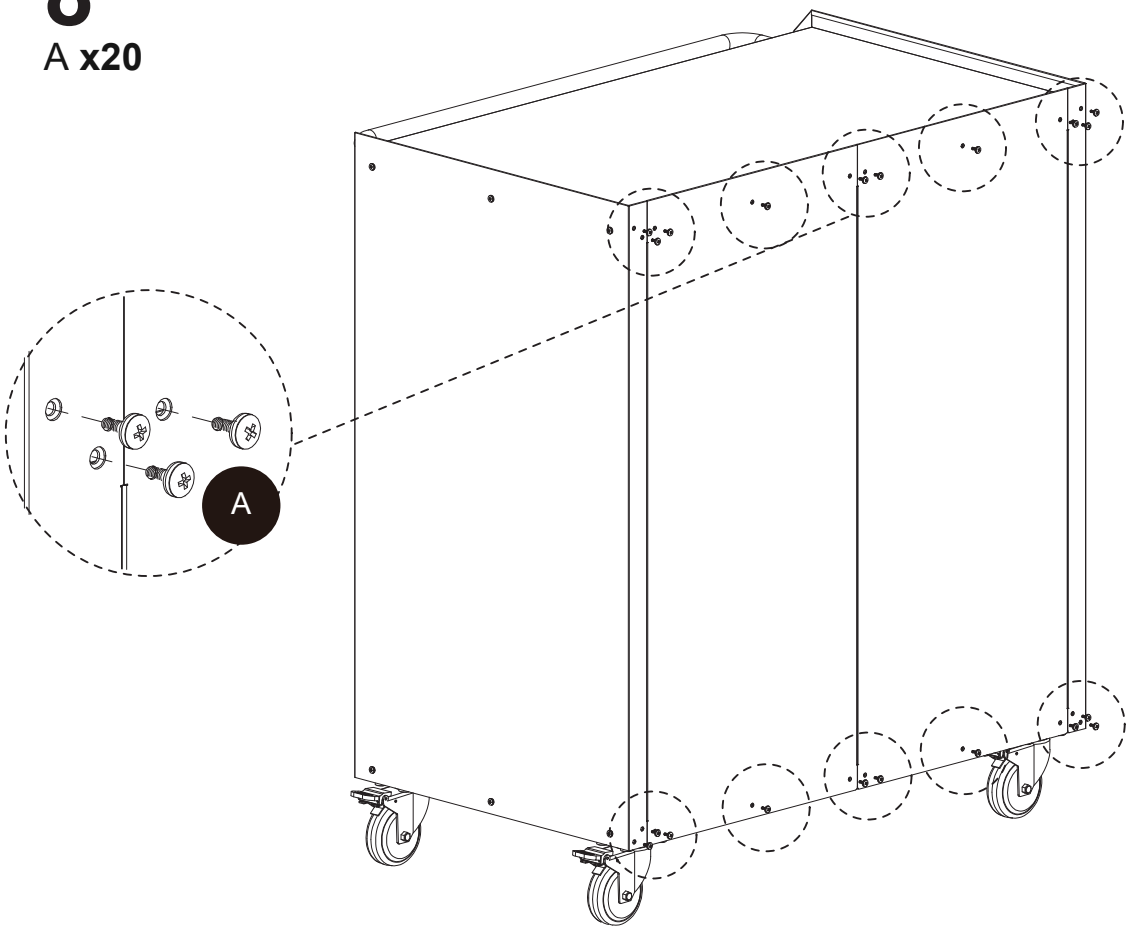

9

A **x6**

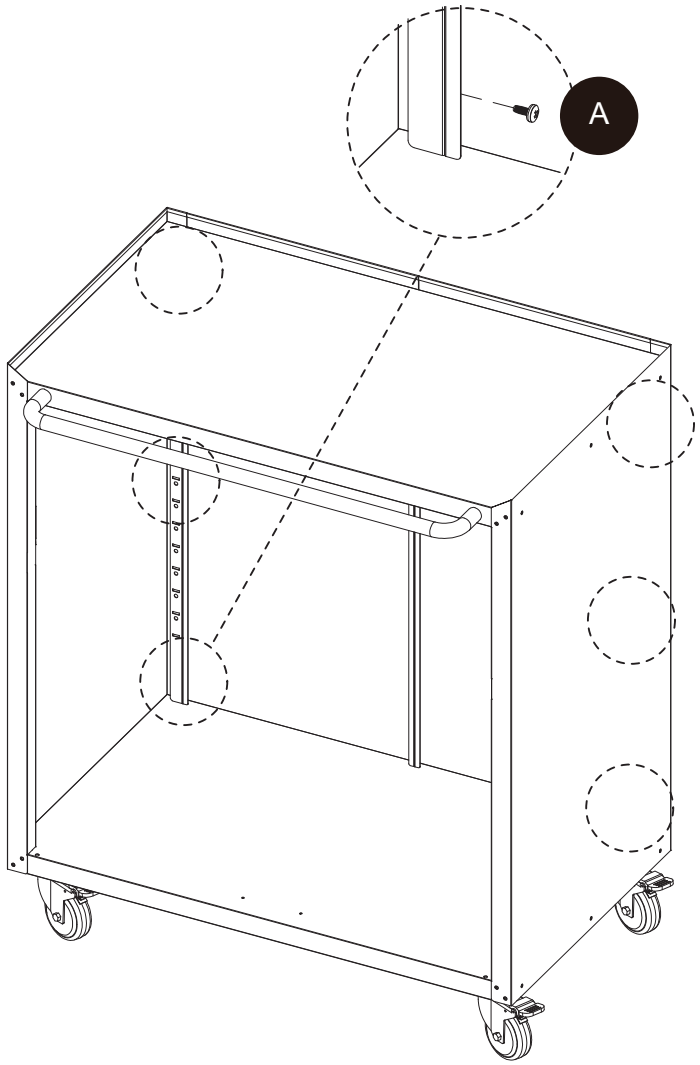

10

A **x8**
R **x2**
S **x1**

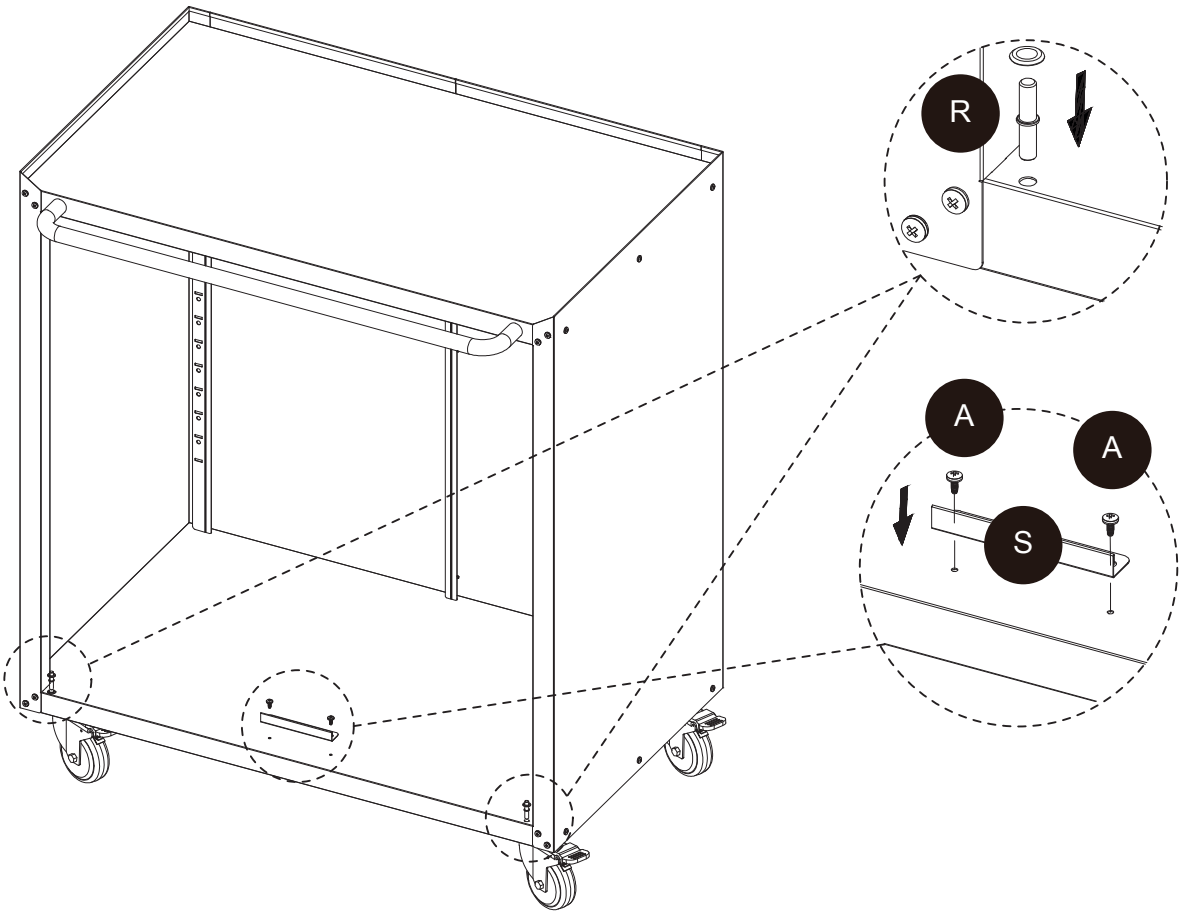

11

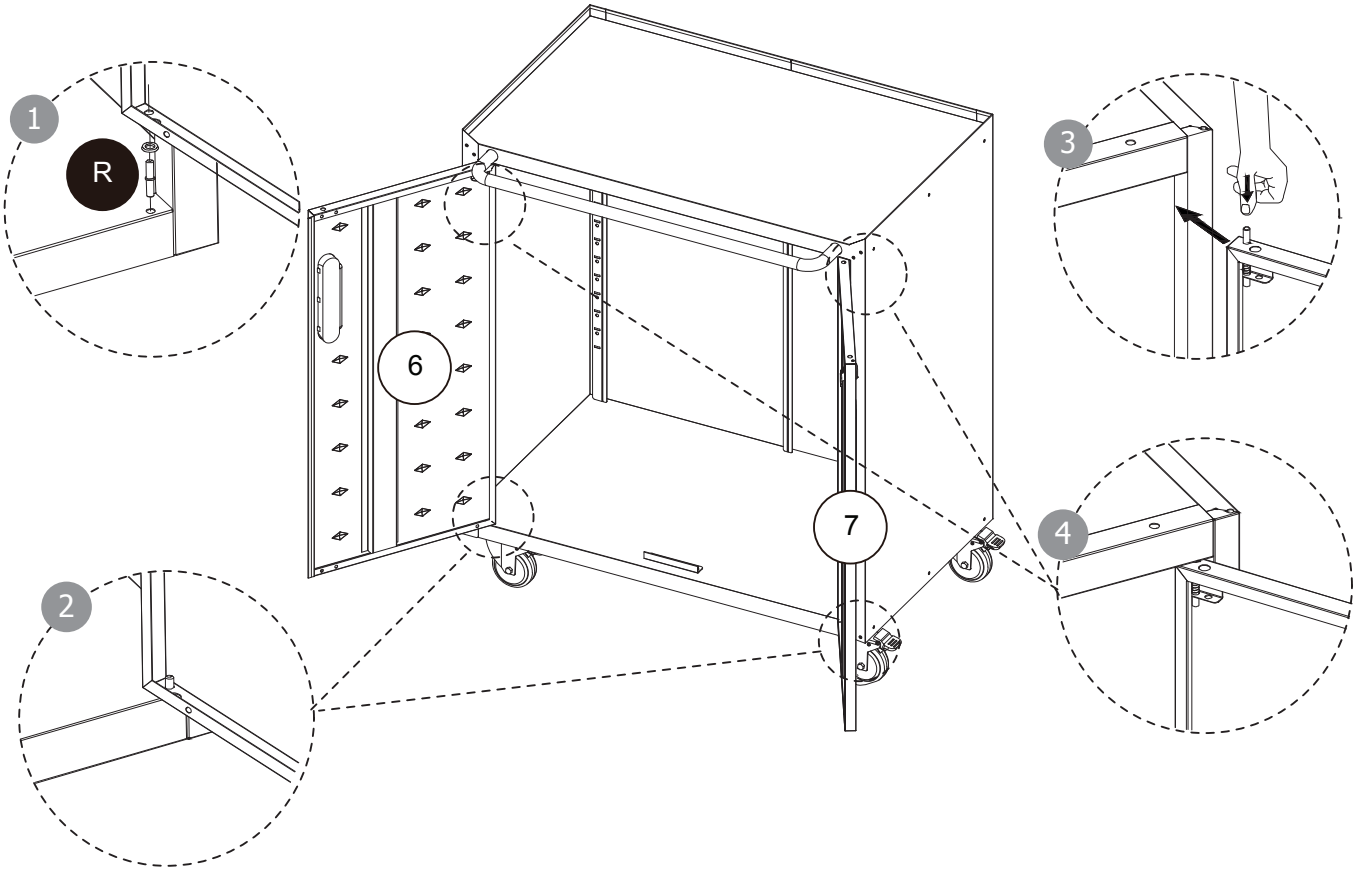

12

Q x4

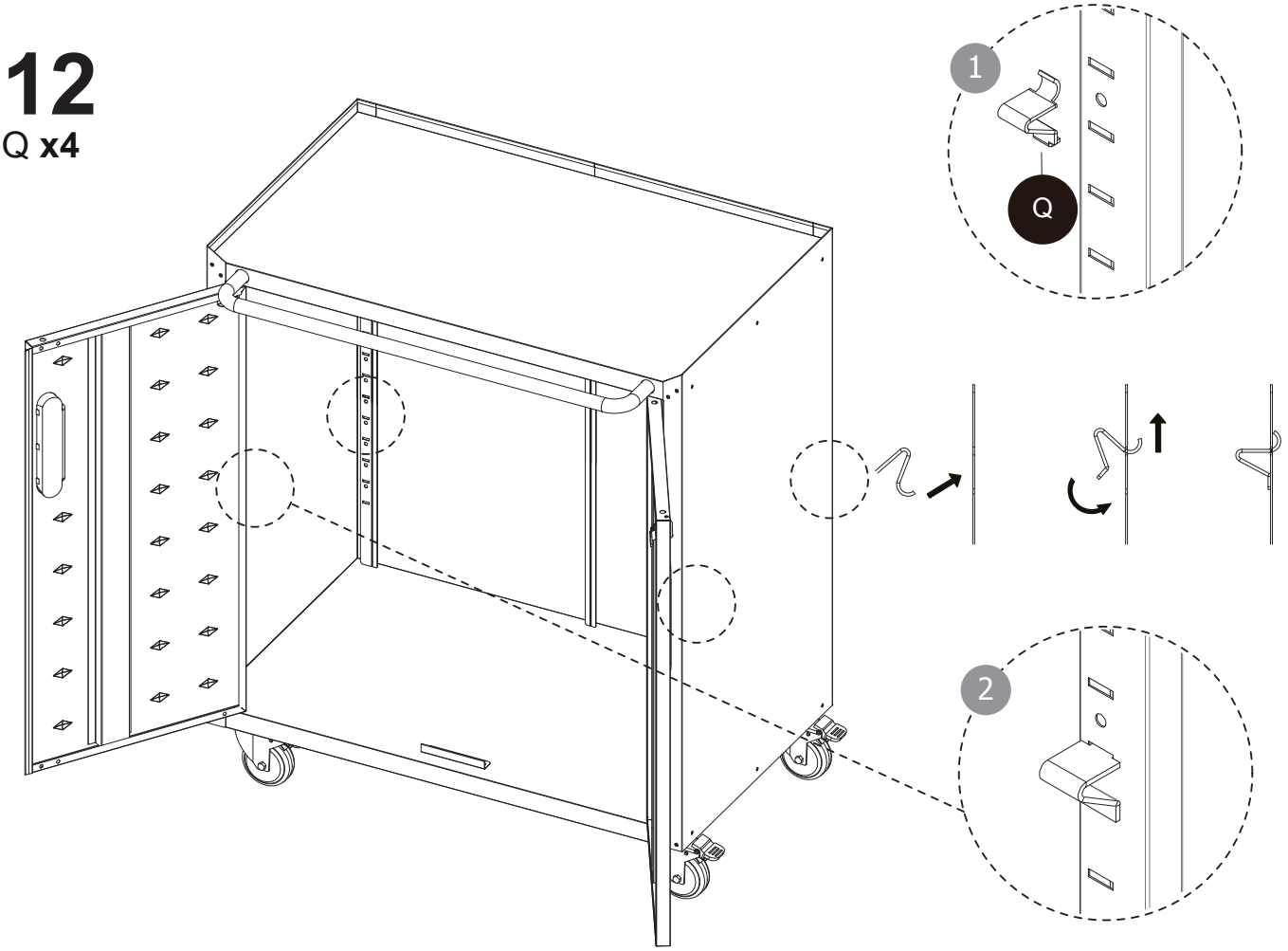

13

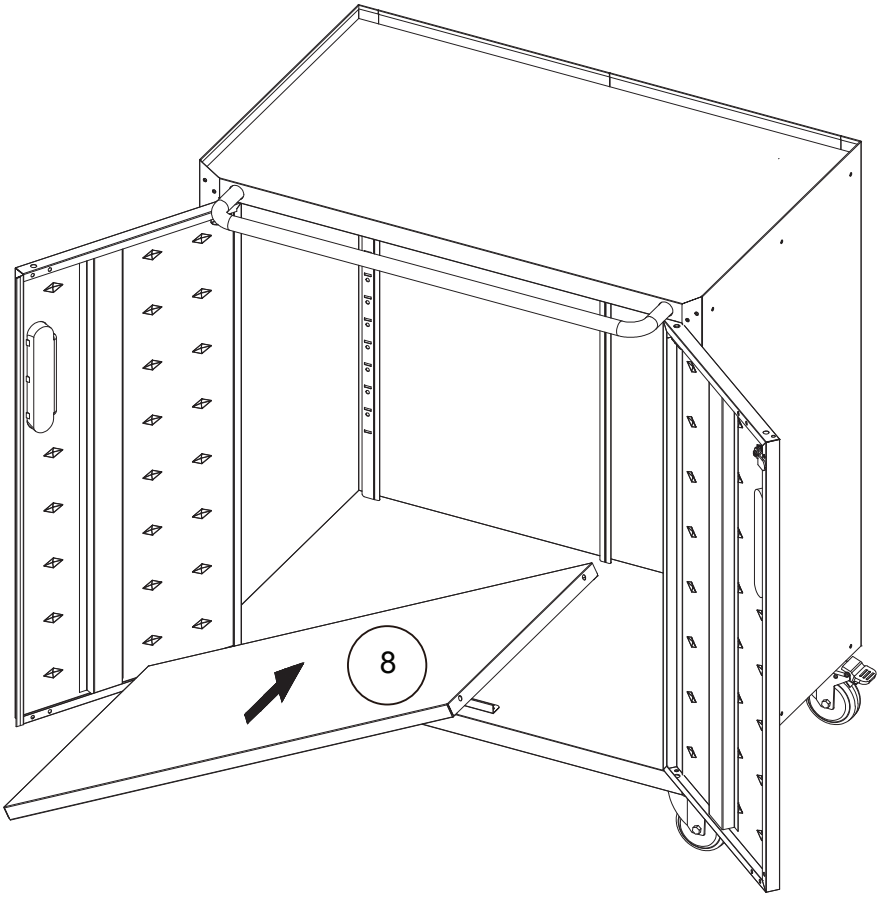

14

F **x4**

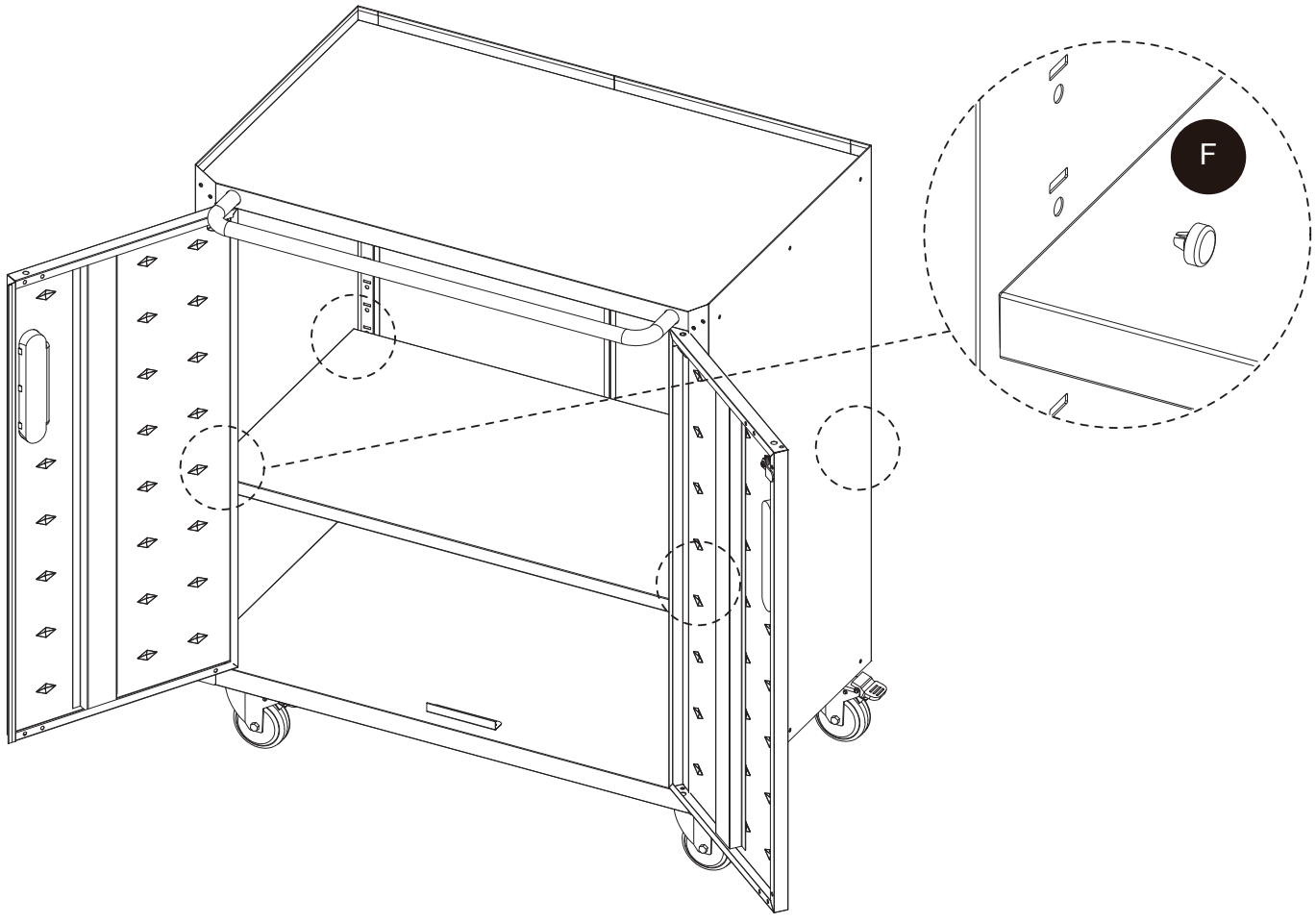

15

U **x4**

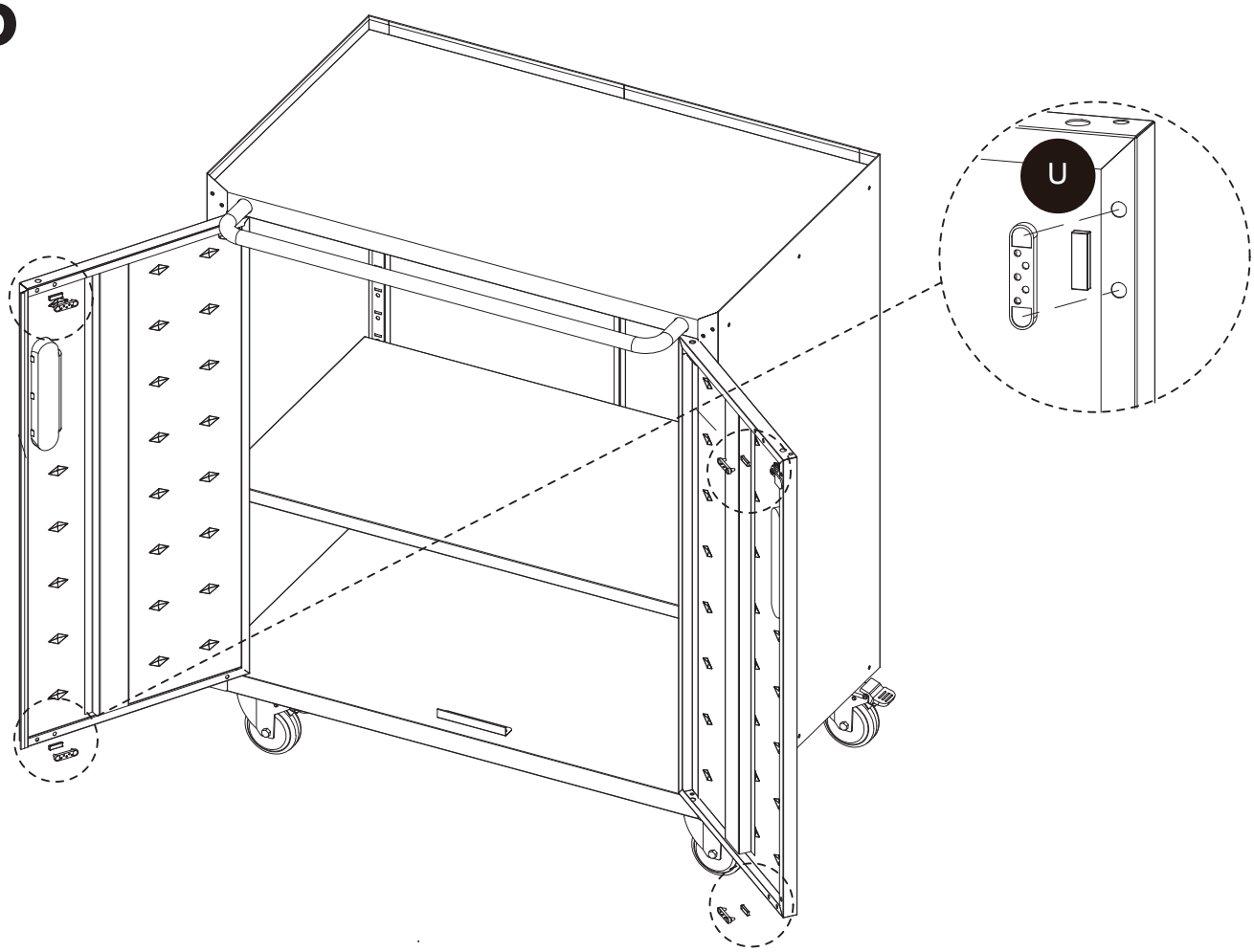

16

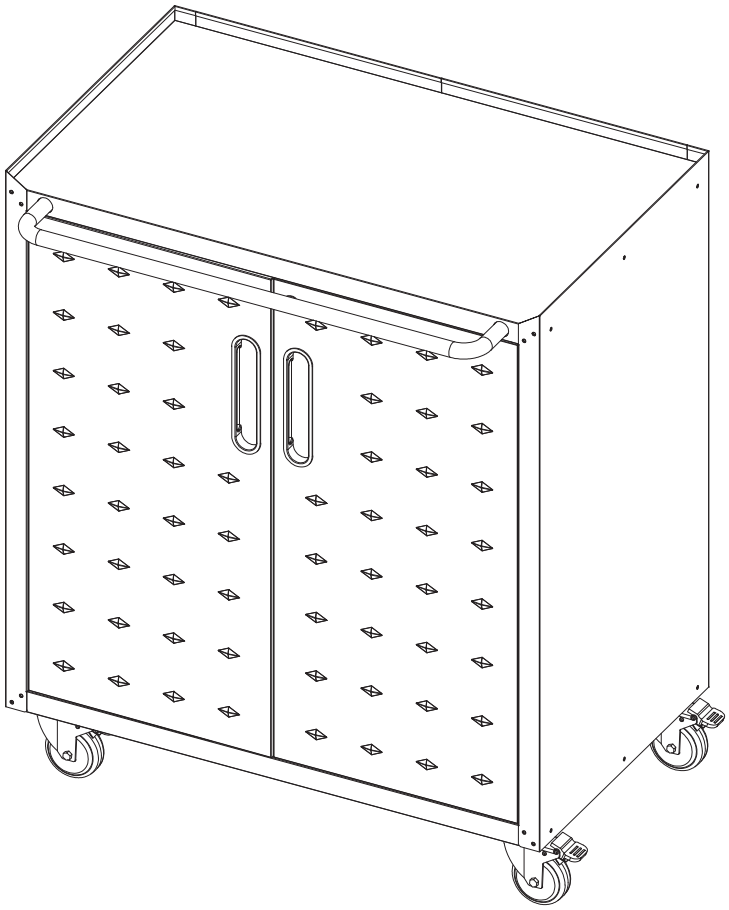

1

2

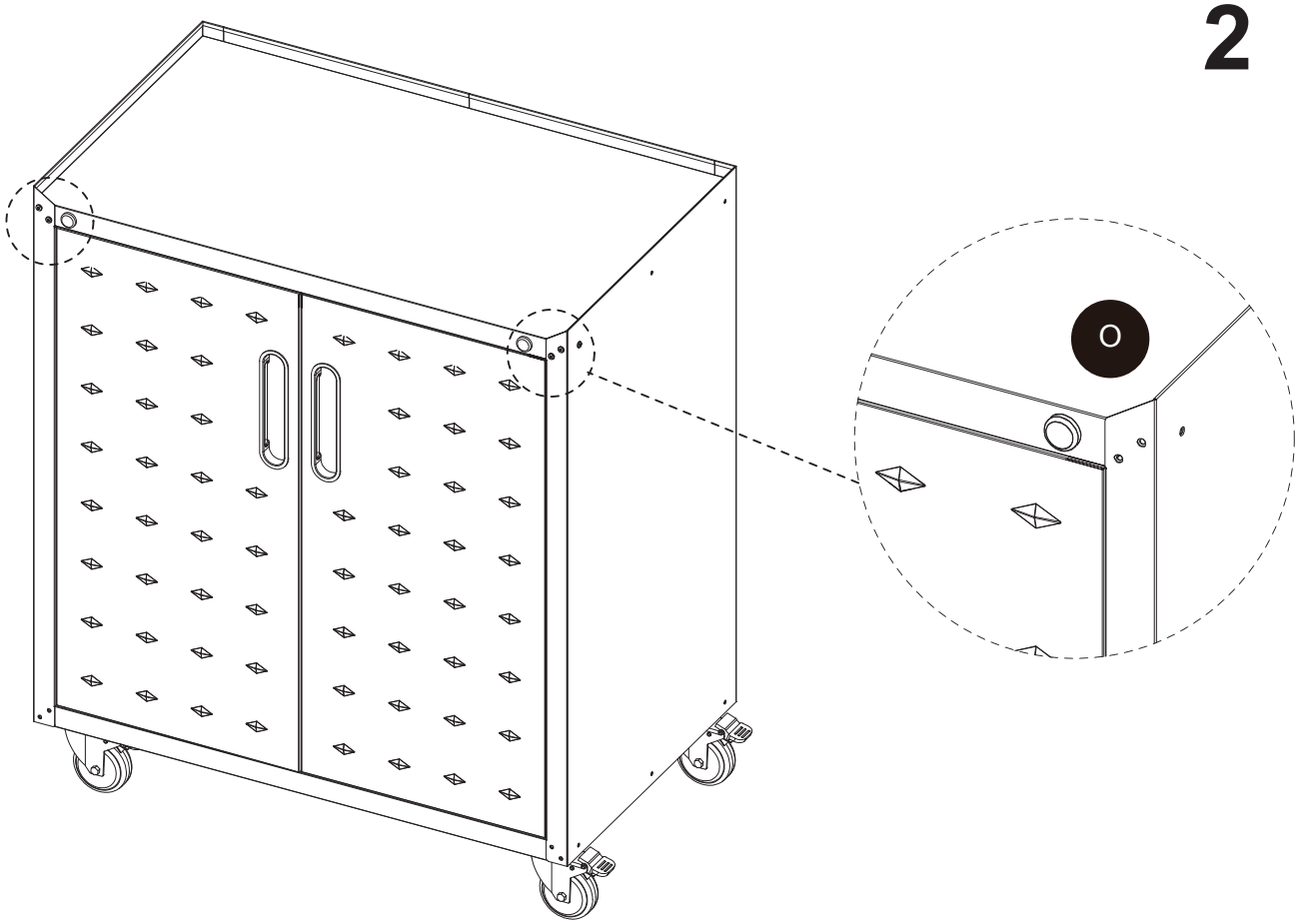

17

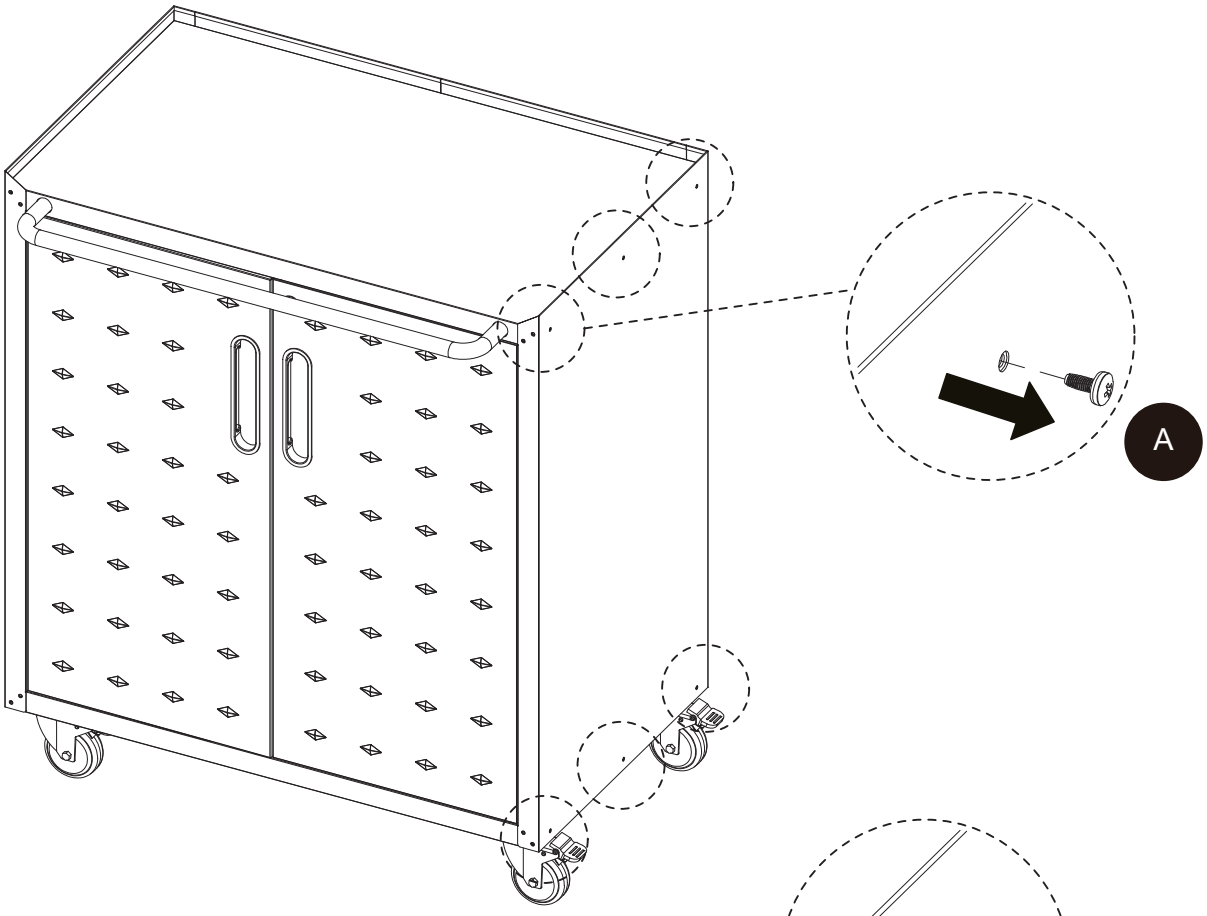

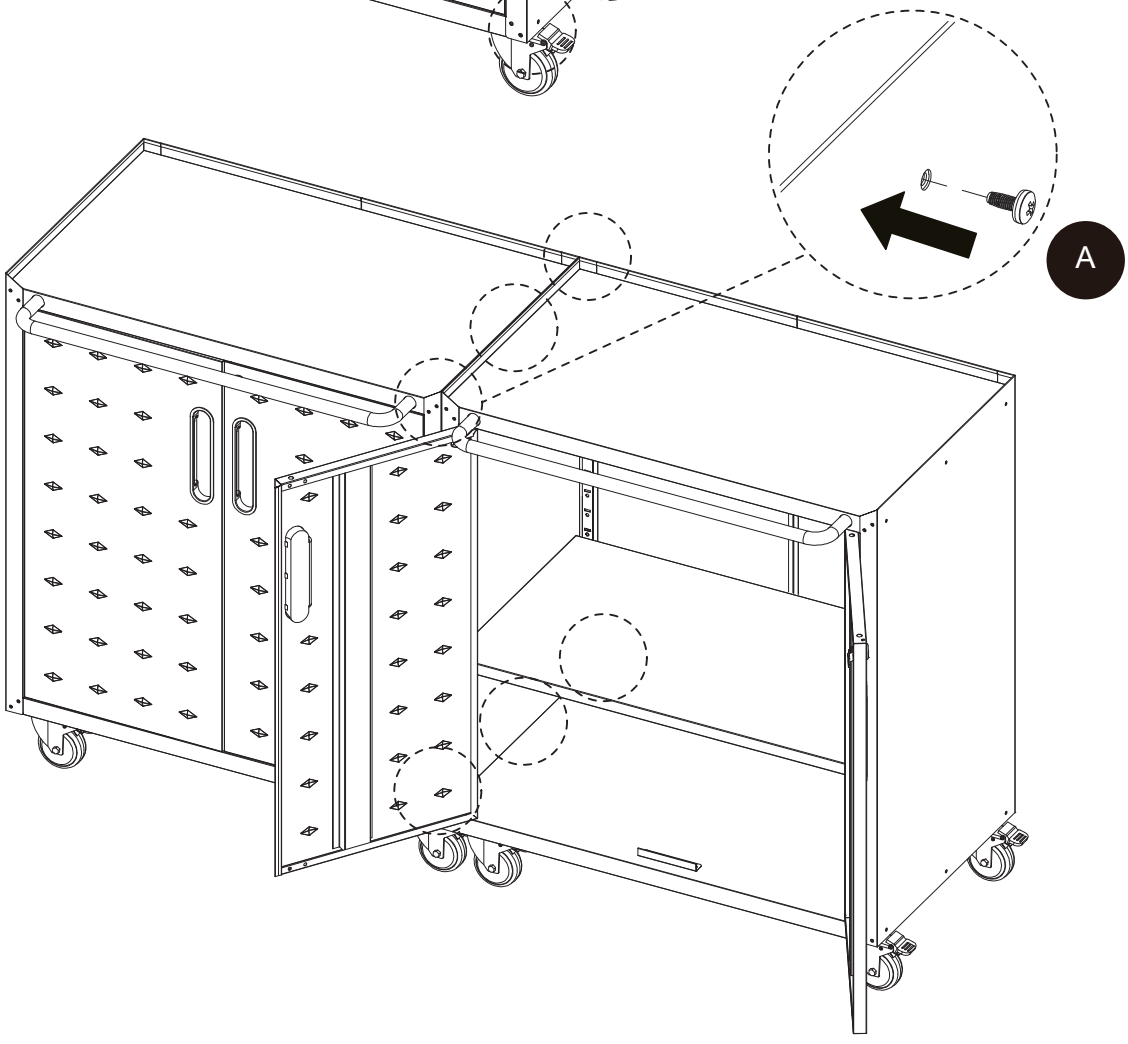

IMPORTÉ PAR WALIBUY SAS
270 avenue de l’Espace, 59118 WAMBRECHIES - FRANCE

IMPORTADO POR WALIBUY SAS
270 avenue de l’Espace, 59118 WAMBRECHIES - FRANCIA

IMPORTED BY WALIBUY SAS
270 avenue de l’Espace, 59118 WAMBRECHIES - FRANCE

INGEVOERD DOOR WALIBUY SAS
270 avenue de l’Espace, 59118 WAMBRECHIES - FRANKRIJK

IMPORTADO POR WALIBUY SAS
270 avenue de l’Espace, 59118 WAMBRECHIES - FRANÇA

IMPORTATO DA WALIBUY SAS
270 avenue de l’Espace, 59118 WAMBRECHIES - FRANCIA

IMPORTIERT VON WALIBUY SAS
270 avenue de l’Espace, 59118 WAMBRECHIES - FRANKREICH

IMPORTOWANE PRZEZ WALIBUY SAS
270 avenue de l’Espace, 59118 WAMBRECHIES - FRANCJA

SWEEEK ME

SERVICE APRÈS VENTE :
SERVICIO POSTVENTA :
AFTER SALES SERVICE :
AFTER-SALES :
SERVIÇO PÓS-VENDA :
CONTATTO :
CONTACT :
KUNDENDIENST :
SERWIS POGWARANCYJNY :

www.sweeek.help

FR

Pensez à donner ou recycler.

Association OU Magasin OU Déchèterie

https://quefairedemesdechets.fr